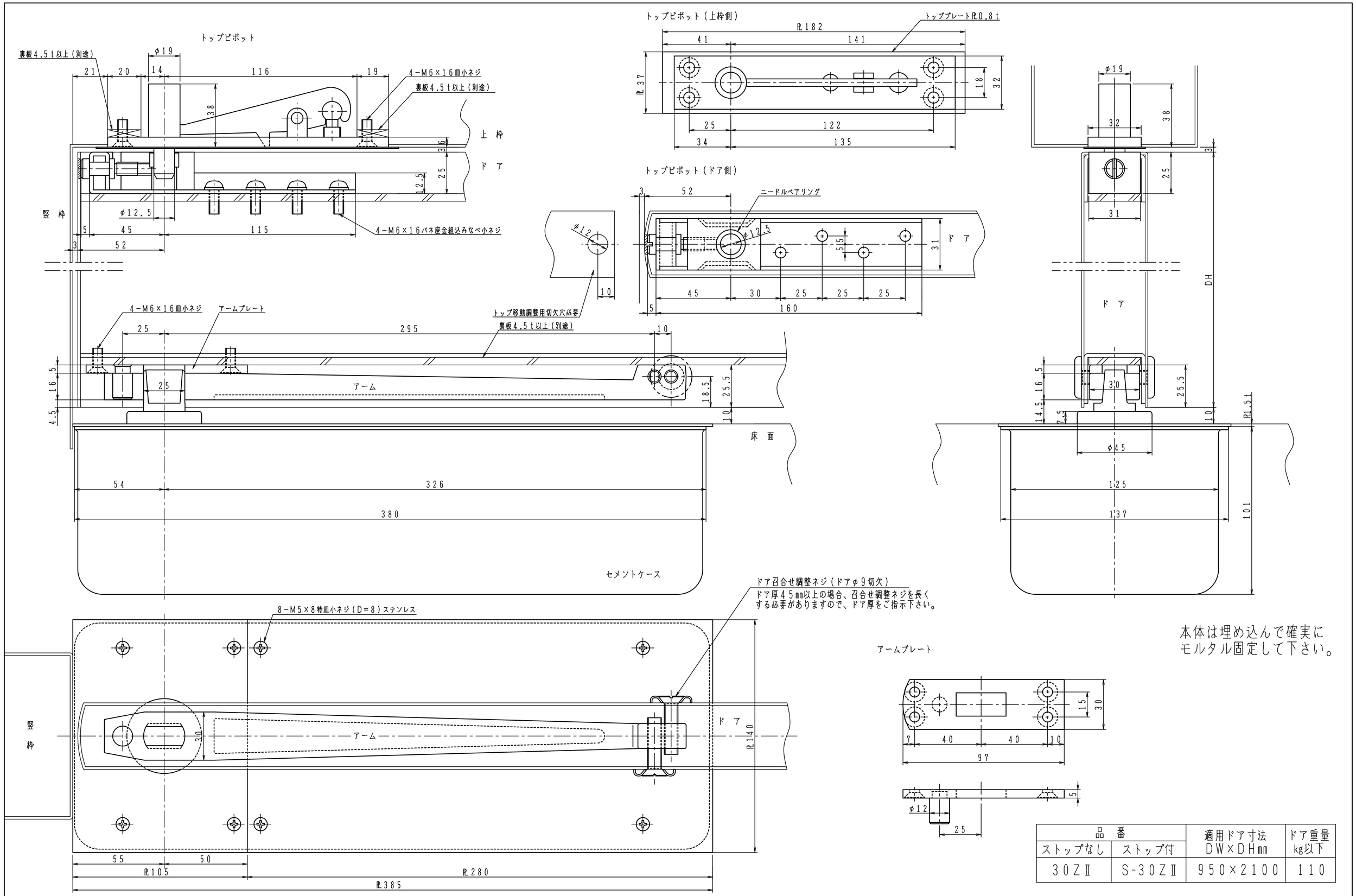

本体は埋め込んで確実にモルタル固定して下さい。

品番		適用ドア寸法 DW×DH㎜	ドア重量 kg以下
ストップなし	ストップ付		
30ZⅡ	S-30ZⅡ	950×2100	110

日本ドアーチエック製造株式会社	図面名 フロアヒンジ 30ZⅡ/S-30ZⅡ 納まり図	改訂 1