品　番	適用ドア寸法 DW×DHmm	ドア重量 kg以下
85	1200×2400	120
86	1800×2700	180

本図はストップなし、右開きを示す。

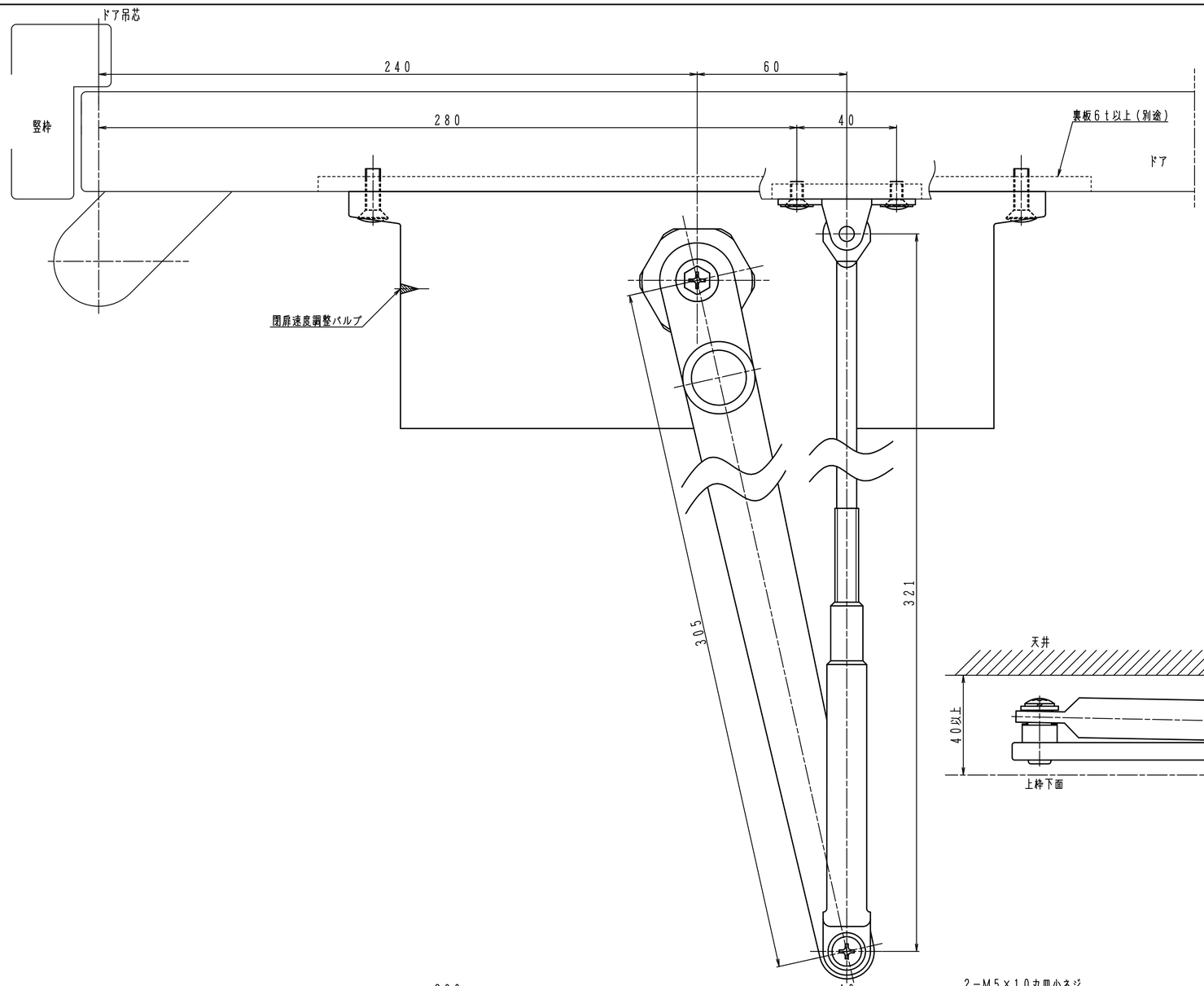

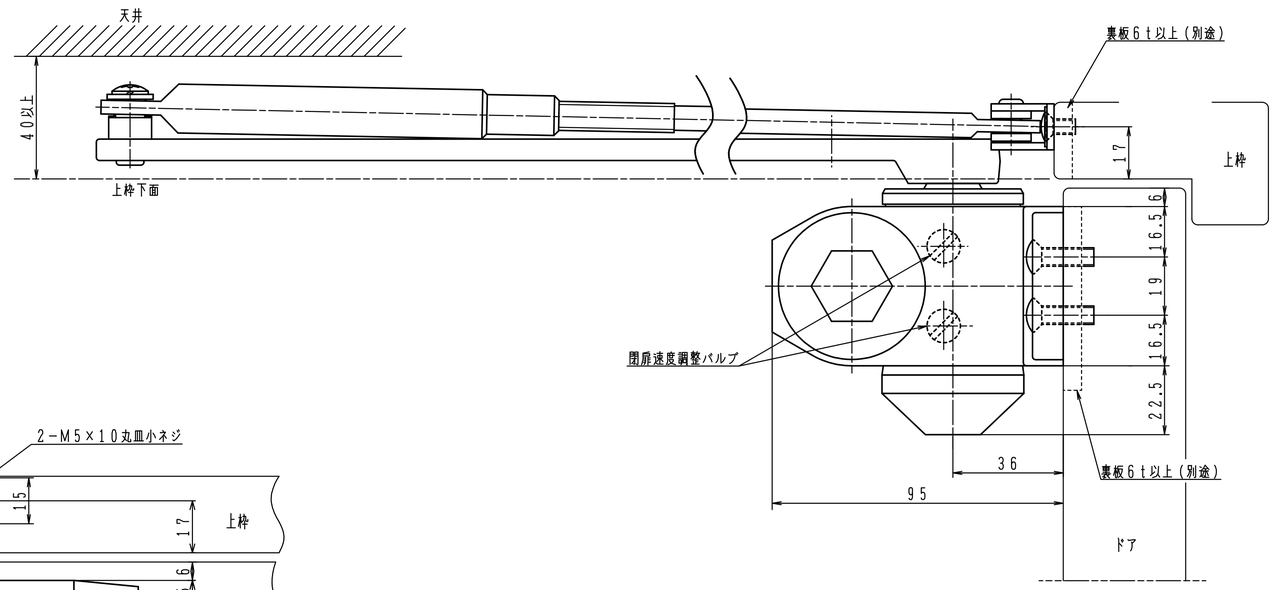

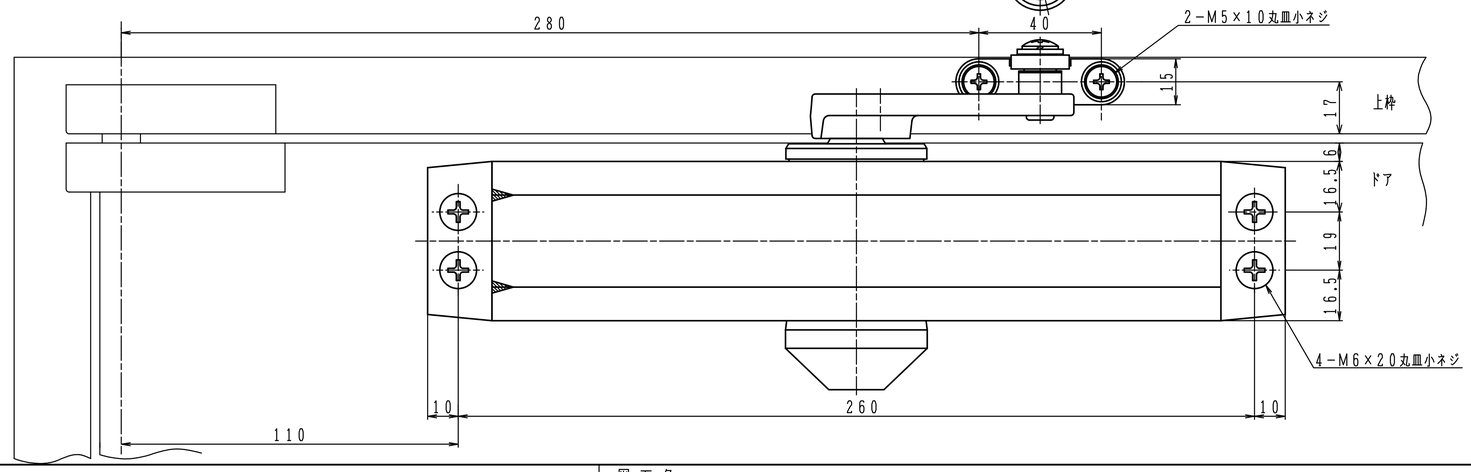

日本ドアーチエック製造株式会社	図面名 ドアクローザ　85/86　納まり図	改訂 2