１１～２５ｍｍ厚の石張り納まりに対応出来るよう、
主軸１７･２２･２７ｍｍ伸ばしのフロアヒンジを
設定しております。

石　厚	H	プレートタイプ
２１～２５	２７	Ｉ－Ａ－２７
１６～２０	２２	Ｉ－Ａ－２２
１１～１５	１７	Ｉ－Ａ－１７

例：石厚２２ｍｍの場合、調整シロ（接着剤等）により
　　Ｈ寸法を２７ｍｍに調整して下さい。
　　又そのプレートタイプはＩ－Ａ－２７になります。

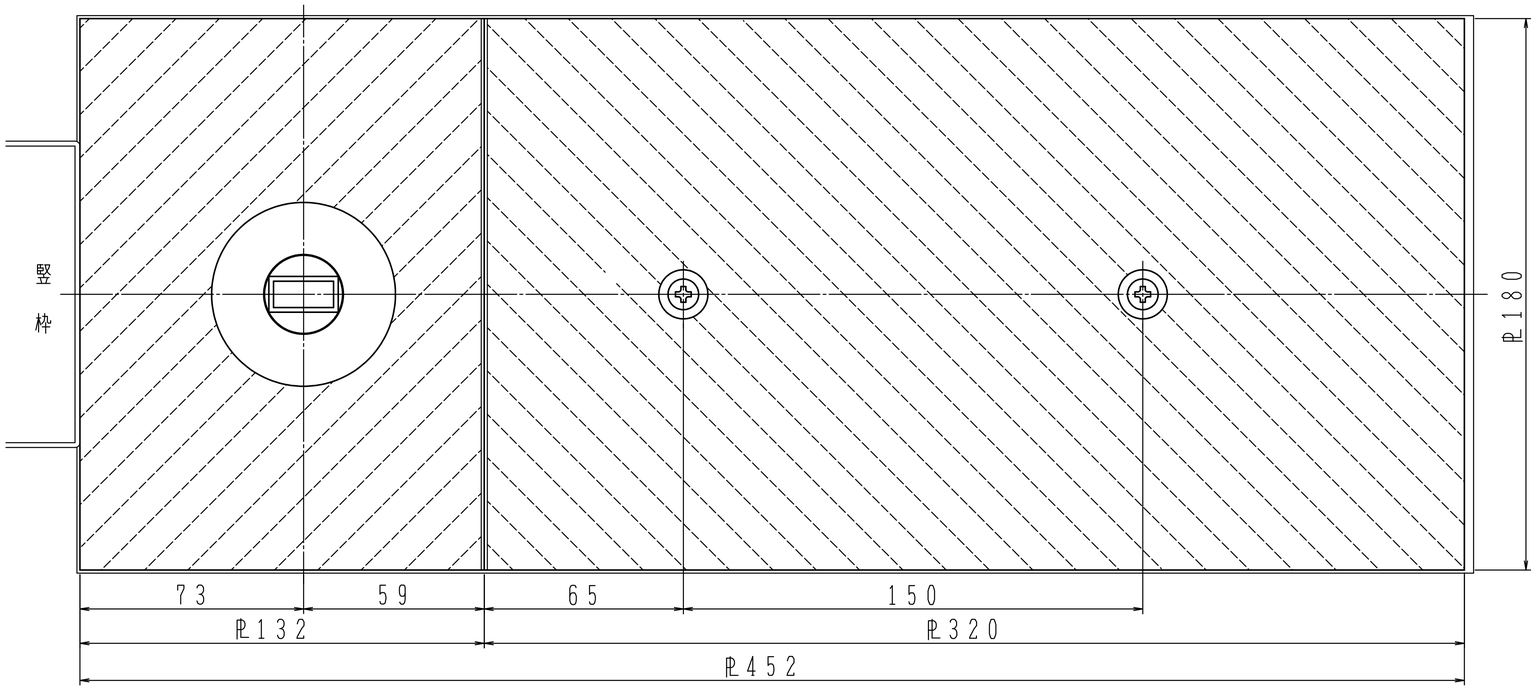

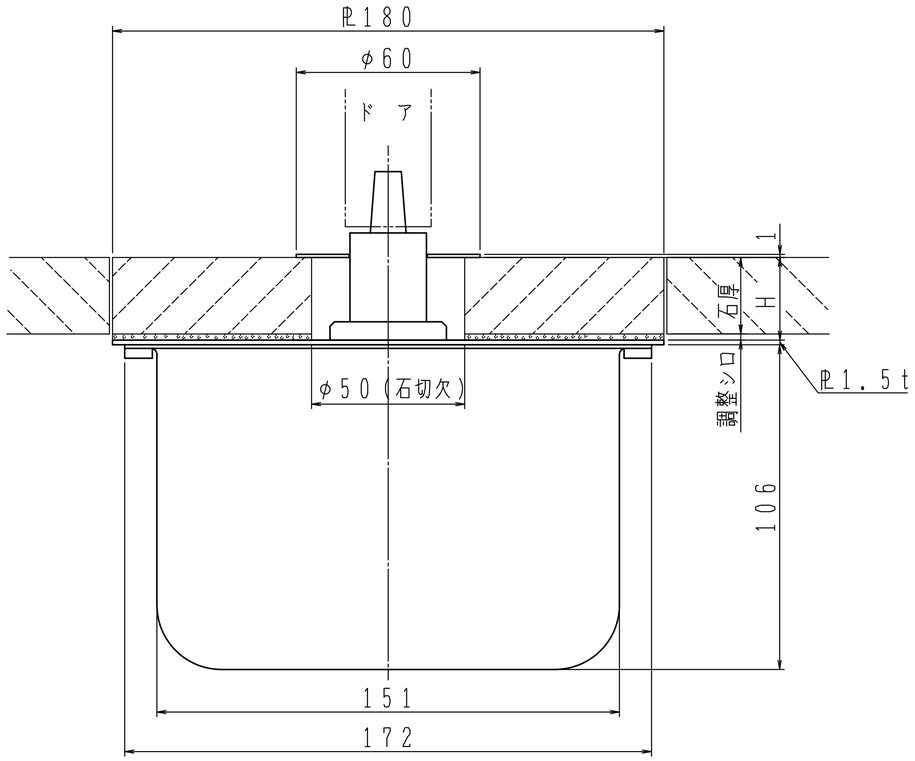

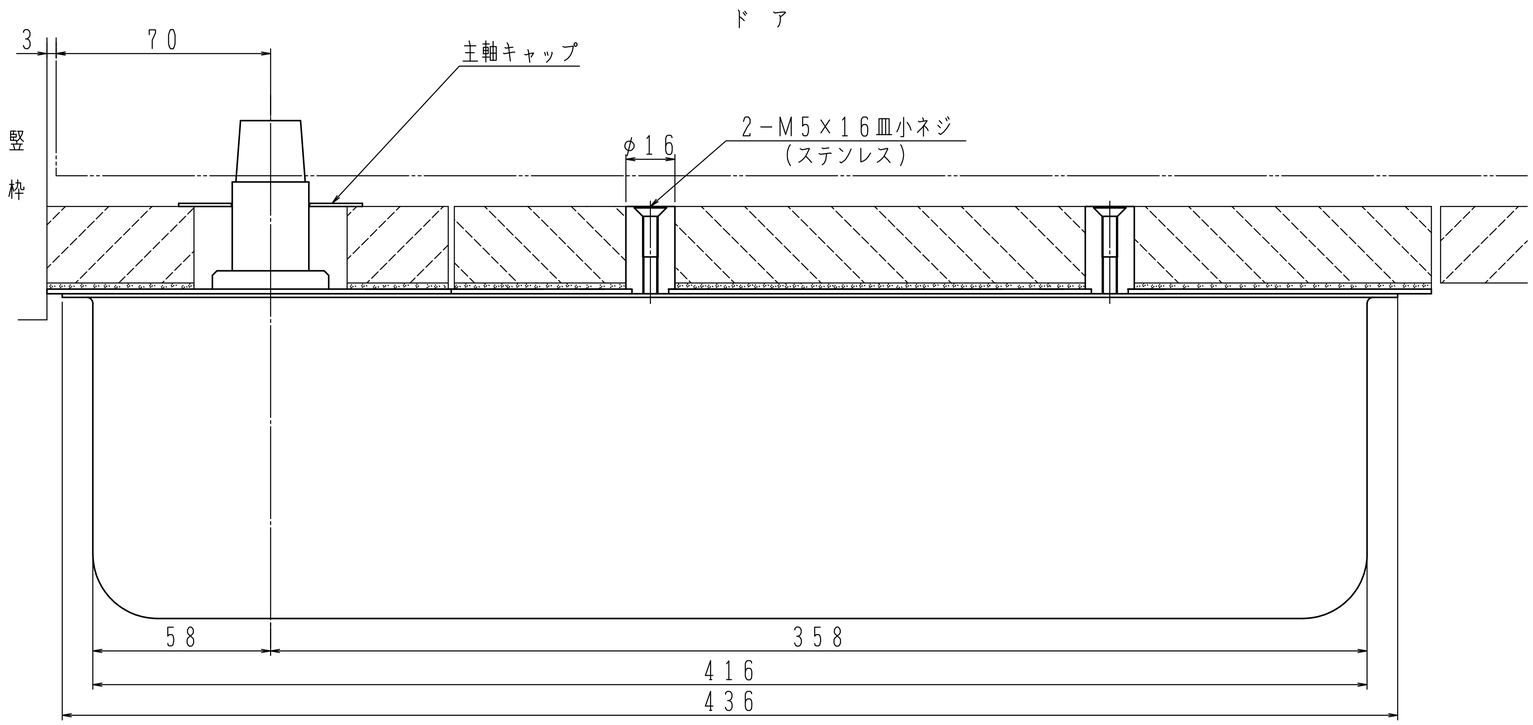

日本ドアーチエック製造株式会社	図面名 フロアヒンジ　Ｅ－１３０／ＥＳ－１３０ 石張りＡタイプ　納まり図	改訂 ２

１１～２５ｍｍ厚の石張り納まりに対応出来るよう、
主軸１７･２２･２７ｍｍ伸ばしのフロアヒンジを
設定しております。

石　厚	H	プレートタイプ
２１～２５	２７	Ｉ－Ｂ－２７
１６～２０	２２	Ｉ－Ｂ－２２
１１～１５	１７	Ｉ－Ｂ－１７

例：石厚２２ｍｍの場合、調整シロ（接着剤等）により
　　Ｈ寸法を２７ｍｍに調整して下さい。
　　又そのプレートタイプはＩ－Ｂ－２７になります。

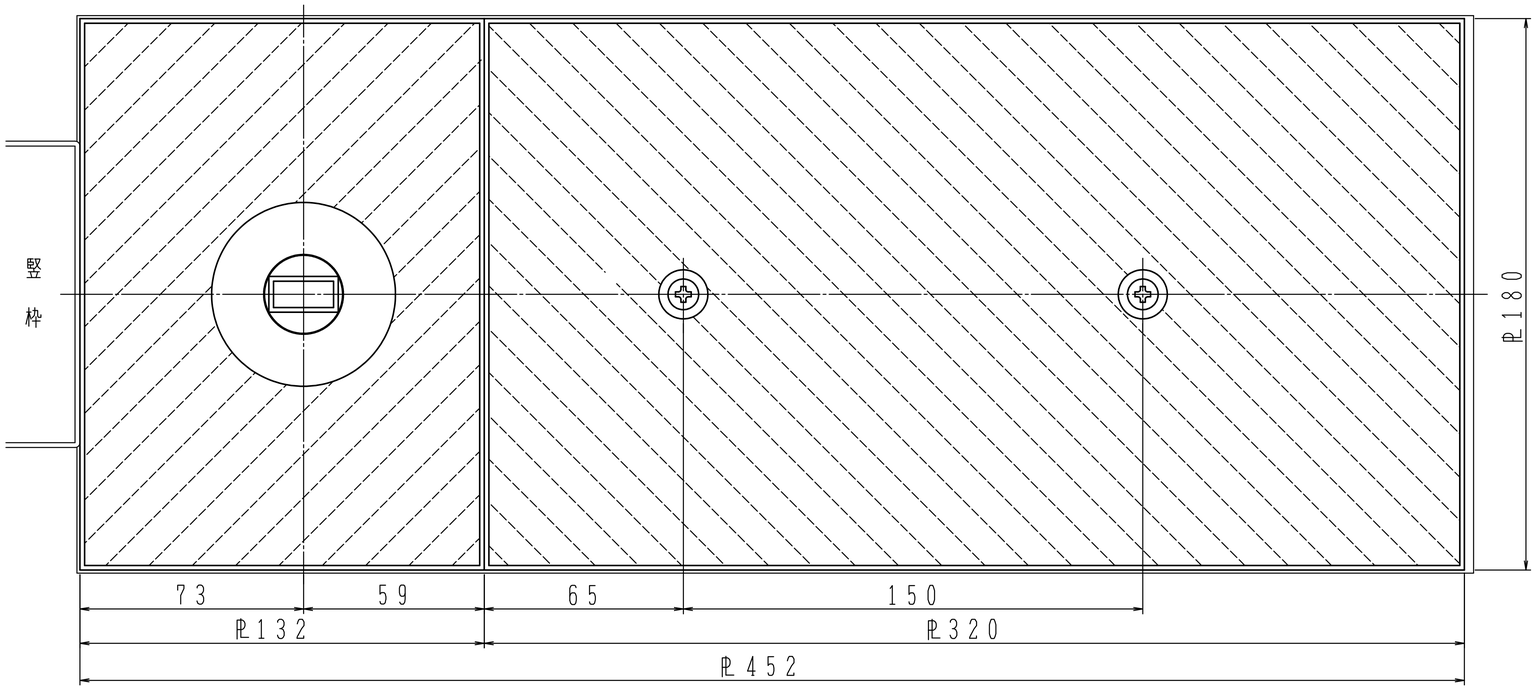

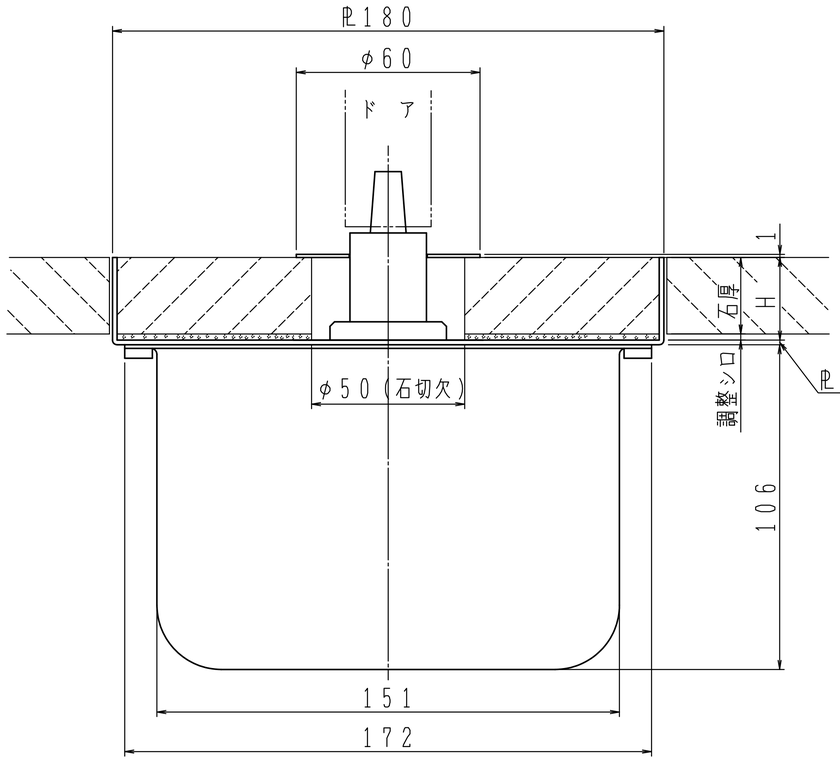

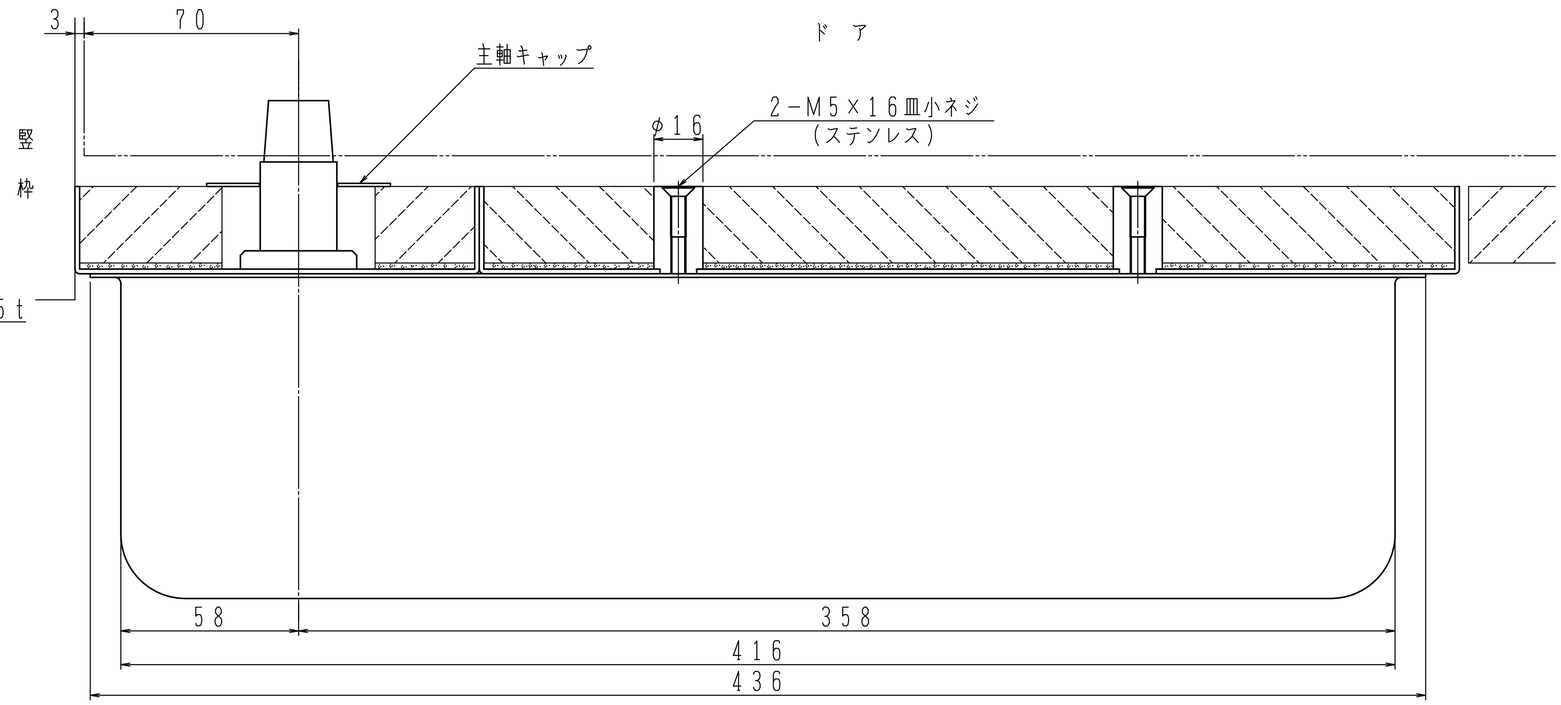

日本ドアーチエック製造株式会社	図画名 フロアヒンジ　Ｅ－１３０／ＥＳ－１３０ 石張りＢタイプ　納まり図	改訂 ２