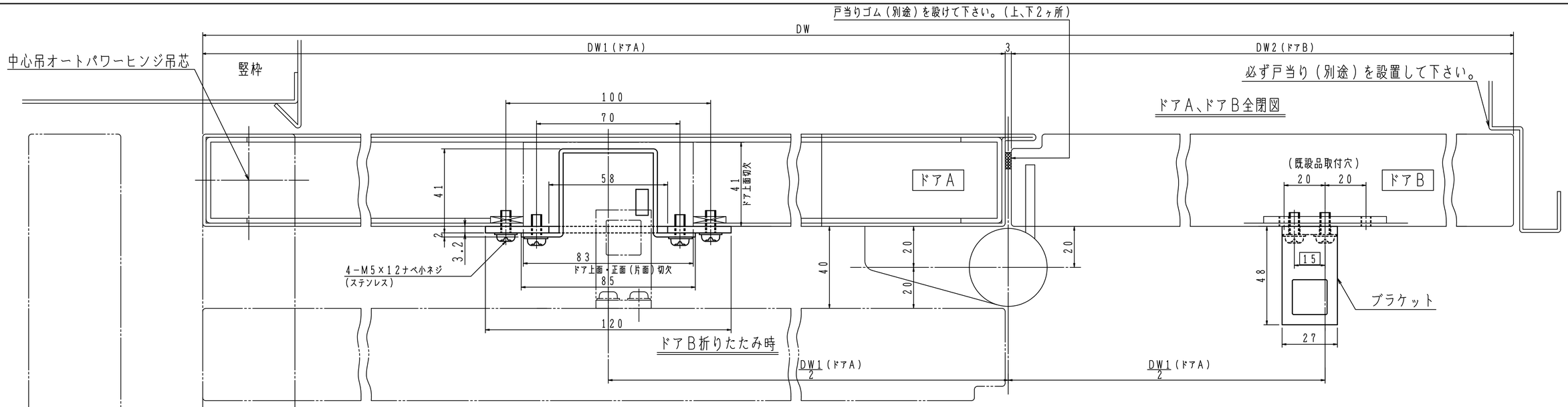

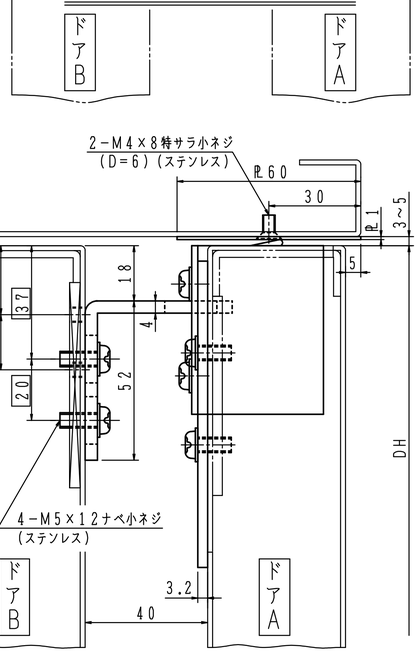

ドア全開時、戸袋内折り戸納まり図

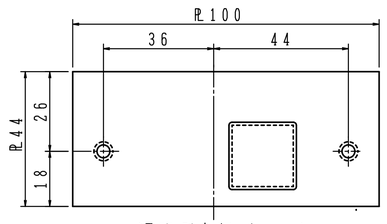

通路側上部プレート

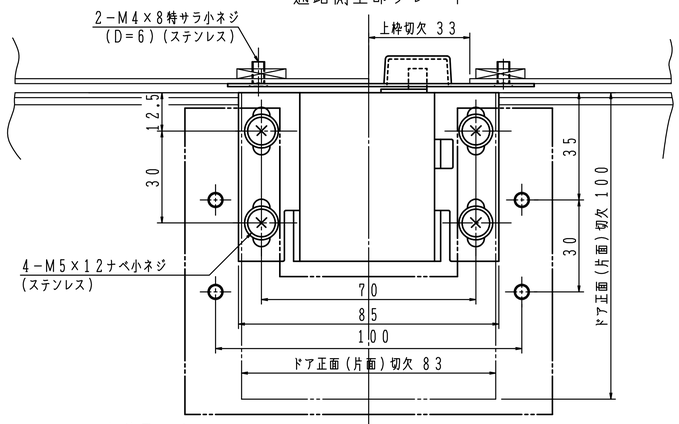

本体取付板

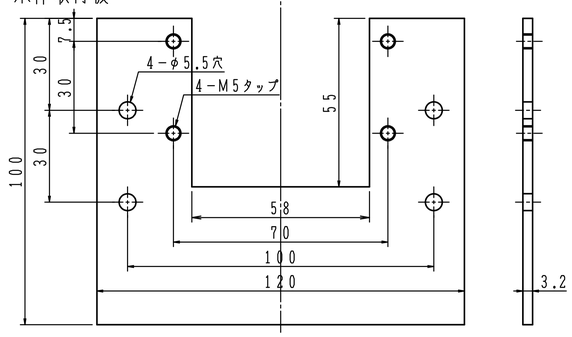

（枠と扉の段差
３ｍｍの場合）

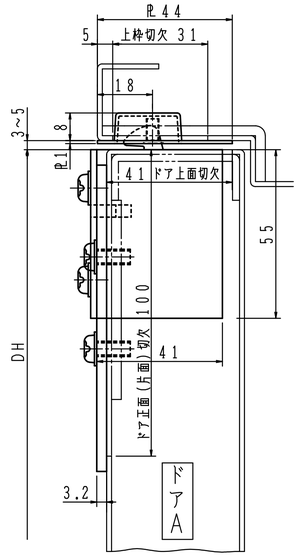

ドア全閉時、折り戸納まり図

上枠（通路側）切欠寸法

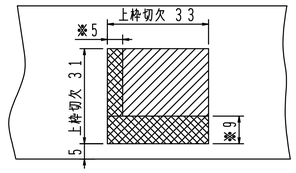

ドア上面切欠寸法

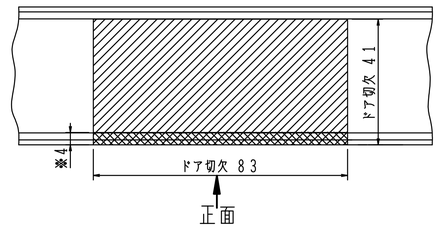

ドア正面切欠寸法

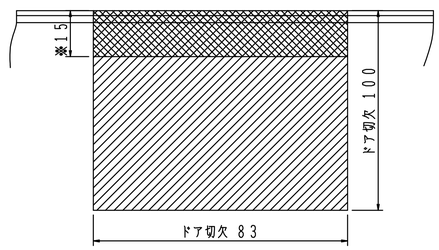

※上枠（通路側）及びドアの切欠寸法を大きくする必要があります。（▨部）

左勝手の場合のブラケット取付位置

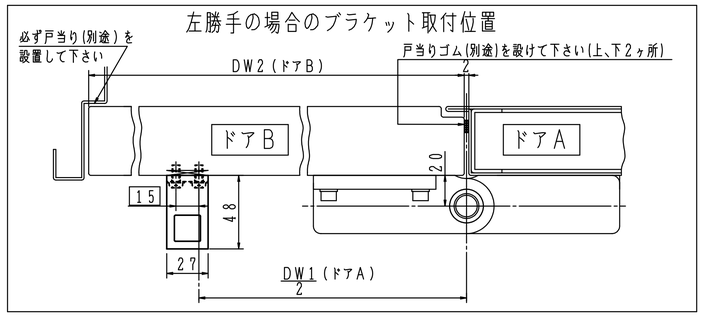

戸袋側上部プレート

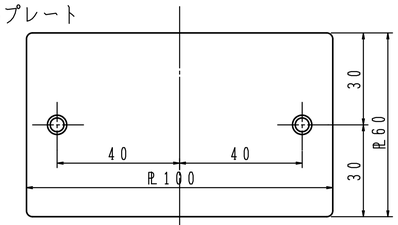

［特記事項］
ブラケットは新規穴加工が必要となります。（▭寸法）
本体取付板・ブラケット・通路側上部プレートは取替専用品です。

本図は右開きを示す。
左右勝手によりブラケット取付位置が異なります。

日本ドアーチエック製造株式会社	図面名 折り戸用ドアホルダー　HCH−40（HK−40取替用）　納まり図	改訂 1