品　番	適用ドア寸法		ドア重量
潜り戸用	DW×DH mm	ドア厚mm以上	kg以下
HC−10KM	1000×2100	40	85

トップピボット(上枠側)
トップピボット(ドア側)　はHC−10Tと共通です。

※左右勝手があります。
本図は右開きを示す。

左右勝手基準

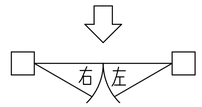

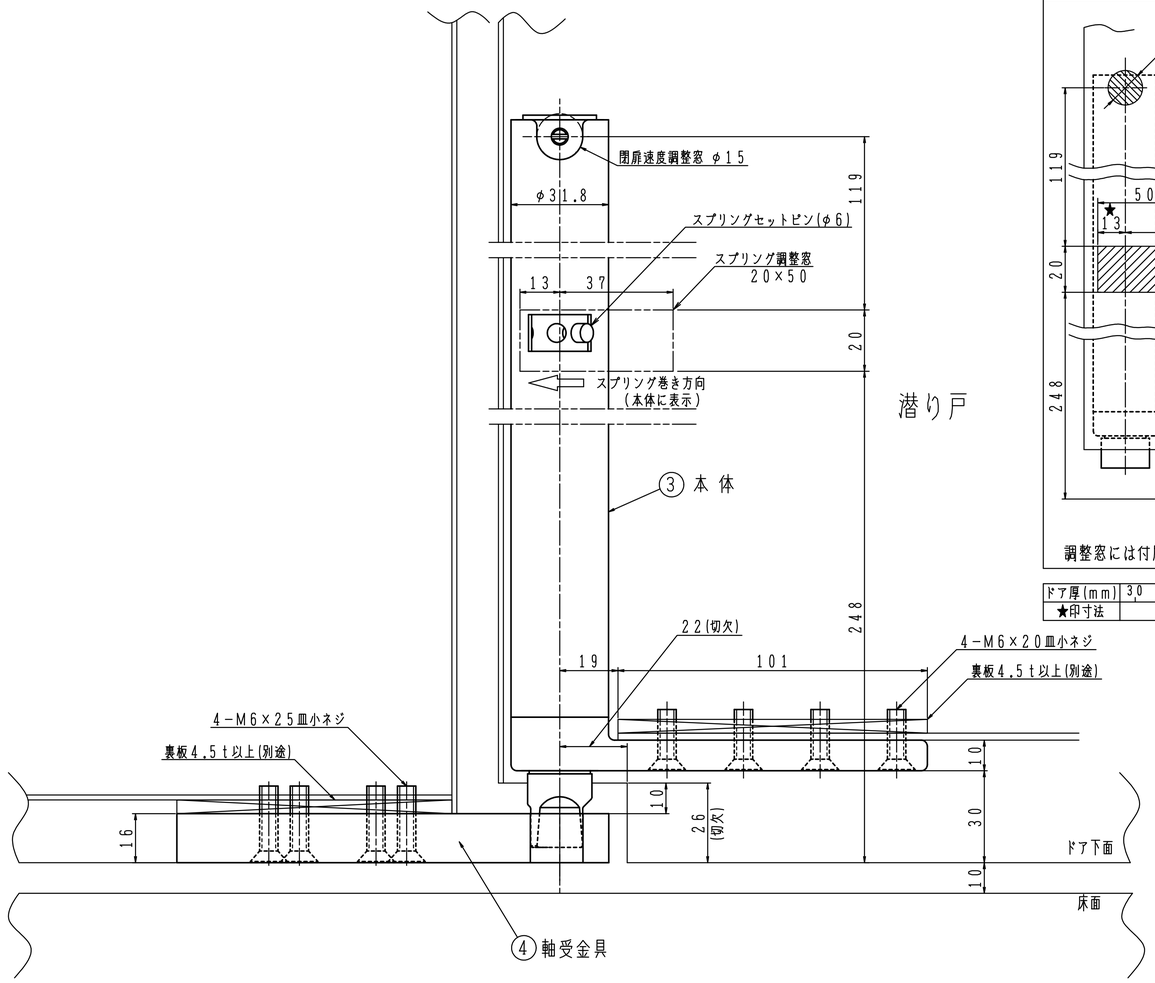

潜り戸

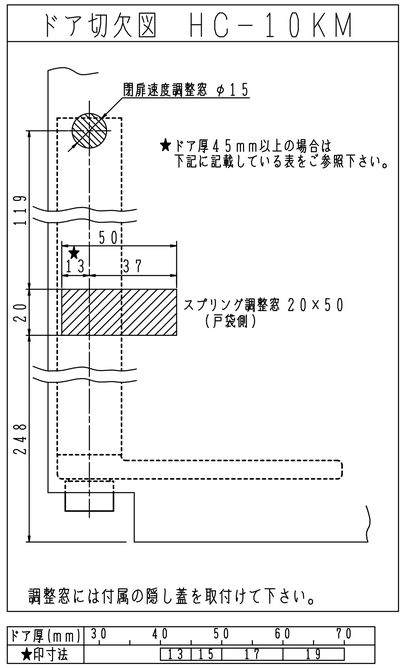

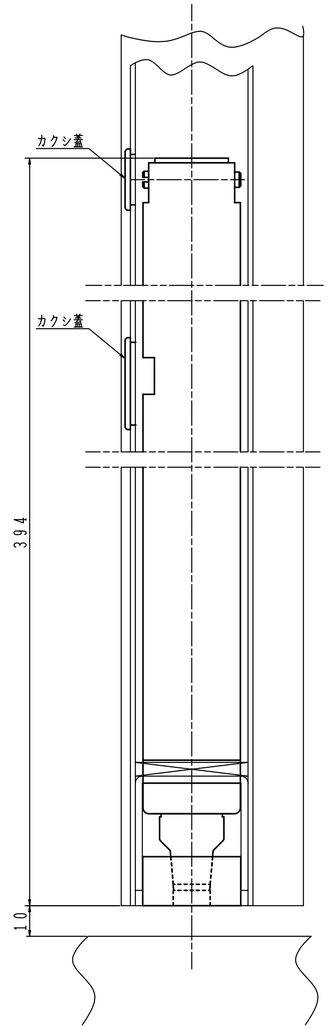

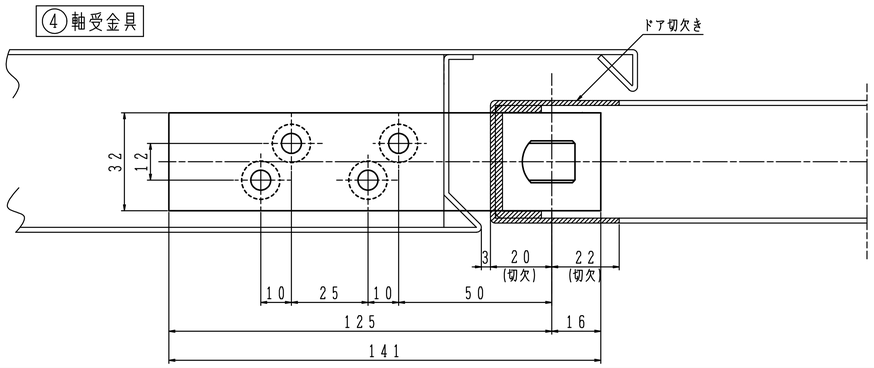

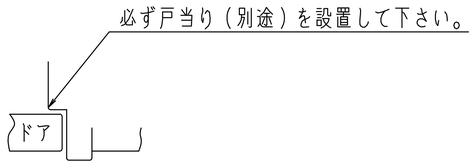

日本ドアーチエック製造株式会社	図面名 オートパワーヒンジ　HC−10KM(潜り戸用)　納まり図	改訂 1