品　番	適用ドア寸法		ドア重量
潜り戸用	DW×DH mm	ドア厚mm以上	kg以下
HC－8KL	800×2100	36	50

トップピボット(上枠側)
トップピボット(ドア側)　はHC－8Tと共通です。

※左右勝手があります。
本図は右開きを示す。

左右勝手基準

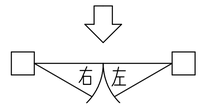

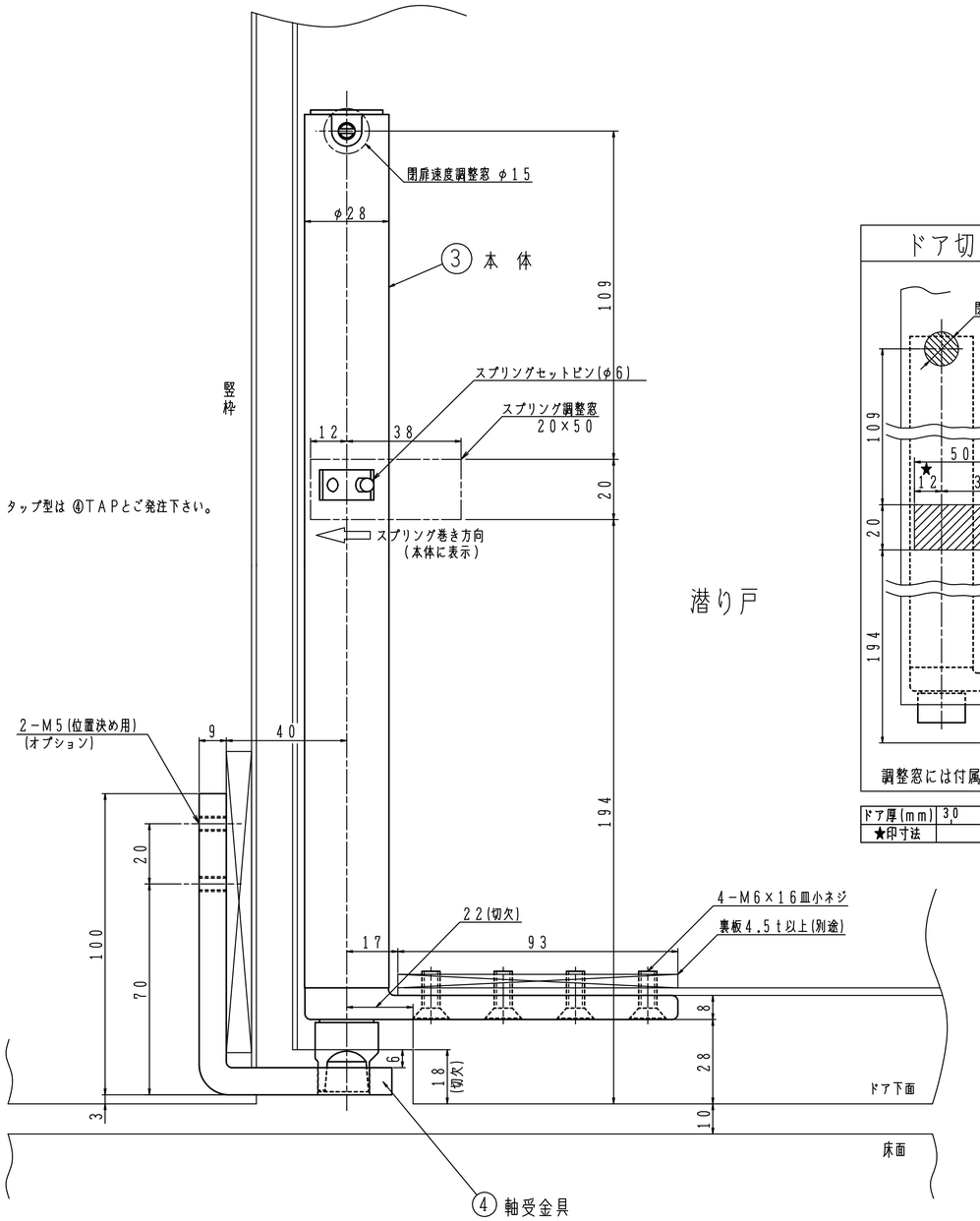

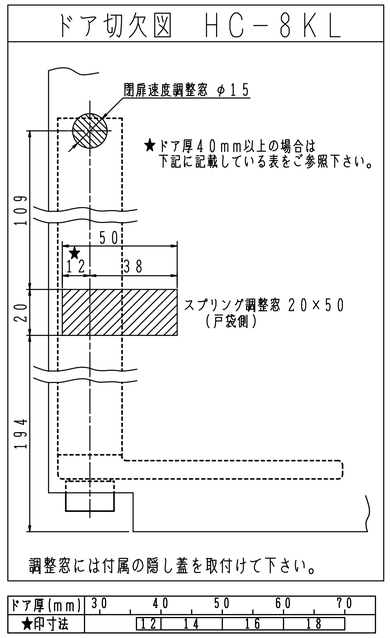

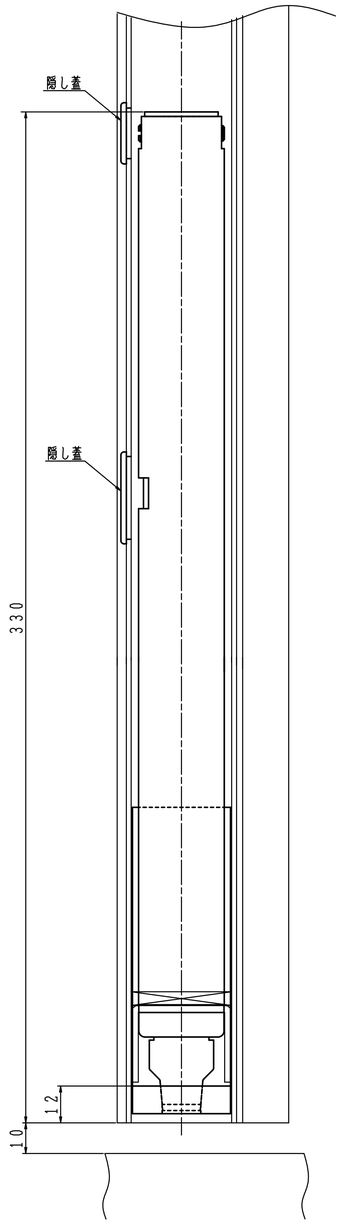

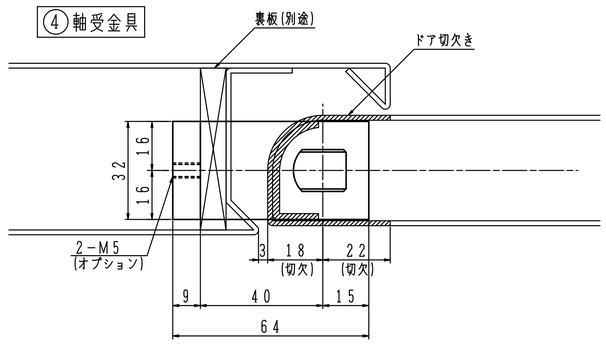

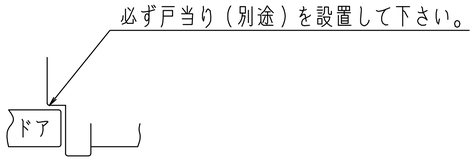

日本ドアーチエック製造株式会社	図面名　オートパワーヒンジ　HC－8KL（潜り戸用）　納まり図	改訂　1