品　番	適用ドア寸法		ドア重量
潜り戸用	DW×DH mm	ドア厚mm以上	kg以下
HC−8KM	800×2100	36	50

トップピボット(上枠側)
トップピボット(ドア側)　はHC−8Tと共通です。

※左右勝手があります。
本図は右開きを示す。

左右勝手基準

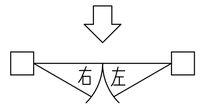

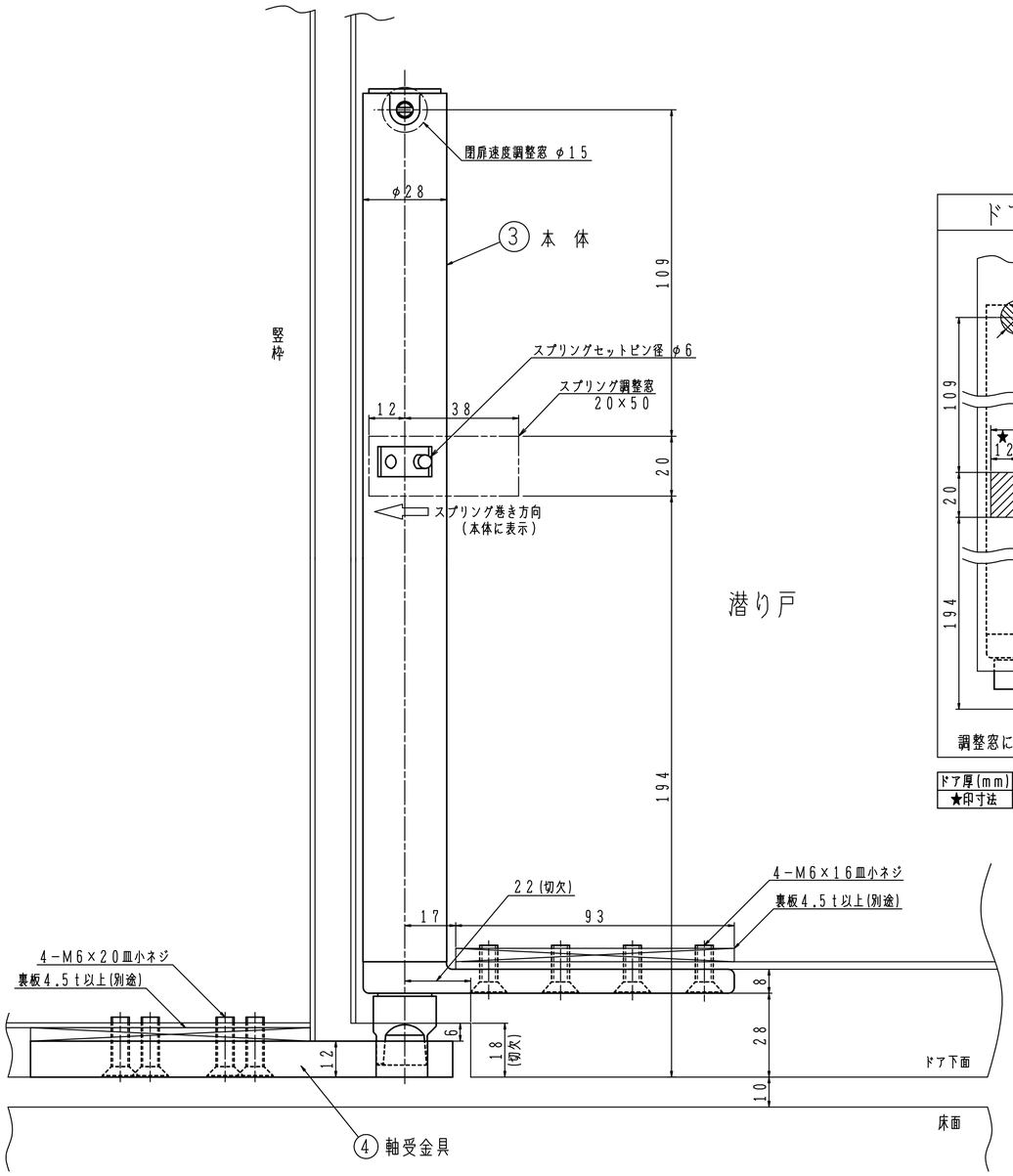

潜り戸

ドア切欠図　HC−8KM

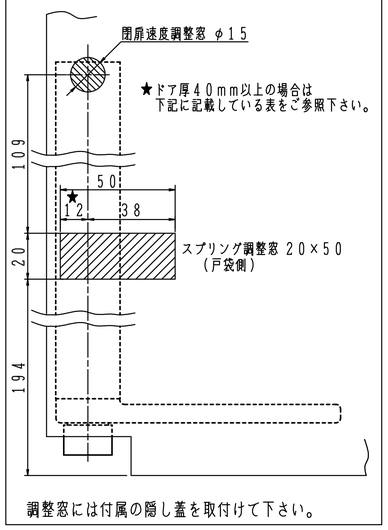

調整窓には付属の隠し蓋を取付けて下さい。

ドア厚(mm)	30	40	50	60	70
★印寸法		12	14	16	18

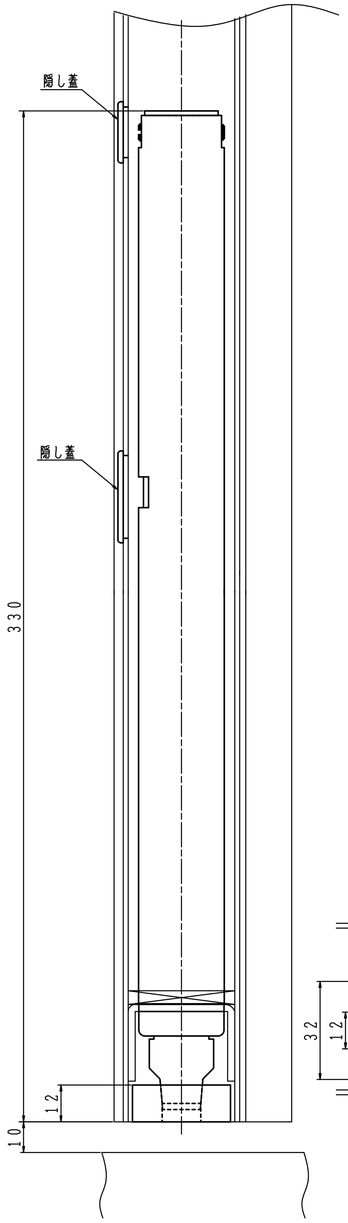

④ 軸受金具

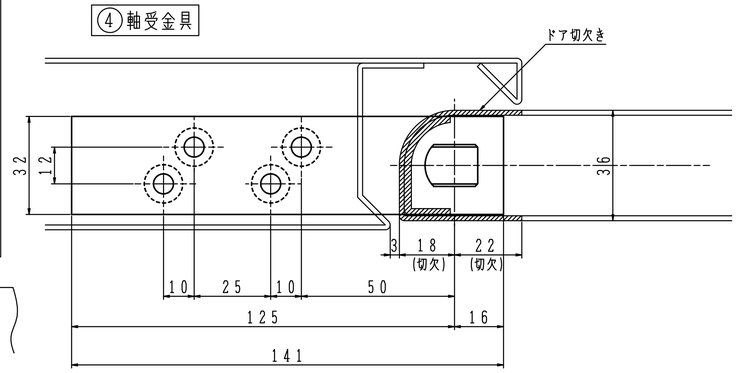

必ず戸当り（別途）を設置して下さい。

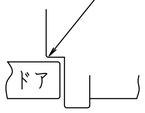

日本ドアーチエック製造株式会社	図面名 オートパワーヒンジ　HC−8KM（潜り戸用）　納まり図	改訂 1