| 品　番 | 適用ドア寸法 | | ドア重量 |
|---|---|---|---|
| | DW×DH mm | ドア厚mm以上 | kg以下 |
| HC−26 | 2600×2600 | 55 | 310 |
| HC−30 | 3000×2600 | 55 | 410 |
| HC−35 | 3500×3000 | 55 | 650 |

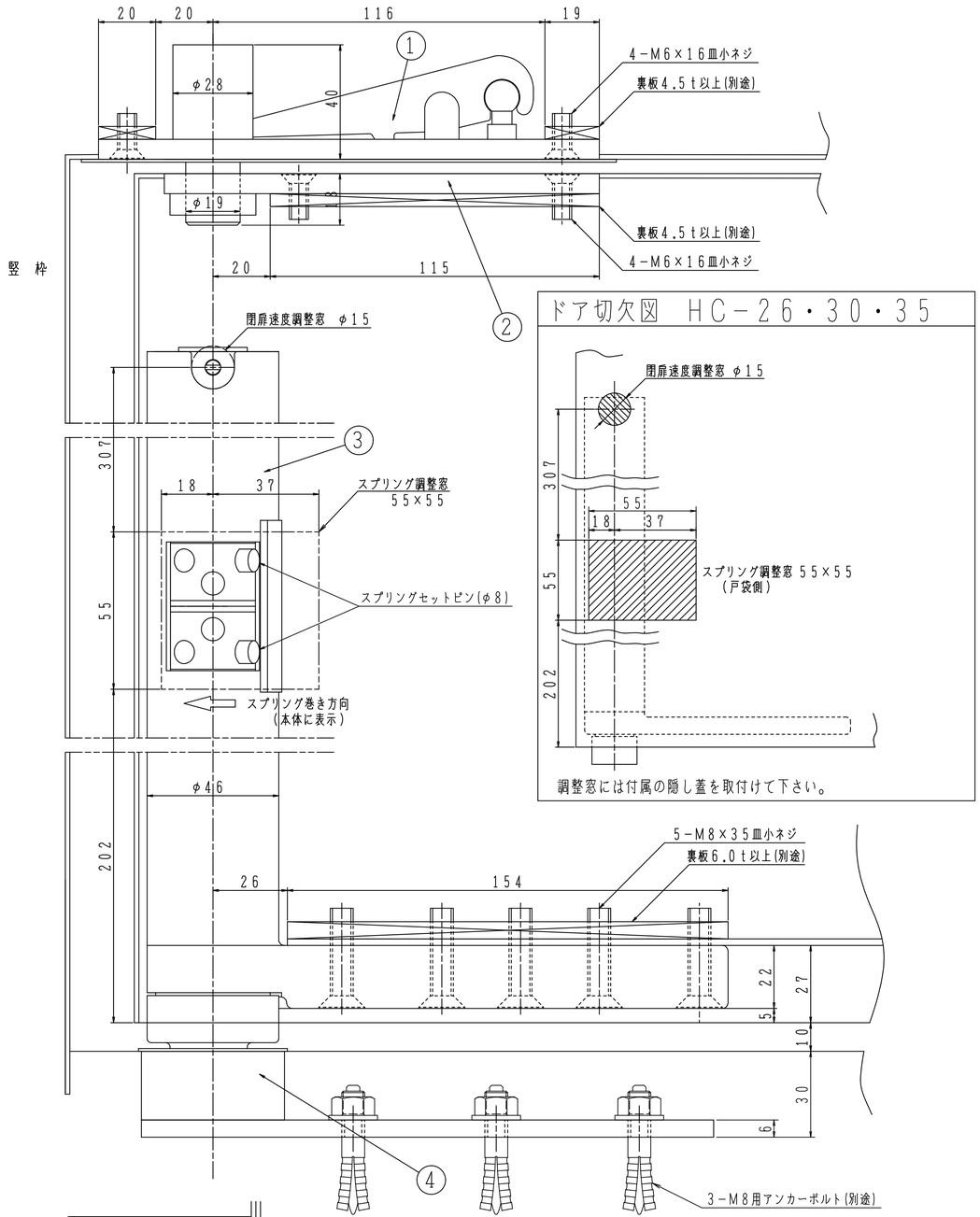


ドア切欠図　HC−26・30・35




調整窓には付属の隠し蓋を取付けて下さい。

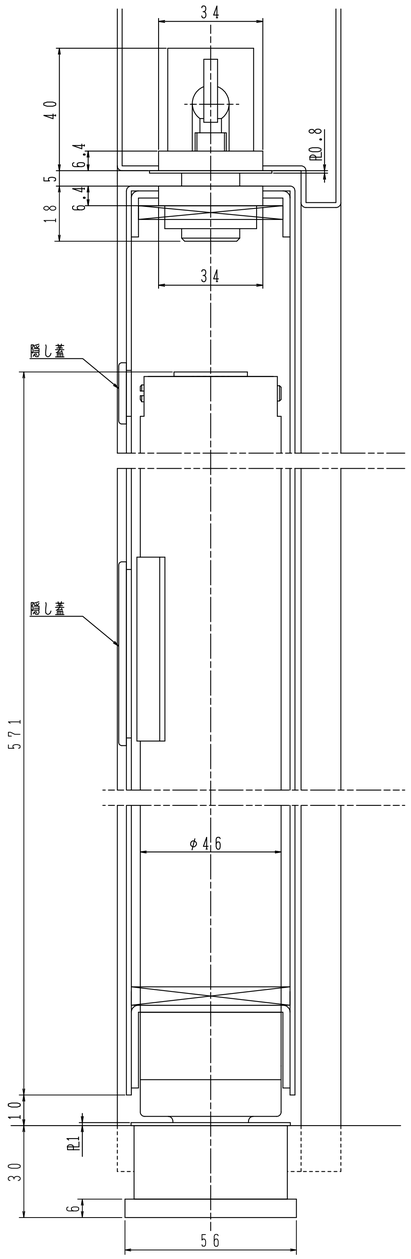


① トップピボット（上枠側）

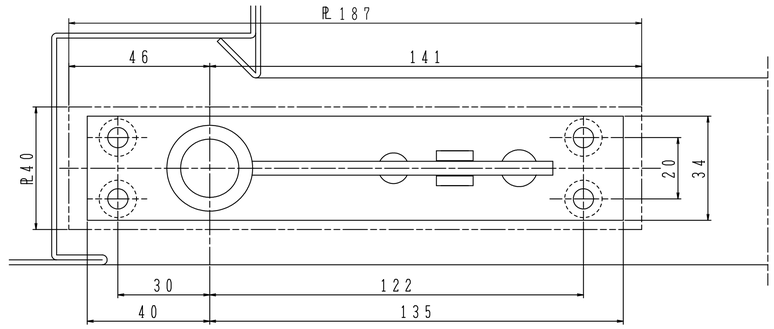

② トップピボット（ドア側）

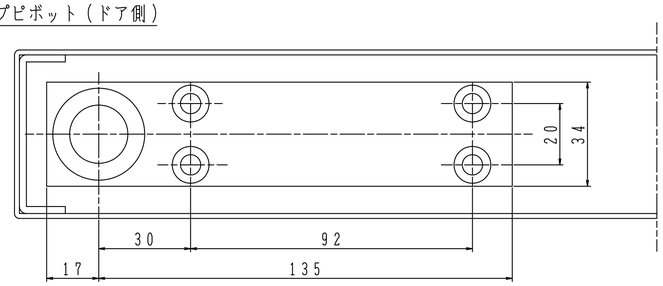

④ 床面軸座(埋込型固定式軸受金具)

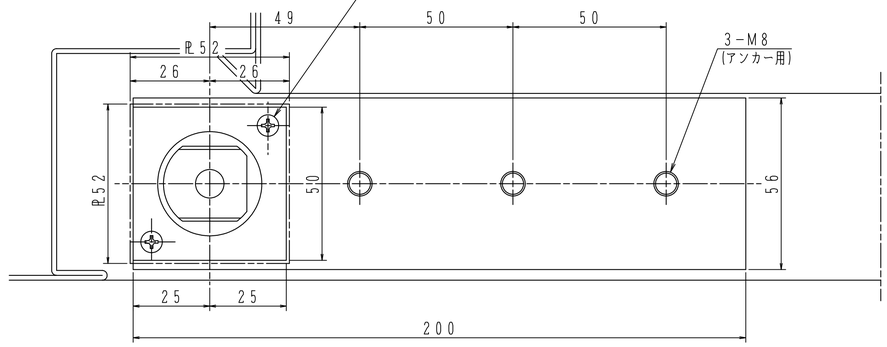


③ 本　体

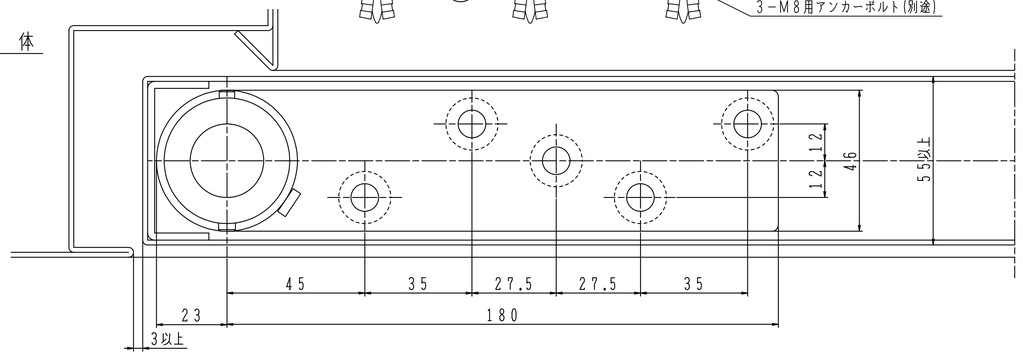

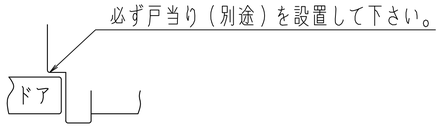


本体取付挿入口　　ドア補強チャンネル切欠き図
斜線部を切欠いて下さい。

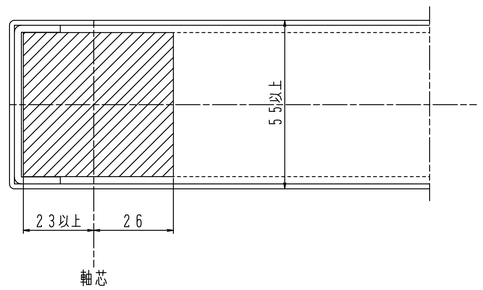


※左右勝手があります。
本図は右開きを示す。

左右勝手基準

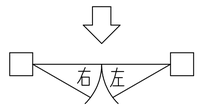


| 日本ドアーチエック製造株式会社 | 図面名　オートパワーヒンジ　HC−26／HC−30／HC−35　納まり図 | 改訂　2 |
|---|---|---|