| 品　番 | 適用ドア寸法 | | ドア重量 |
|---|---|---|---|
| | DW×DH mm | ドア厚mm以上 | kg以下 |
| O−9AH | 950×2100 | 40 | 70 |
| O−10AH | 1050×2400 | | 100 |

■タップ型(①④タップ穴加工付)は品番の後にTAPを付けて下さい。(オプション)
発注例：O−10AH TAP
タップ穴は（　）内寸法をご参照下さい。
■①カバー3㎜伸ばしは品番の後に①Tを付けて下さい。(オプション)
発注例：O−9AH ①T
■④床面軸座カバー3mm伸ばし(28mm)は品番の後に④Tを付けて下さい。(オプション)
発注例：O−10AH ④T

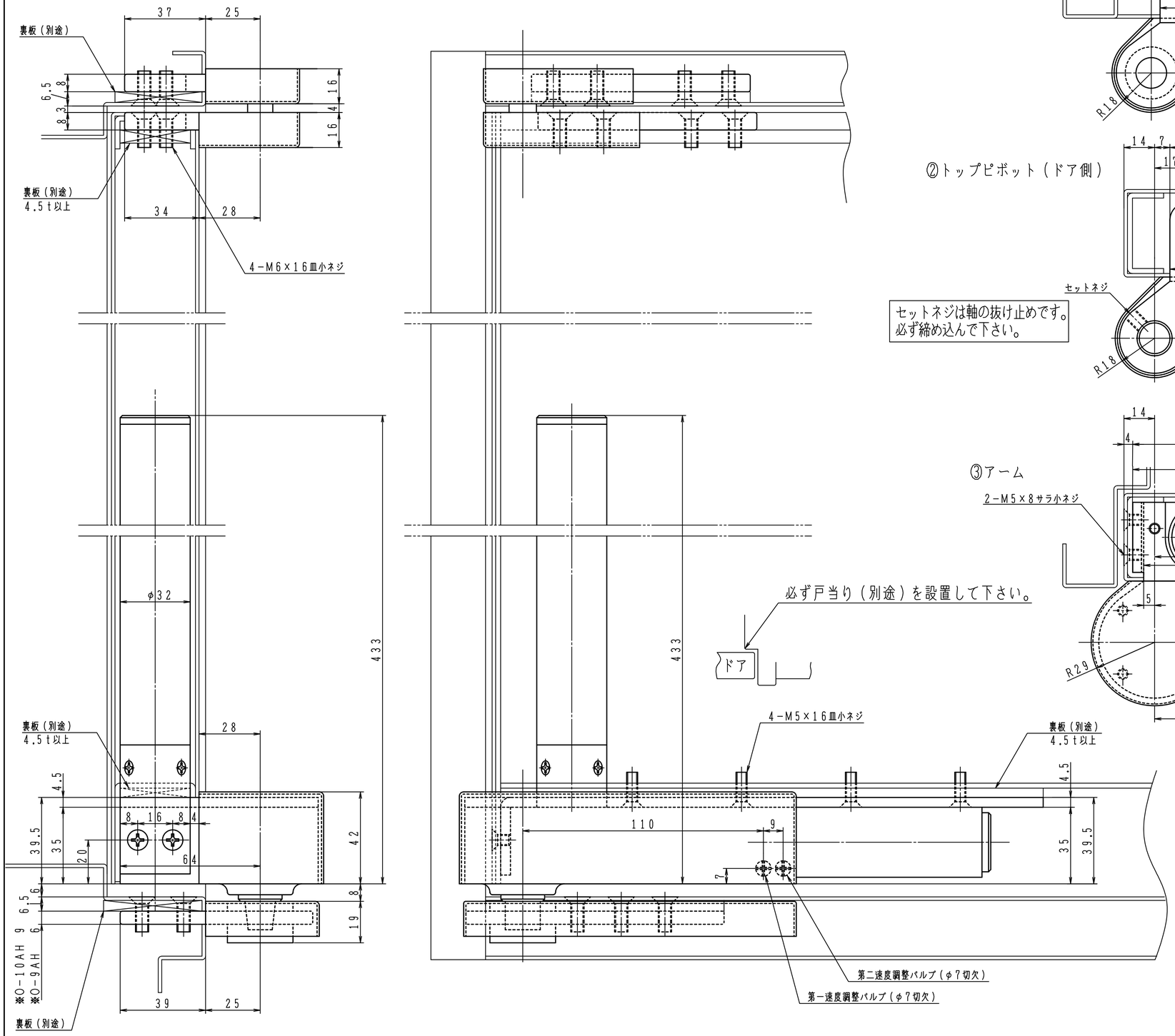


①トップピボット（上枠側）

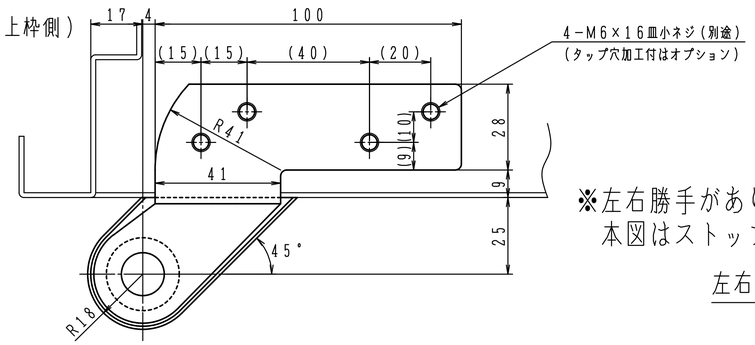


※左右勝手があります。
本図はストップなし、右開きを示す。

左右勝手基準

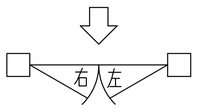


②トップピボット（ドア側）

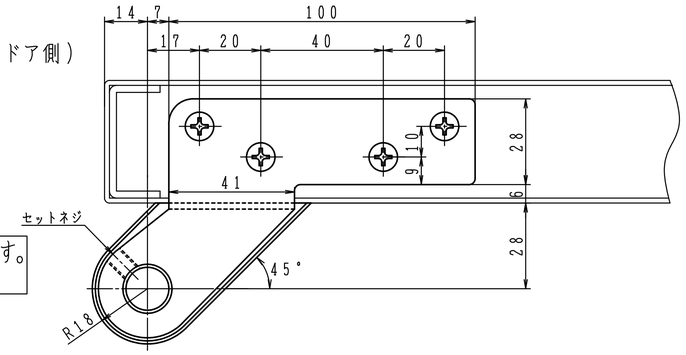


セットネジは軸の抜け止めです。
必ず締め込んで下さい。

③アーム

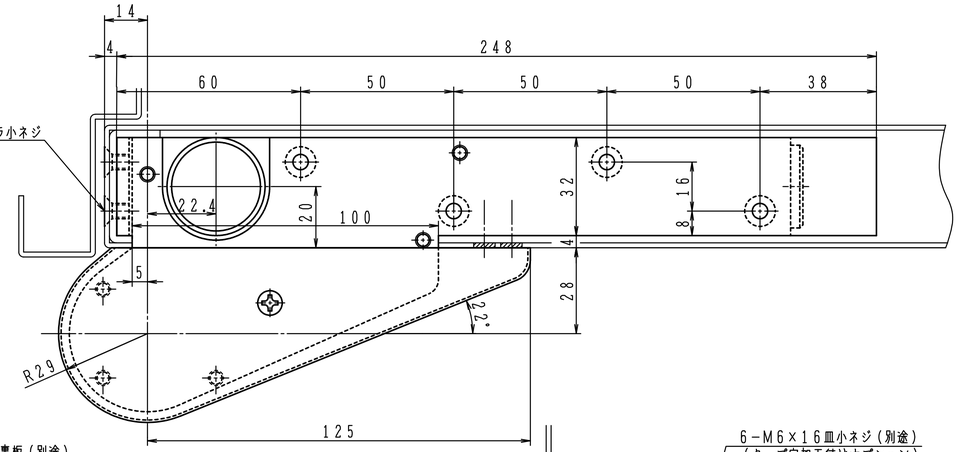


④床面軸座

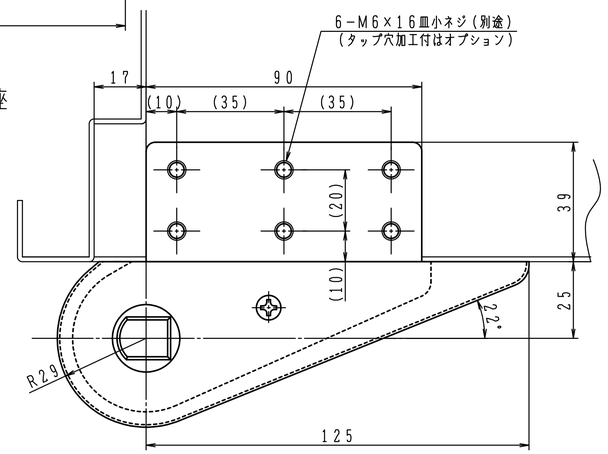


| 日本ドアーチエック製造株式会社 | 図面名<br>オフセットパワーヒンジ　O−9AH／O−10AH　納まり図 | 改訂<br>1 |
|---|---|---|