品　番	適用ドア寸法		ドア重量
	DW×DH mm	ドア厚mm以上	kg以下
OS－9A	950×2100	40	70
OS－10A	1050×2400		100

■タップ型(①④タップ穴加工付)は品番の後にTAPを付けて下さい。(オプション)
発注例：OS－10A TAP
タップ穴は（　）内寸法をご参照下さい。
■①カバー3㎜伸ばしは品番の後に①Tを付けて下さい。(オプション)
発注例：OS－9A ①T
■④床面軸座カバー3mm伸ばし(28mm)は品番の後に④Tを付けて下さい。(オプション)
発注例：OS－10A ④T

注)トップピボット(上枠側)の上面と天井面が同面の場合は、ドアの吊込み及び取外しが出来ません。
トップピボット(上枠側)の上面と天井面は1mm以上あけて下さい。

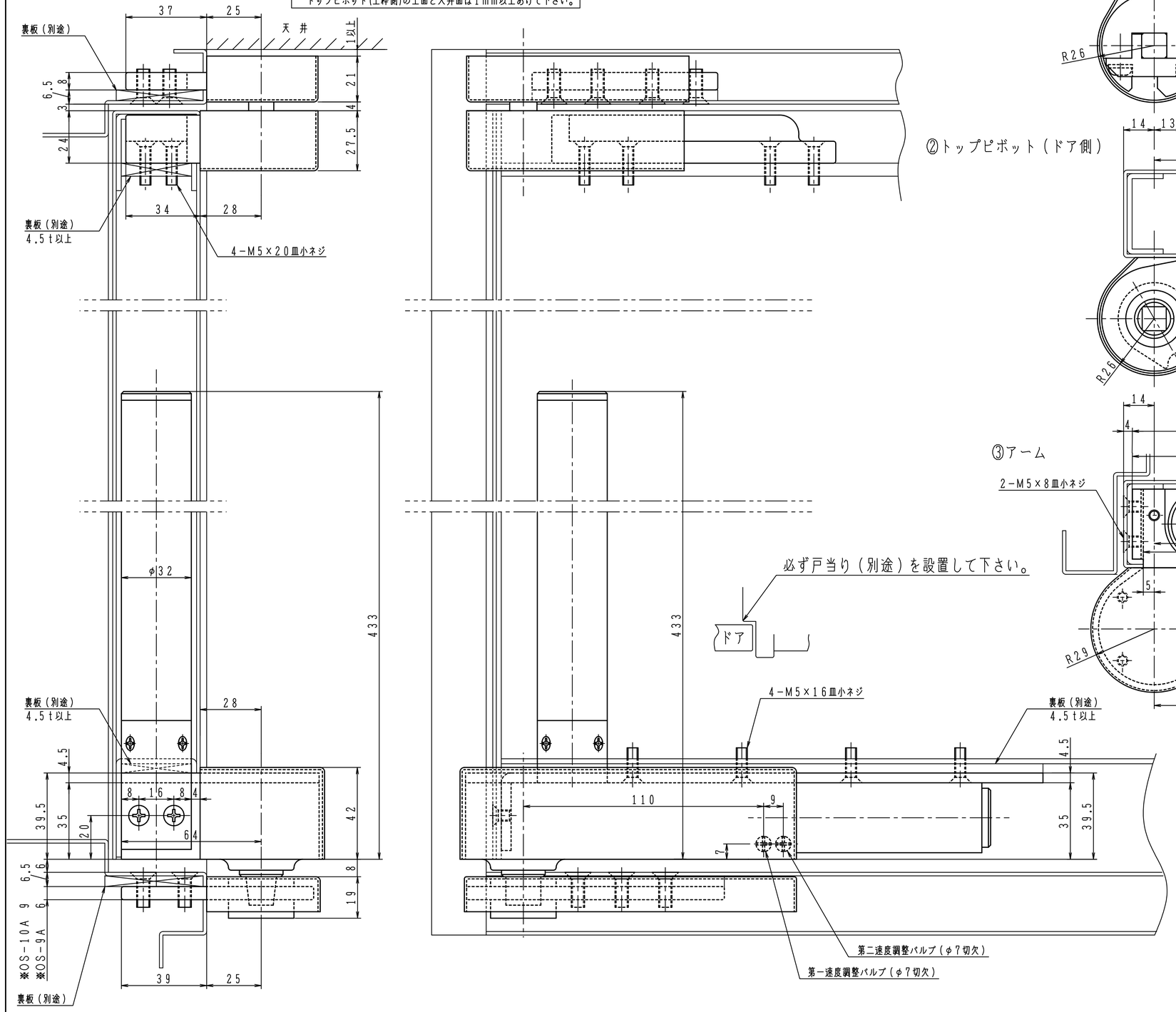

①トップピボット（上枠側）

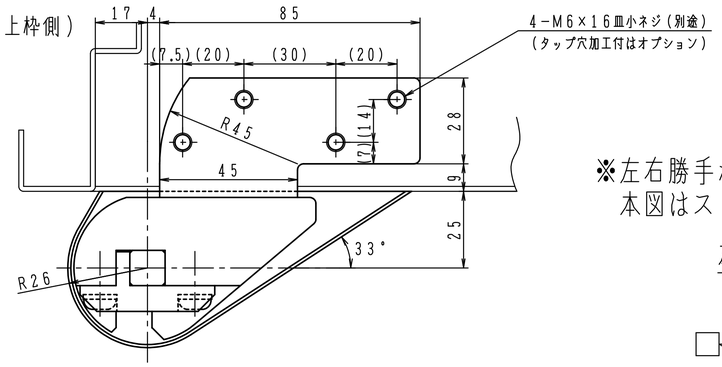

※左右勝手があります。
本図はストップ付、右開きを示す。

左右勝手基準

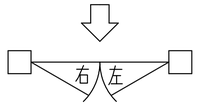

②トップピボット（ドア側）

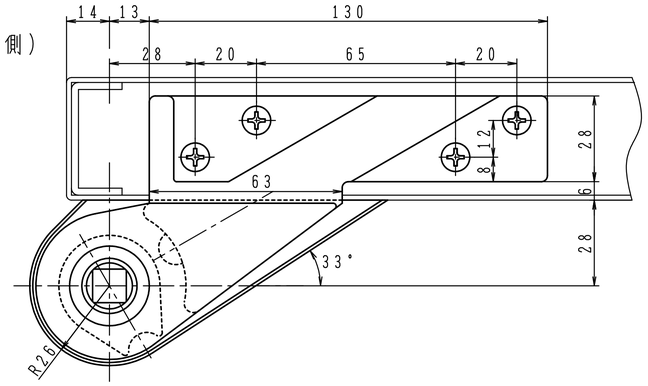

③アーム

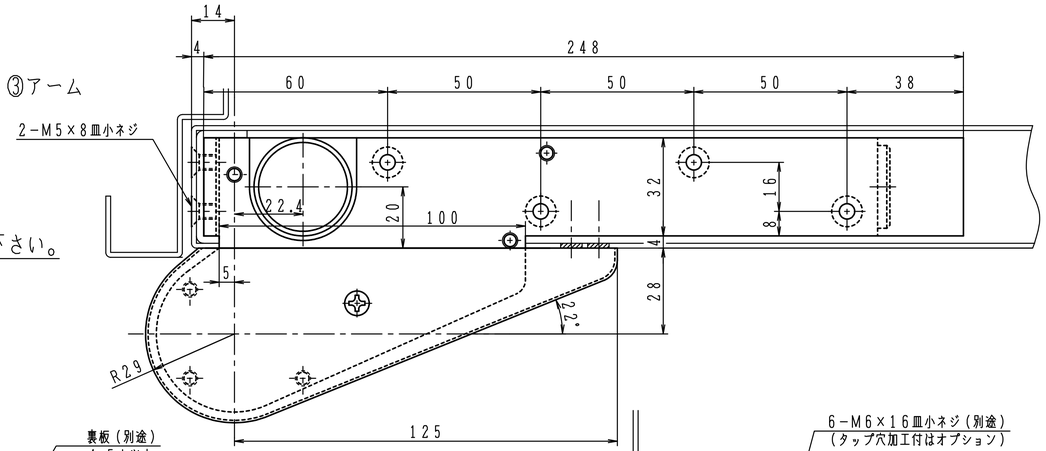

④床面軸座

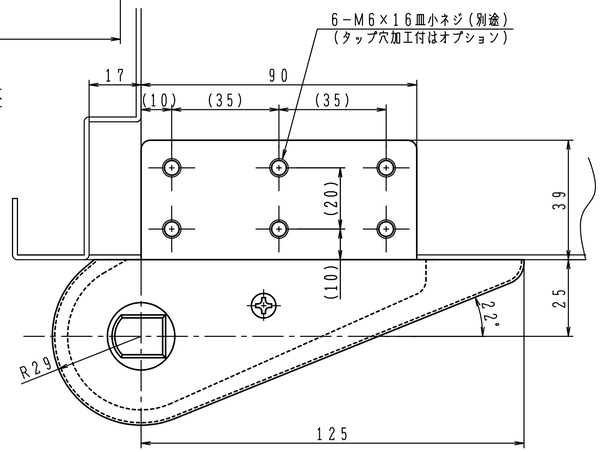

日本ドアーチエック製造株式会社	図面名　オフセットパワーヒンジ　OS－9A／OS－10A　納まり図	改訂 1