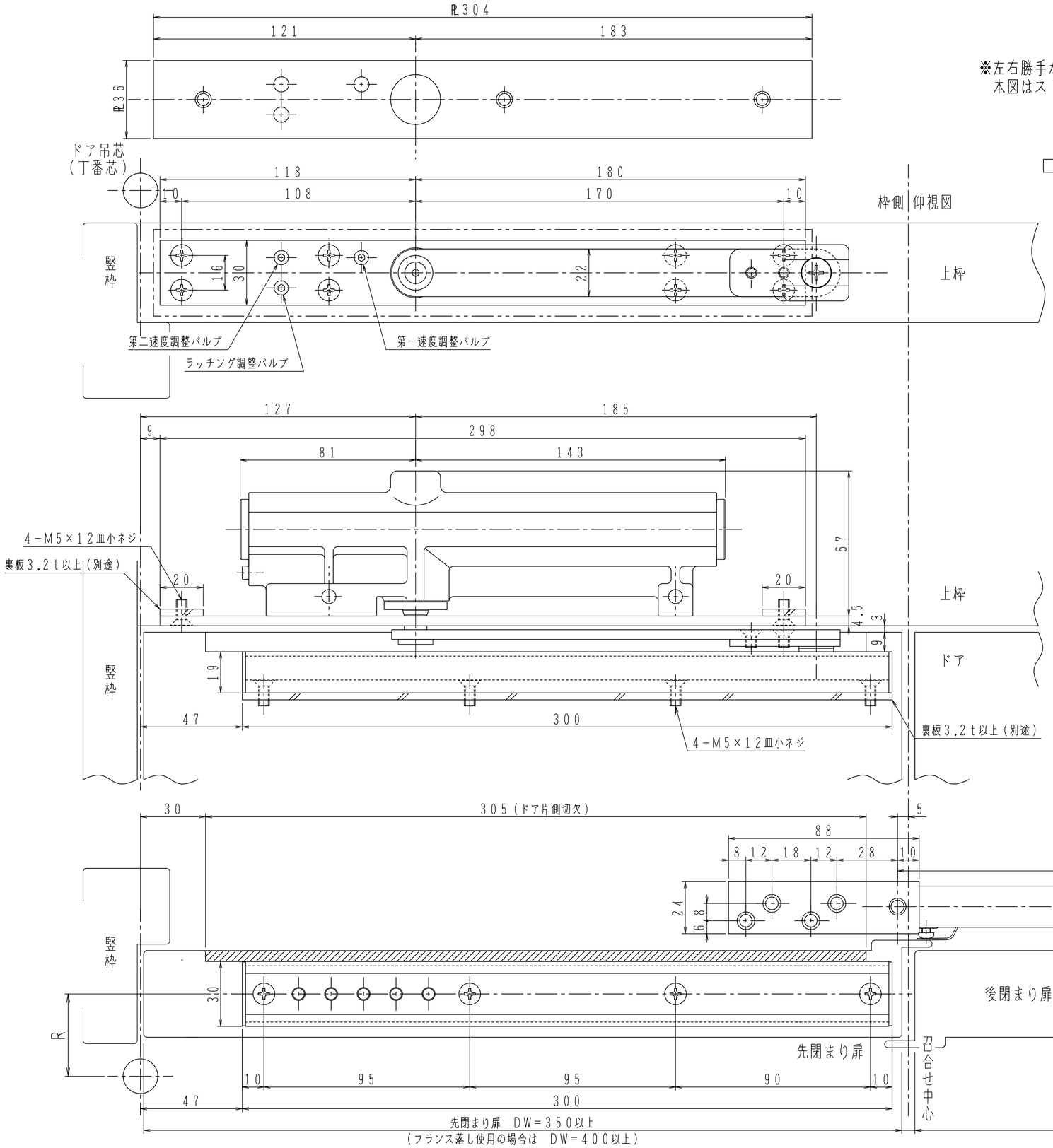

※左右勝手があります。
本図はストップなし、右開きを示す。

左右勝手基準

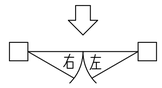

品　番	子扉幅 mm		ドア重量 kg以下
	最大	最小	
CLU-62NJ	700	350	45

必ず戸当り(別途)を設置して下さい。
DW700以上は標準品をご使用下さい。

ピボットヒンジとの併用は出来ません。
ストップ付の場合はお問合せ下さい。

R寸法	ドア最大開き角度
30～53	90°, 85°

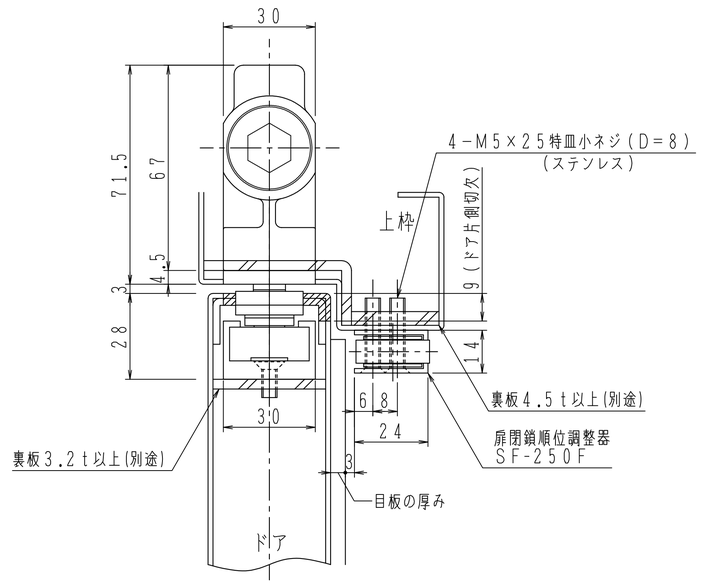

本製品はオーダー品です。

日本ドアーチエック製造株式会社	図面名 ドアクローザ CLU-62NJ 納まり図(丁番吊/順位調整器併用納まり)	改訂 2