品　番		適用ドア寸法 DW×DHmm	ドア重量 kg以下
ストップなし	ストップ付		
630	S－630	950×2100	85
640	S－640	1050×2400	120

ストップ付
ストップなし　取付位置は同じです。

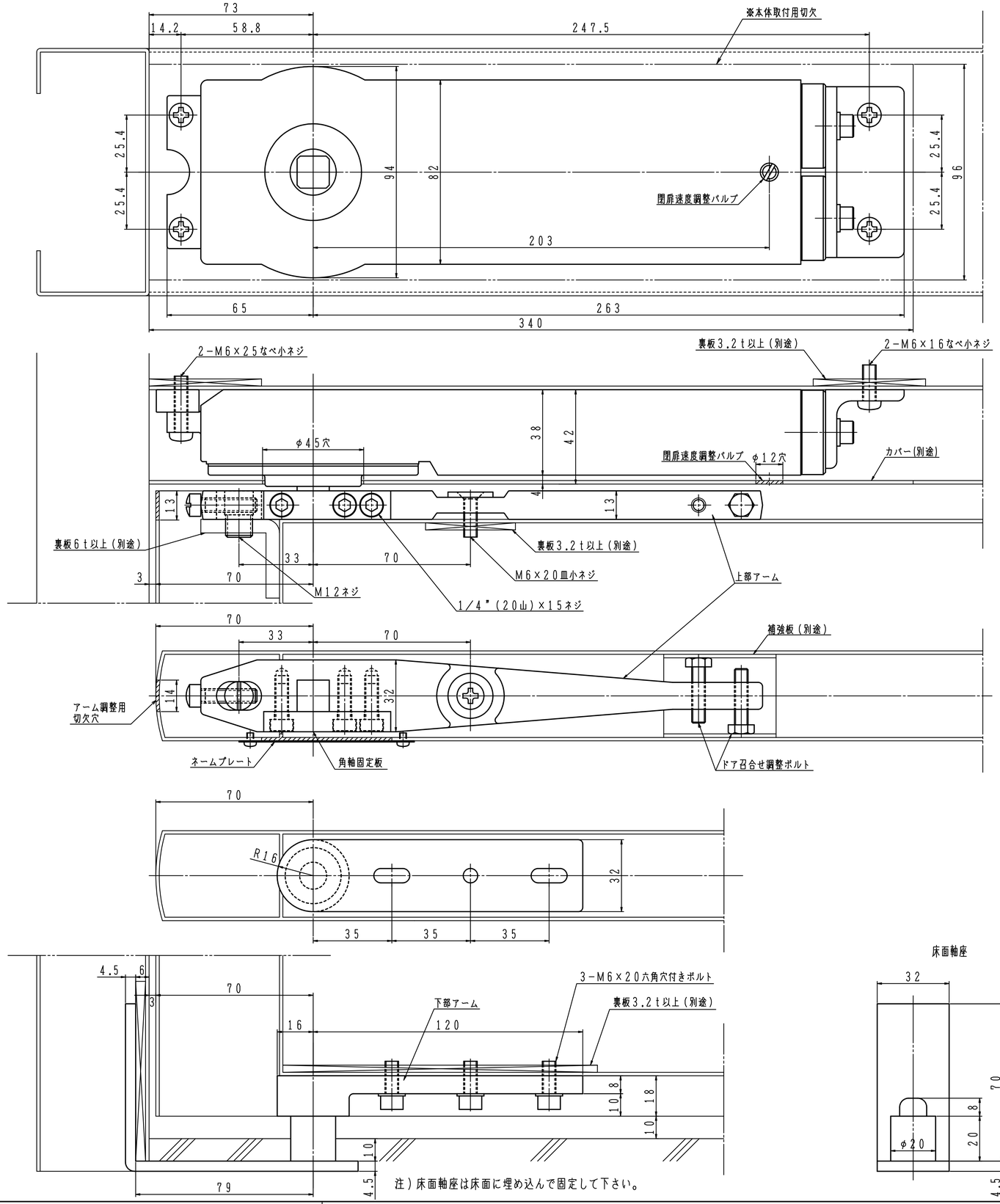

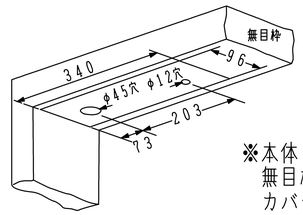

※本体を格納出来るよう
無目枠面を切欠いて下さい。
カバーは別途です。

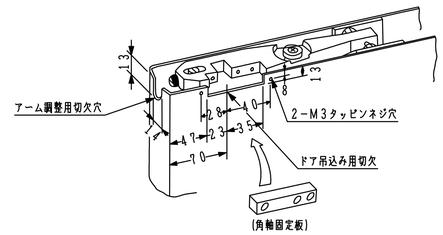

ドア吊り込み時、角軸固定板を上部
アームの切欠に固定した後、
ネームプレートで隠して下さい。

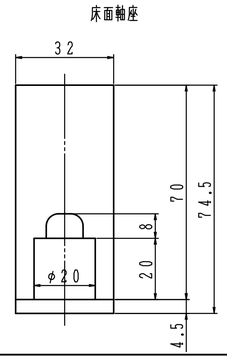

日本ドアーチエック製造株式会社	図面名 ドアクローザ　630/640/S－630/S－640　納まり図	改訂 1