品番		適用ドア寸法 DW×DHmm	ドア重量 kg以下
	GRADE1		
S-7004Z-120	S-7014Z-120	1050×2400	85
S-7005Z-120	S-7015Z-120	1200×2400	120

本図はストップ付、右開きを示す。
ストップ角度は、制限角度より2～3°
小さく設定して下さい。

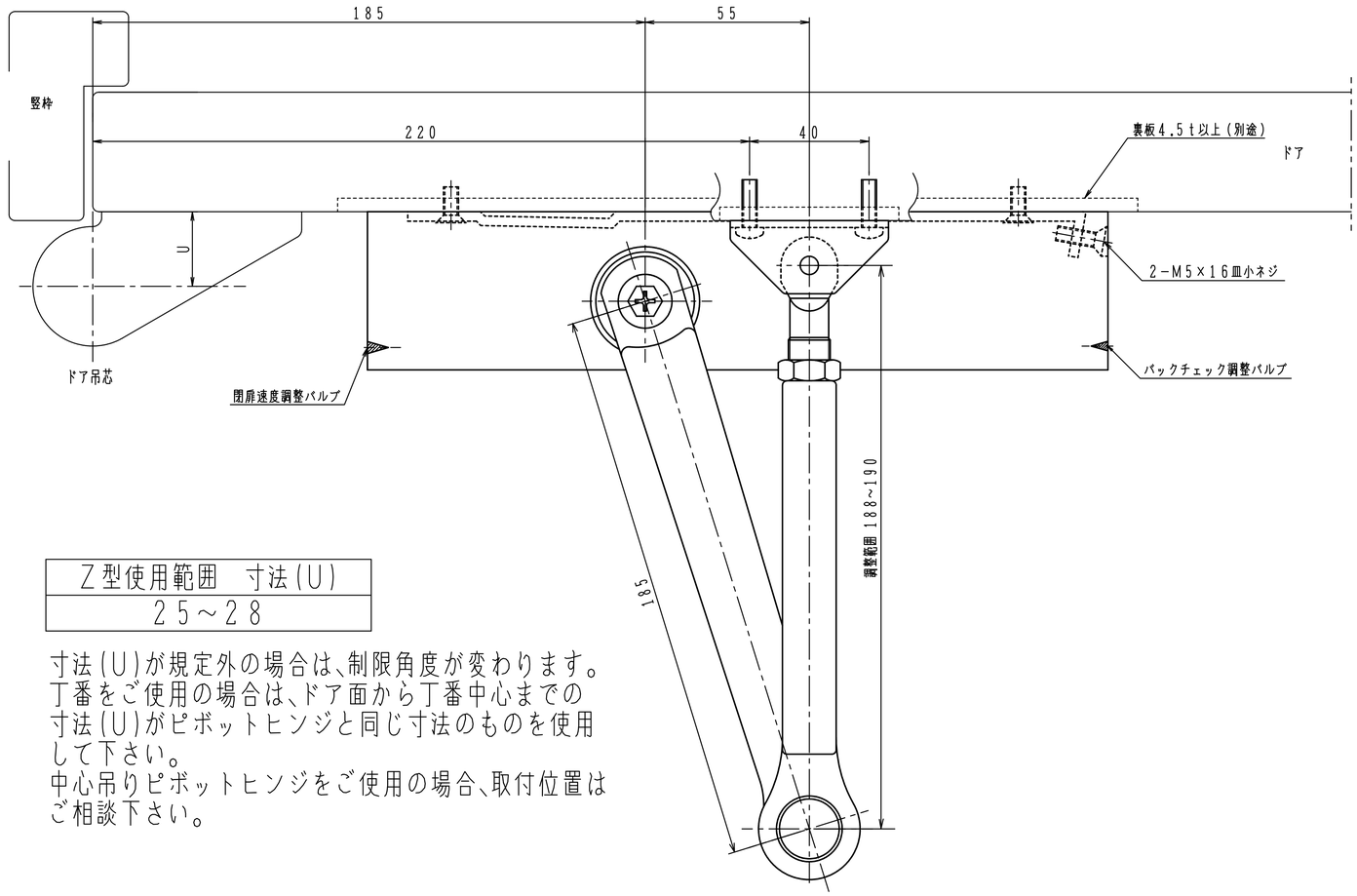

Z型使用範囲　寸法(U)
25～28

寸法(U)が規定外の場合は、制限角度が変わります。
丁番をご使用の場合は、ドア面から丁番中心までの
寸法(U)がピボットヒンジと同じ寸法のものを使用
して下さい。
中心吊りピボットヒンジをご使用の場合、取付位置は
ご相談下さい。

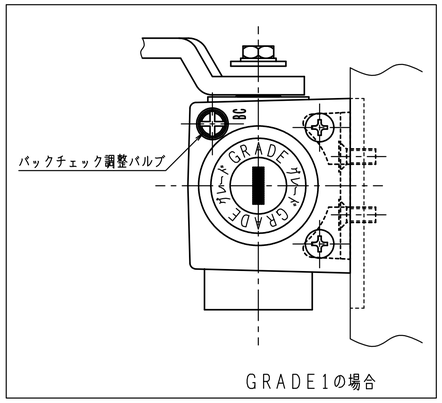

GRADE1の場合

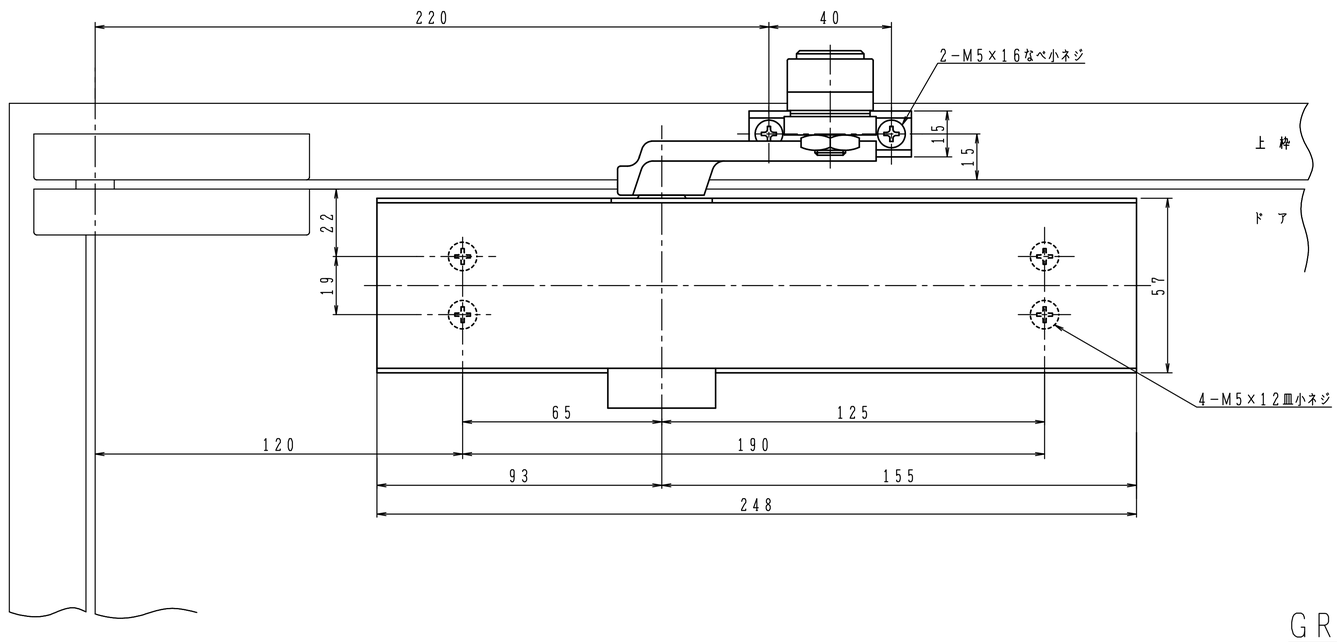

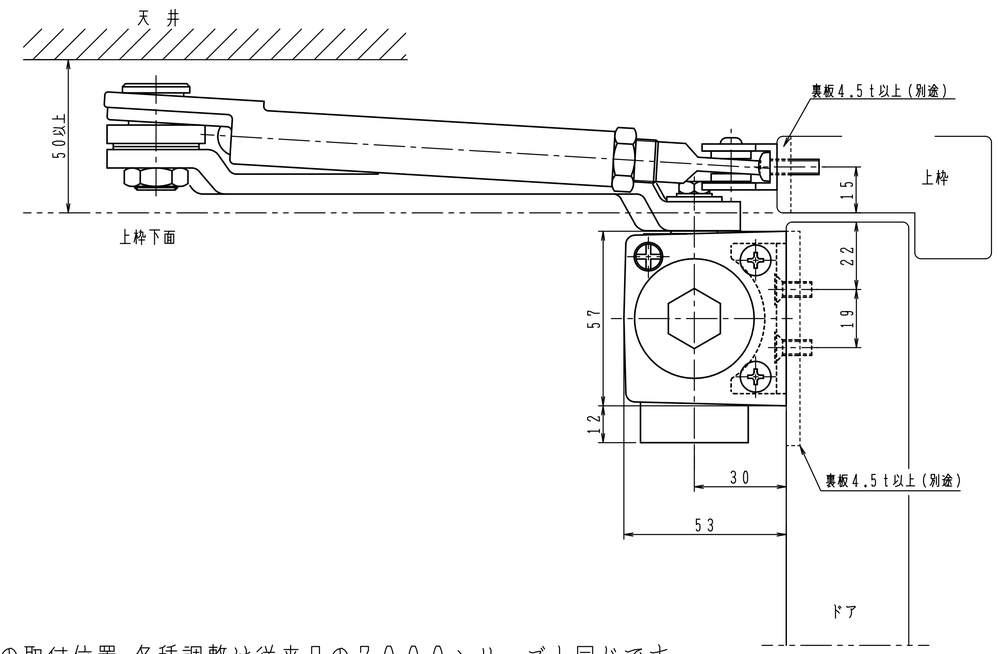

GRADE1の取付位置・各種調整は従来品の7000シリーズと同じです。

日本ドアーチエック製造株式会社	図面名 S-7004Z-120/S-7005Z-120 ドアクローザ S-7014Z-120/S-7015Z-120(GRADE1) 納まり図	改訂 2