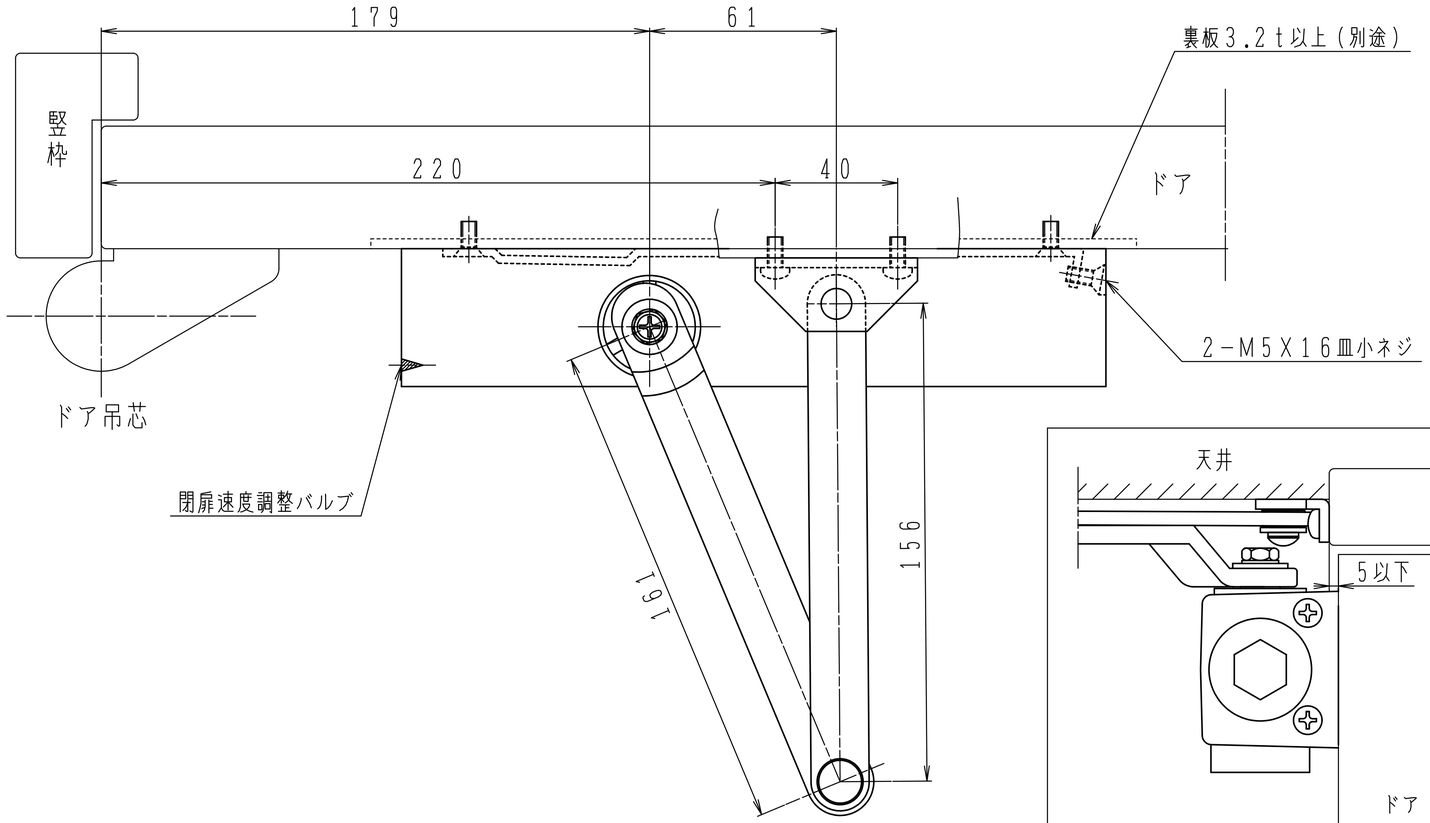

品番	GRADE1	適用ドア寸法 DW×DHmm	ドア重量 kg以下
7001H15	7011H15	800×1800	30
7002H15	7012H15	900×2100	45
7003H15	7013H15	950×2100	65

本図はストップなし、右開きを示す。
最大開き角度は95°です。
必ず戸当り(別途)を設置して下さい。
7001H15・7002H15は
扉側のみ木製用取付ネジを梱包しています。
木製ドア用:4−5.1×25皿木ネジ
木枠の場合は使用できません。

注)木製用取付ネジは木の種類によって
緩み等が発生する場合があります。

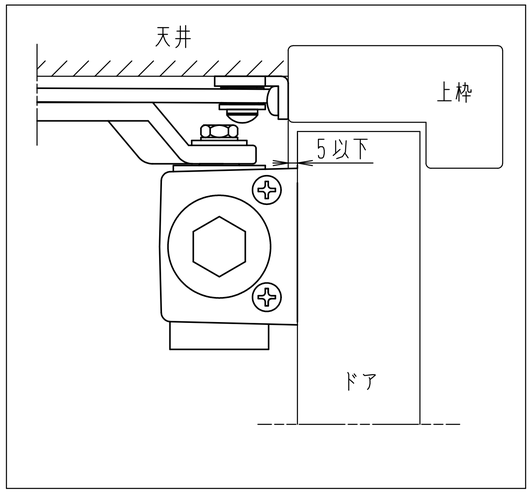

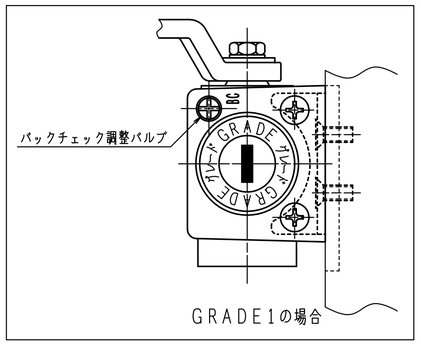

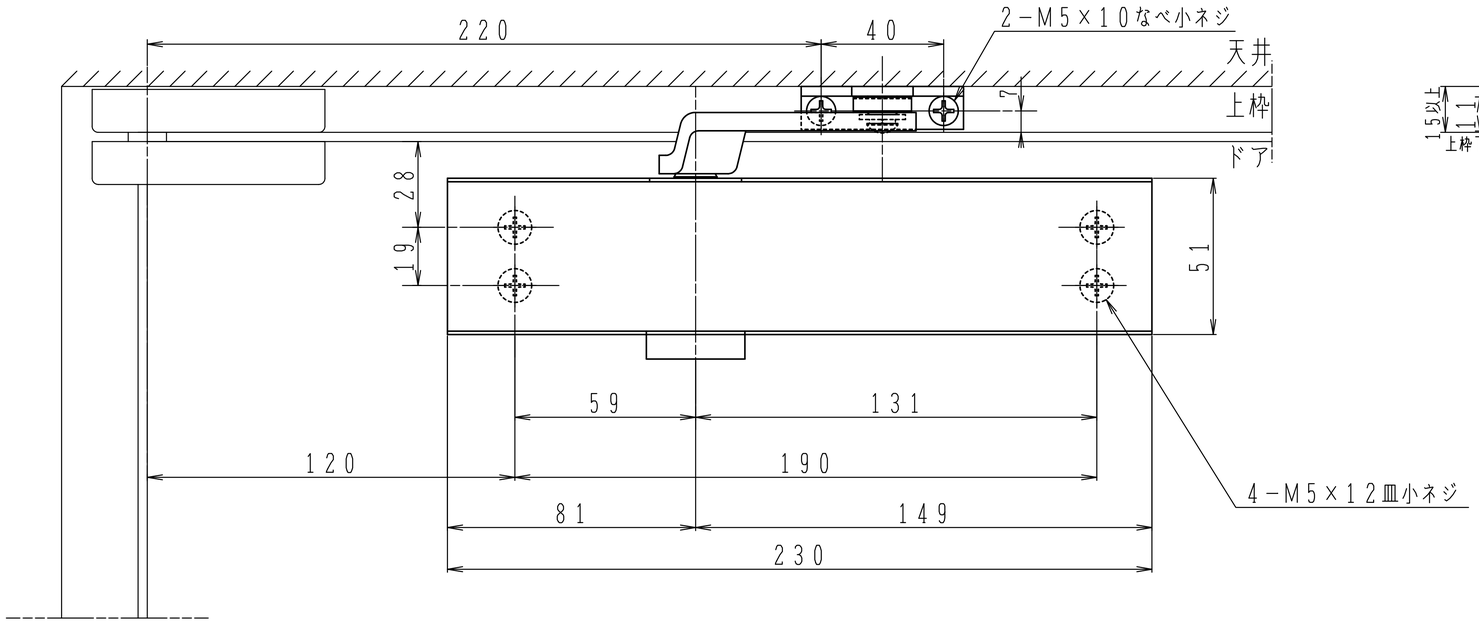

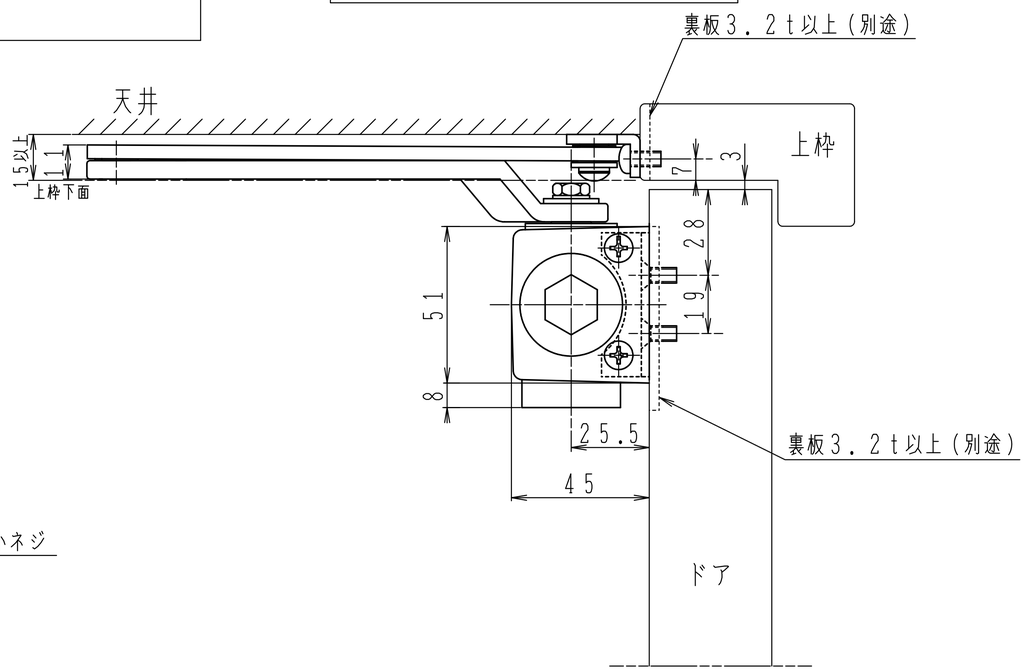

GRADE1の取付位置・各種調整は7001H15/7002H15/7003H15と同じです。

取付位置は従来品の7000シリーズと異なります。
取付位置を厳守願います。

日本ドアーチエック製造株式会社	図面名 7001H15/7002H15/7003H15 ドアクローザ 7011H15/7012H15/7003H15(GRADE1) 納まり図	改訂 1