品番		適用ドア寸法 DW×DHmm	ドア重量 kg以下
	GRADE1		
7001HZ-90	7011HZ-90	800×1800	30
7002HZ-90	7012HZ-90	900×2100	45
7003HZ-90	7013HZ-90	950×2100	65

本図はストップなし、右開きを示す。
7001(7011)HZ-90・
7002(7012)HZ-90は
ドア側のみ木製用取付ネジも梱包しています。
木製ドア用：4-5.1×25皿木ネジ
木枠には使用出来ません。

注)木製用取付ネジは木の種類によって
緩み等が発生する場合があります。

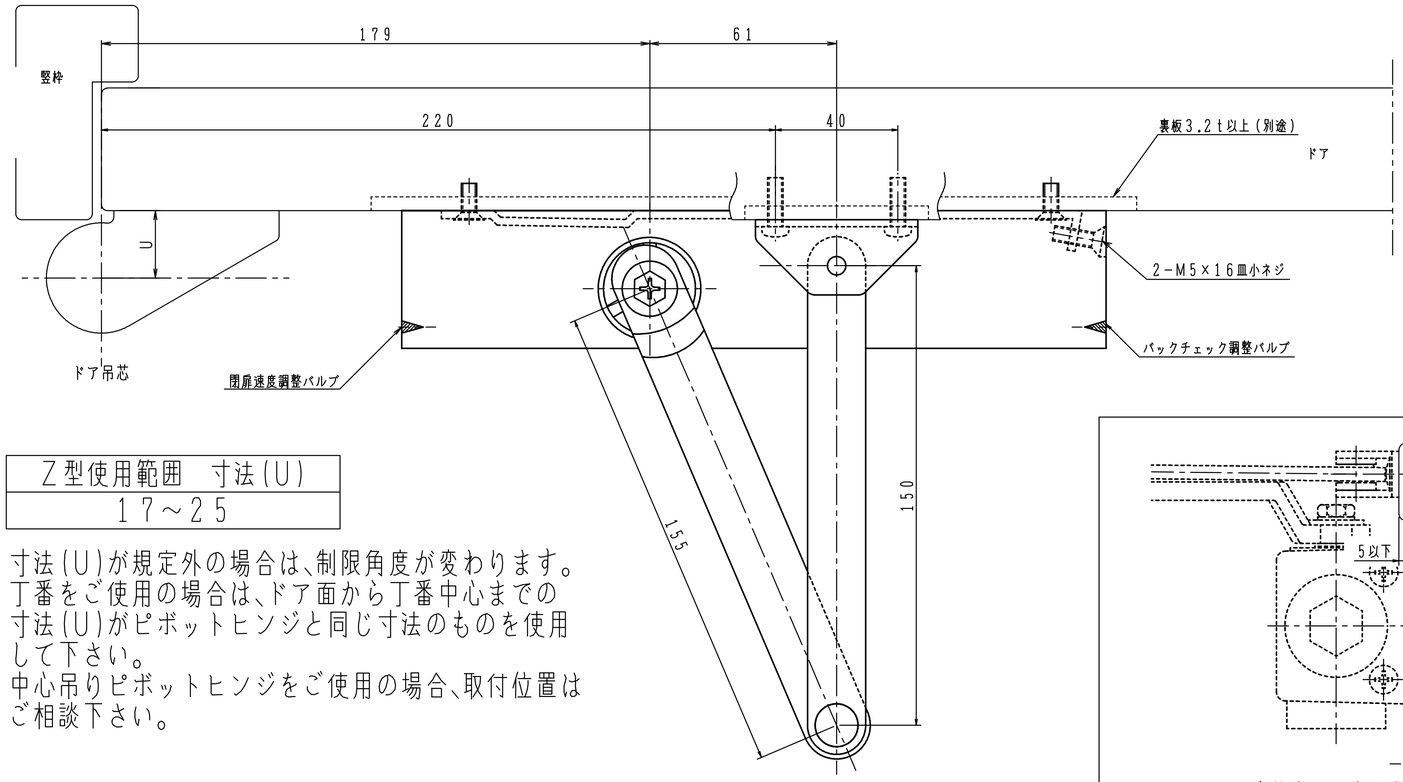

Z型使用範囲　寸法(U)
17～25

寸法(U)が規定外の場合は、制限角度が変わります。
丁番をご使用の場合は、ドア面から丁番中心までの
寸法(U)がピボットヒンジと同じ寸法のものを使用
して下さい。
中心吊りピボットヒンジをご使用の場合、取付位置は
ご相談下さい。

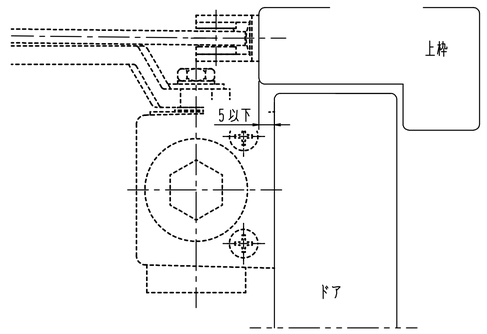

上枠とドアとの段差を5mm以下に
して下さい。

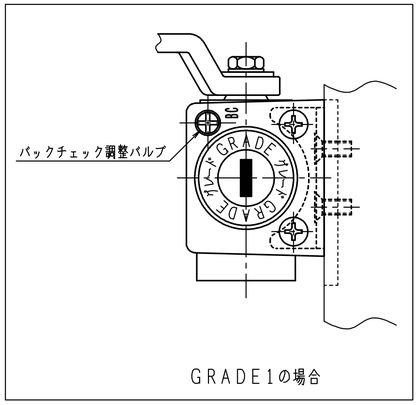

GRADE1の場合

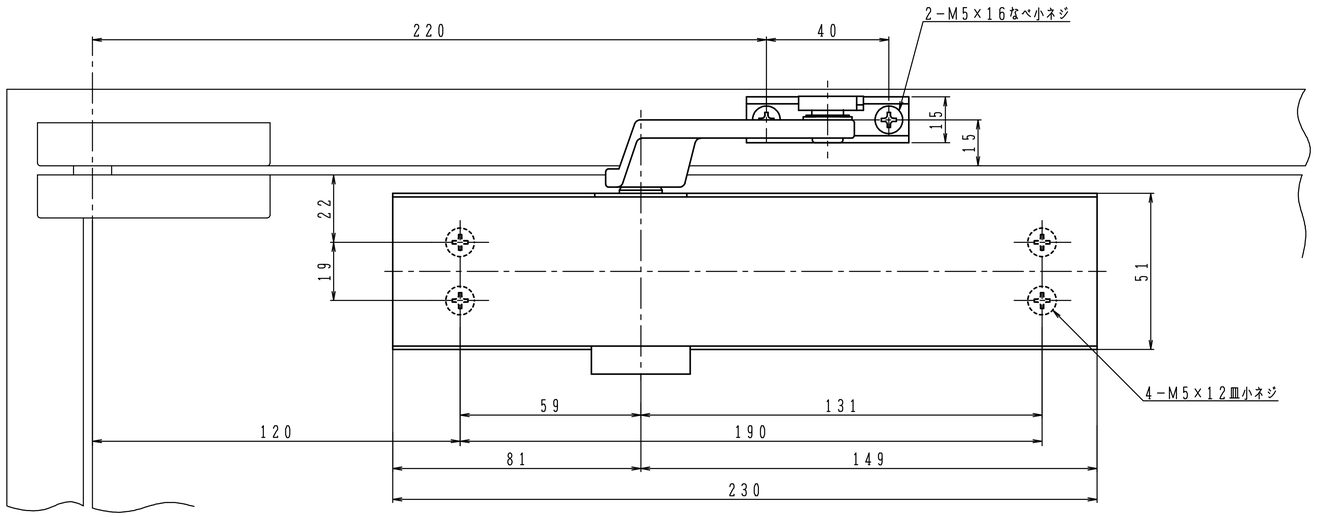

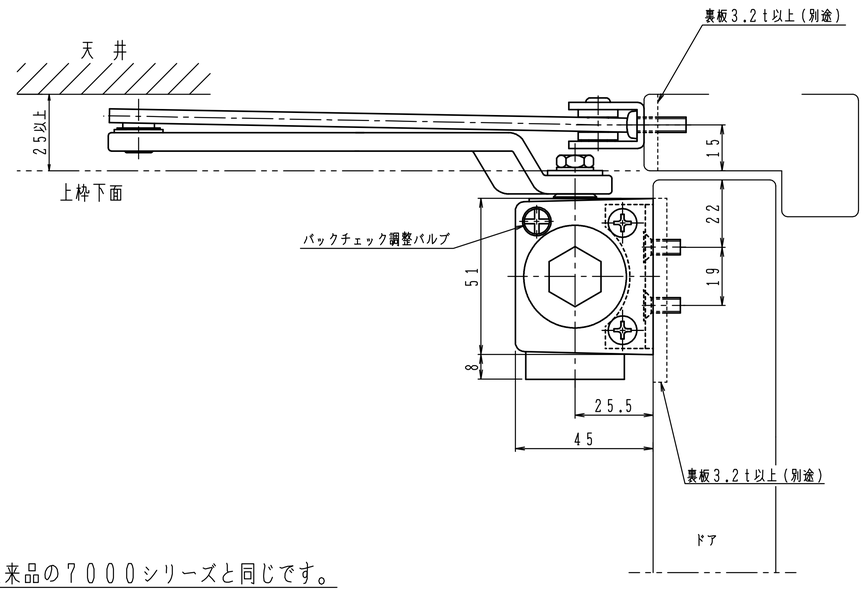

GRADE1の取付位置・各種調整は従来品の7000シリーズと同じです。

日本ドアーチエック製造株式会社	図面名 7001HZ-90/7002HZ-90/7003HZ-90 ドアクローザ 7011HZ-90/7012HZ-90/7013HZ-90(GRADE1) 納まり図	改訂 3