| 品　番 | 適用ドア寸法<br>DW×DHmm | ドア重量<br>kg以下 |
|---|---|---|
| F－183 | 950×2100 | 65 |

※左右勝手があります。
本図はストップ付、右開きを示す。

左右勝手基準

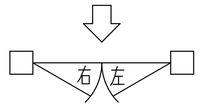


ストップ角度は120°まで。

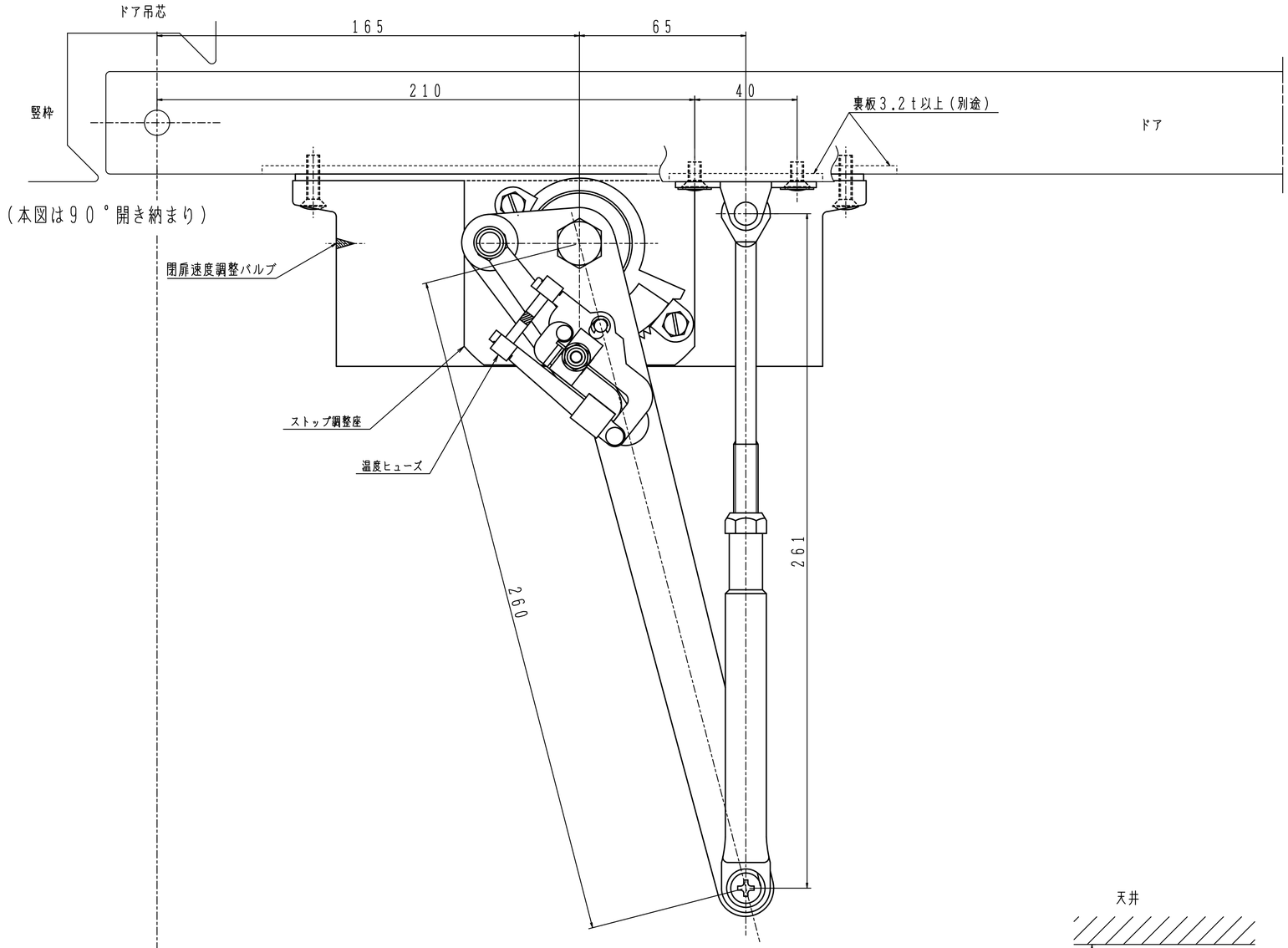


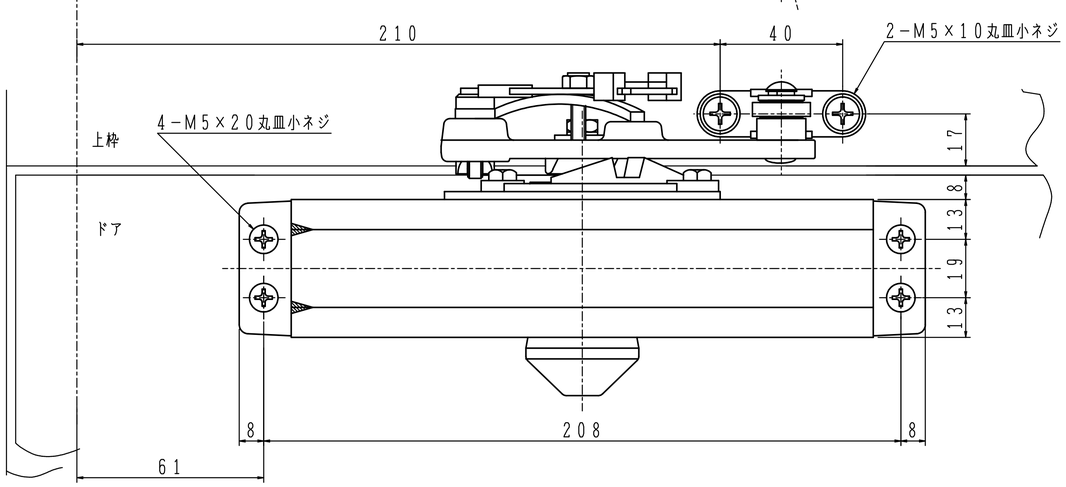


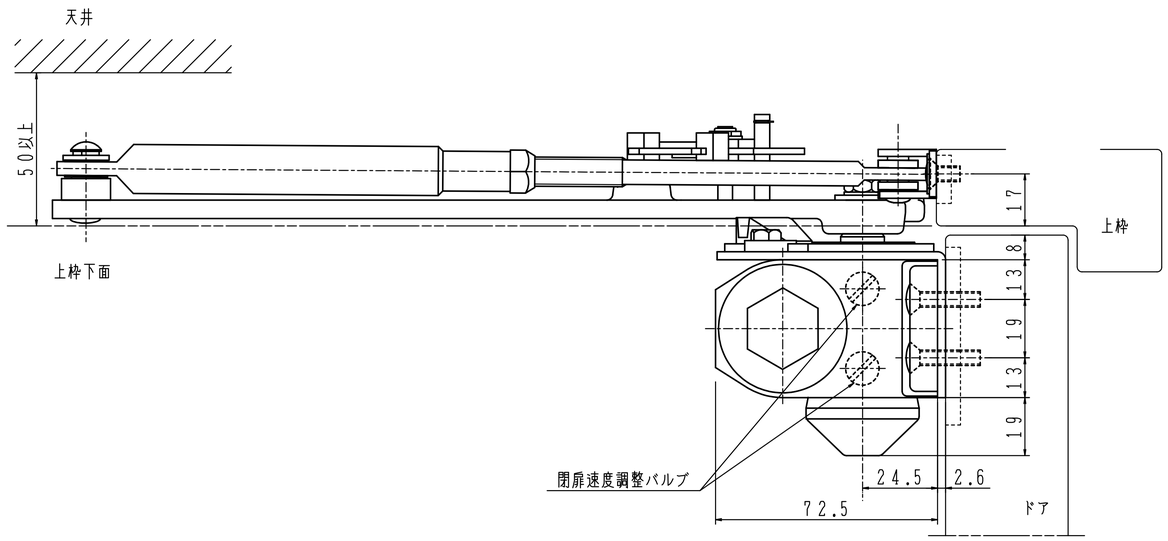


| 日本ドアーチエック製造株式会社 | 図面名<br>ドアクローザ　F－183　納まり図 | 改訂<br>1 |
|---|---|---|