品　番	適用ドア寸法 DW×DHmm	ドア重量 kg以下
PF−182	900×2100	45

本図はストップ付、左開きを示す。

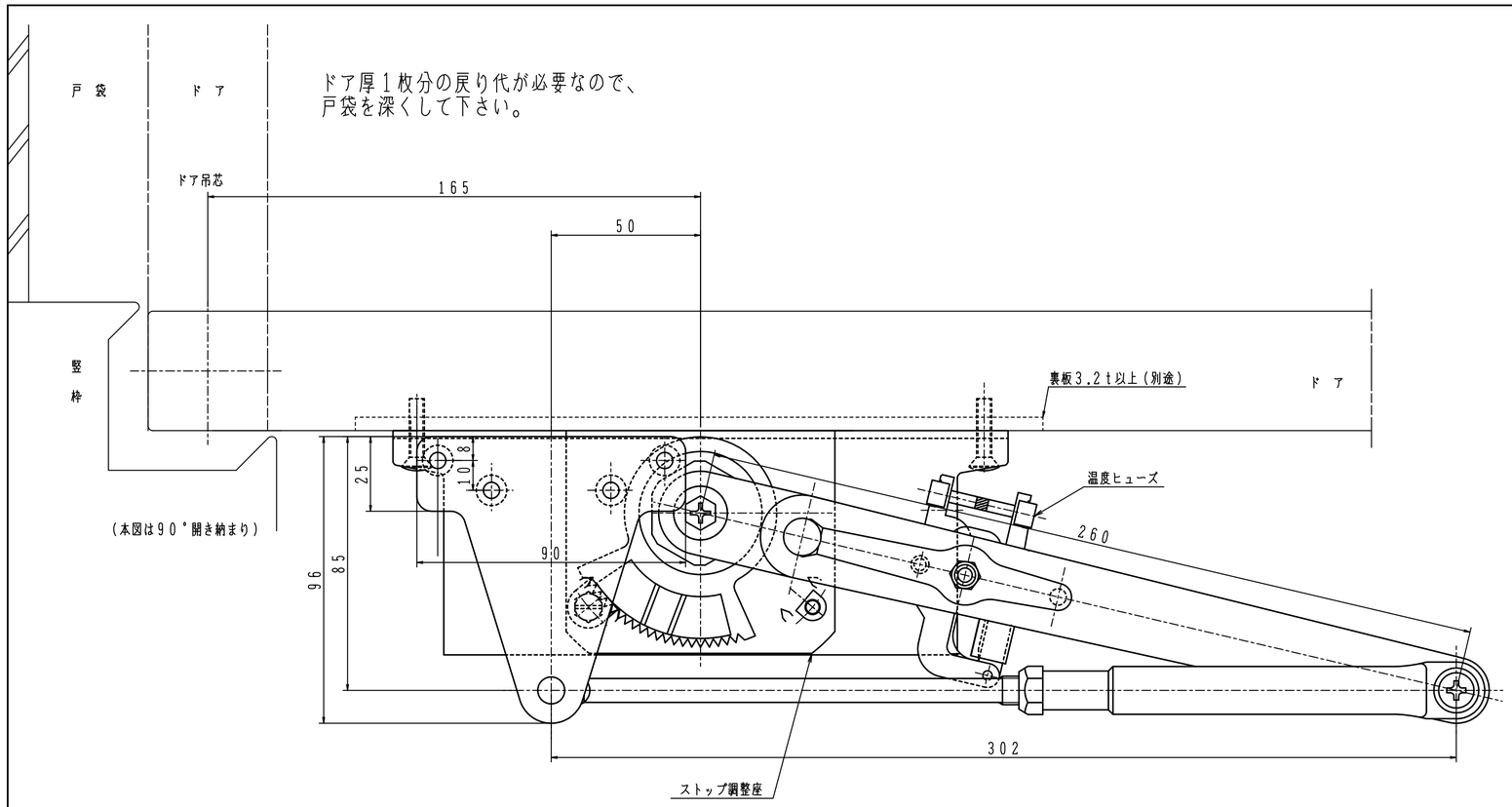

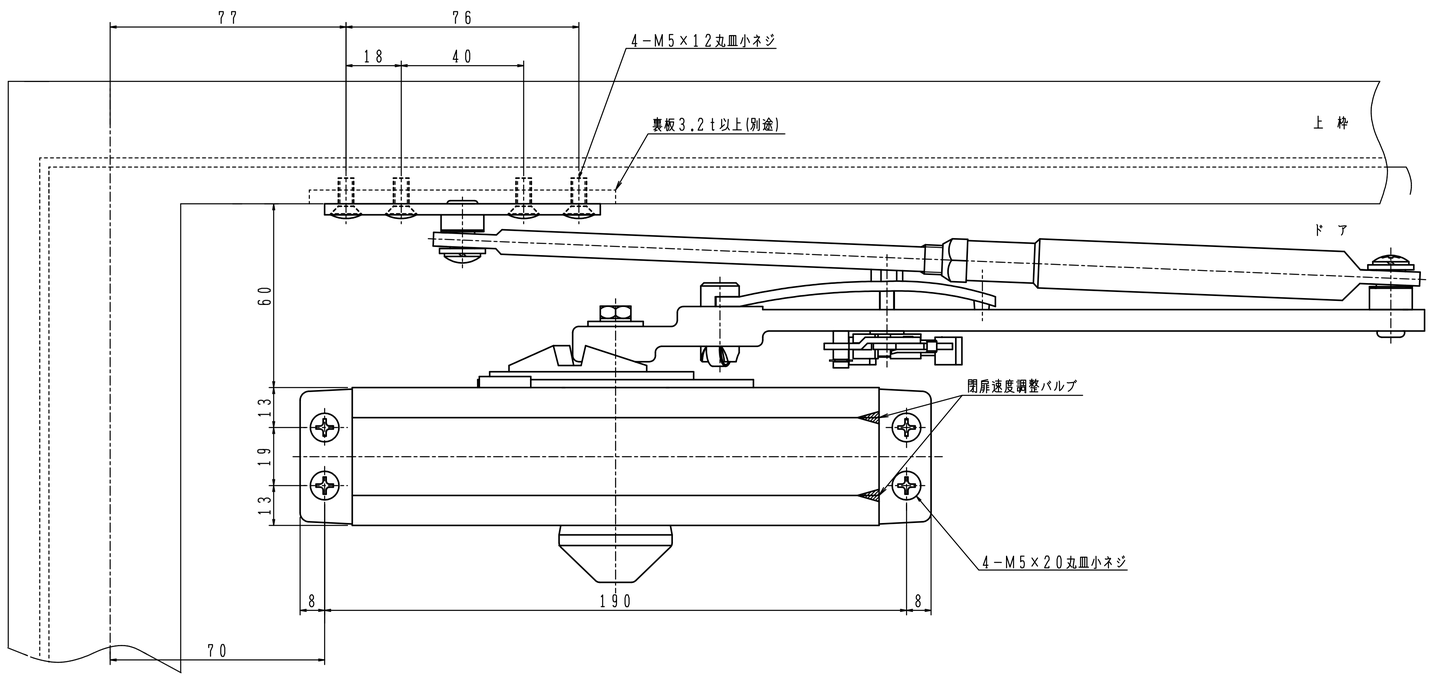

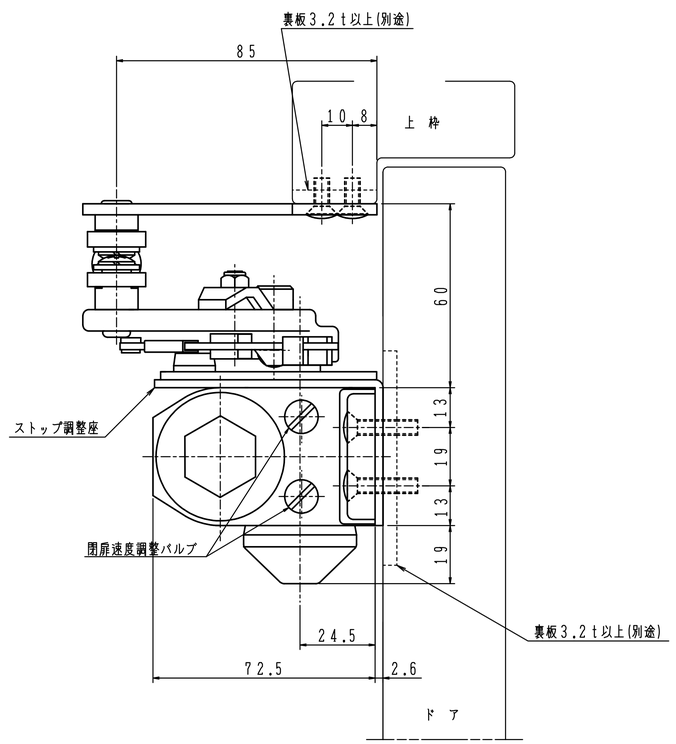

日本ドアーチエック製造株式会社	図面名 ドアクローザ　PF−182　納まり図	改訂 1