品　番	適用ドア寸法 DW×DHmm	ドア重量 kg以下
P－83J	950×2100	65

本図はストップなし、右開きを示す。

「子扉」にP－81J、P－82Jをご使用になり、
「親扉」のドアクローザ取付位置(高さ)を子扉に合わす場合は、本製品を
使用して下さい。

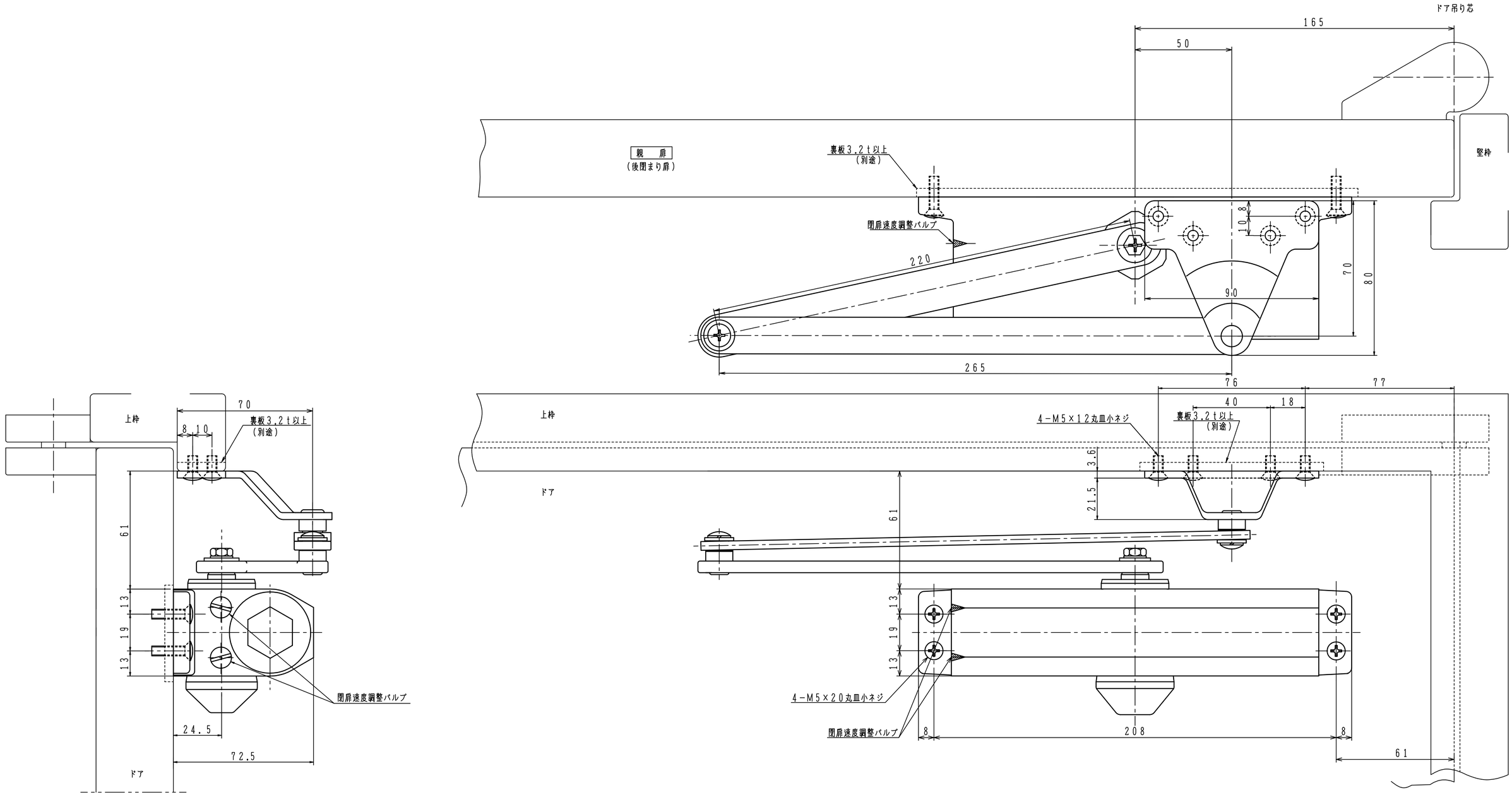

日本ドアーチエック製造株式会社	図面名 ドアクローザ　P－83J　納まり図	改訂 1