品　番	適用ドア寸法 DW×DHmm	ドア重量 kg以下
P－84L	1050×2400	85

本図はストップなし、左開きを示す。

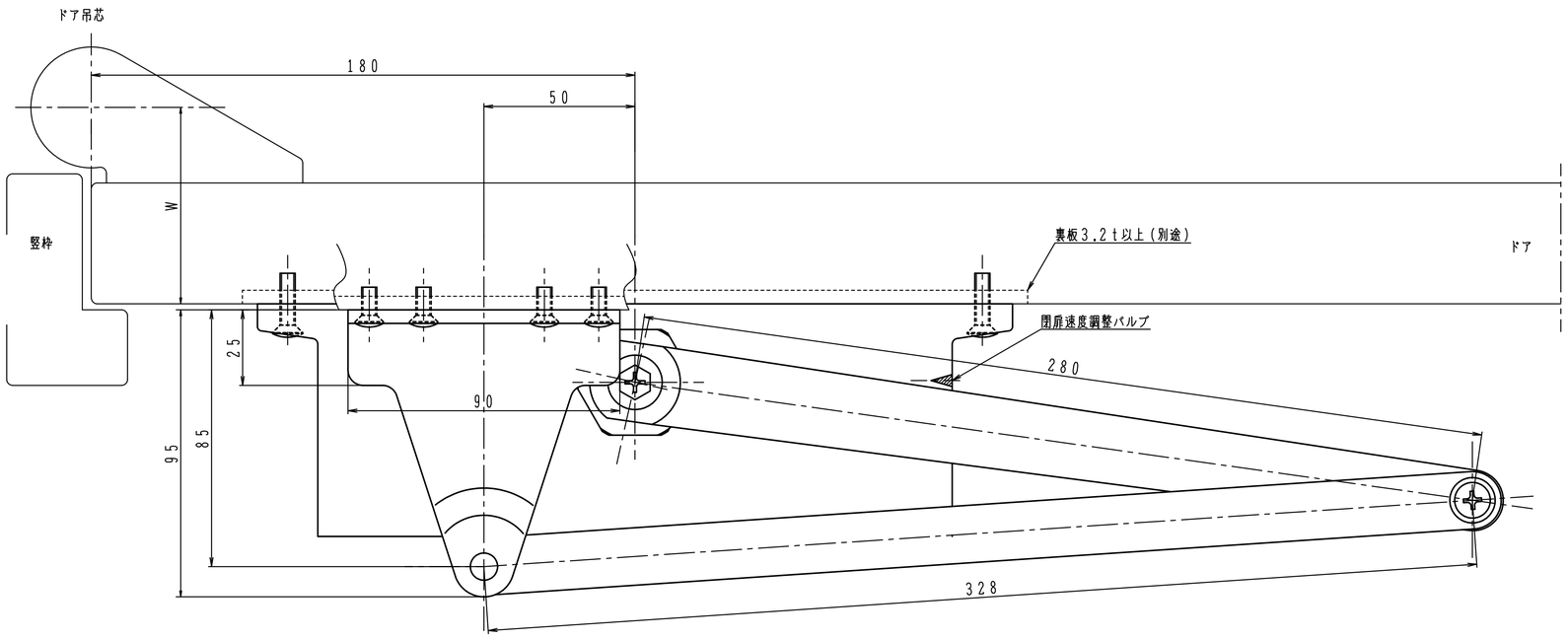

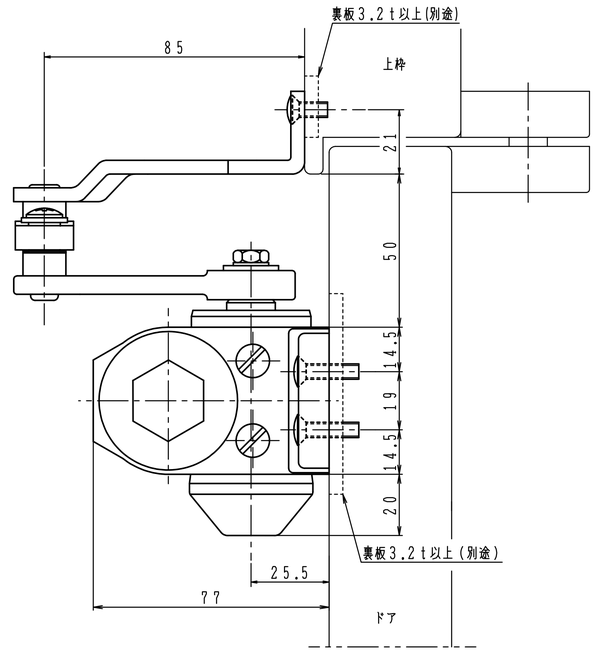

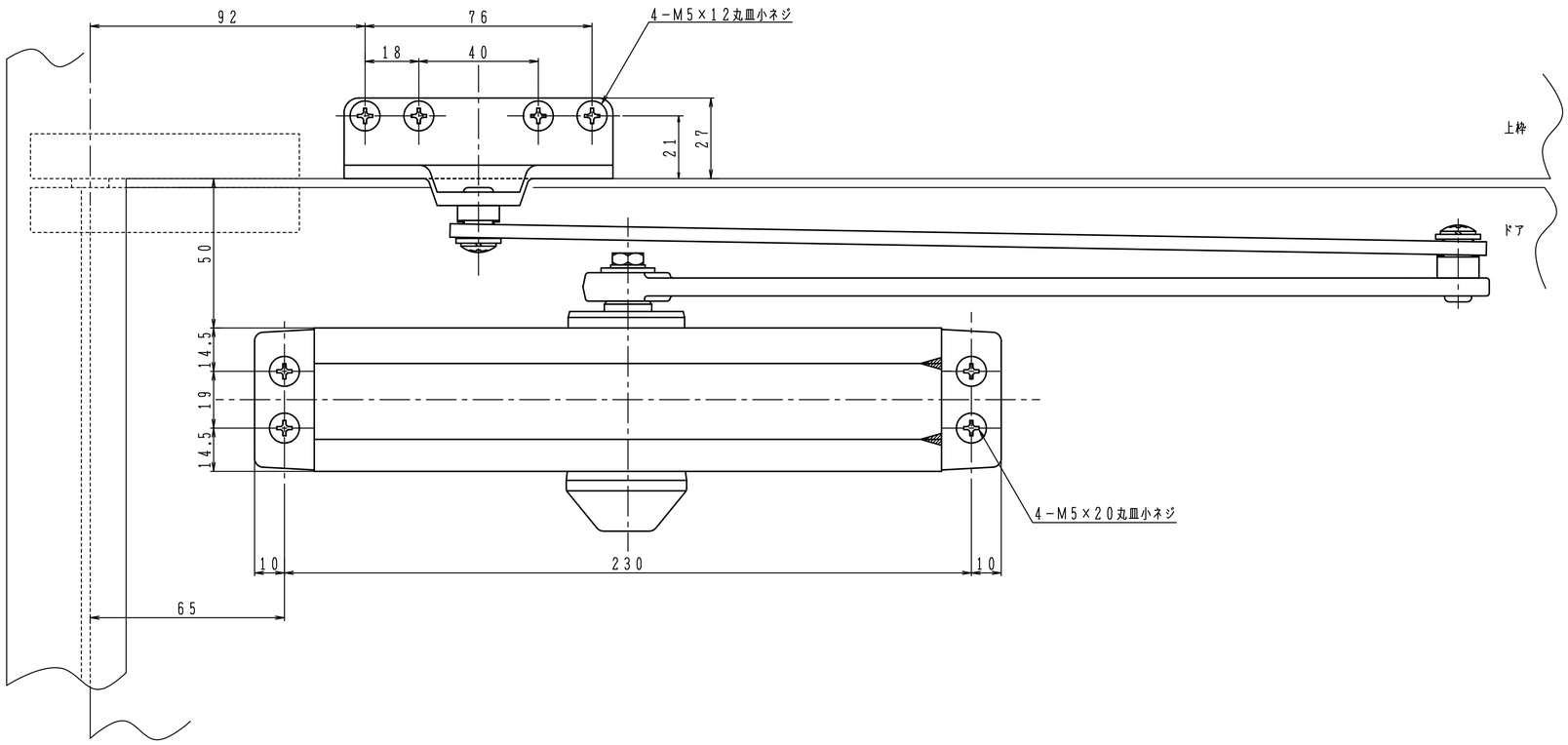

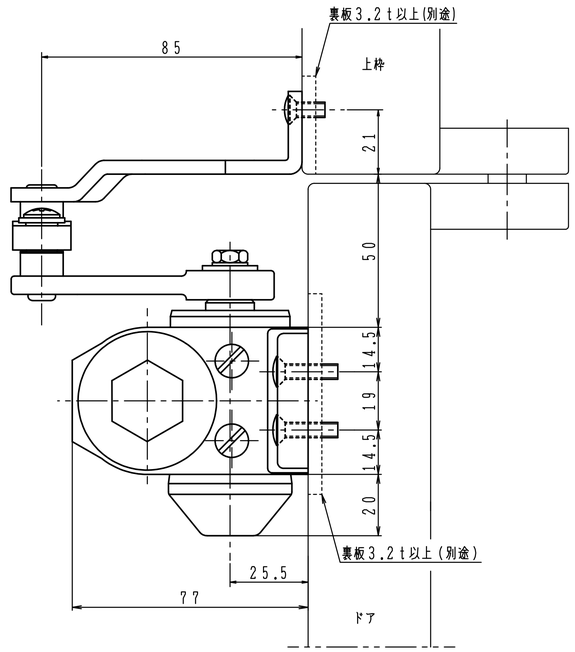

180°開きでご使用の場合はW寸法「105以内」を守って下さい。

日本ドアーチエック製造株式会社	図面名 ドアクローザ　P－84L　納まり図	改訂 1