品　番	適用ドア寸法 DW×DHmm	ドア重量 kg以下
PT−83	950×2100	65

本図はストップなし、左開きを示す。

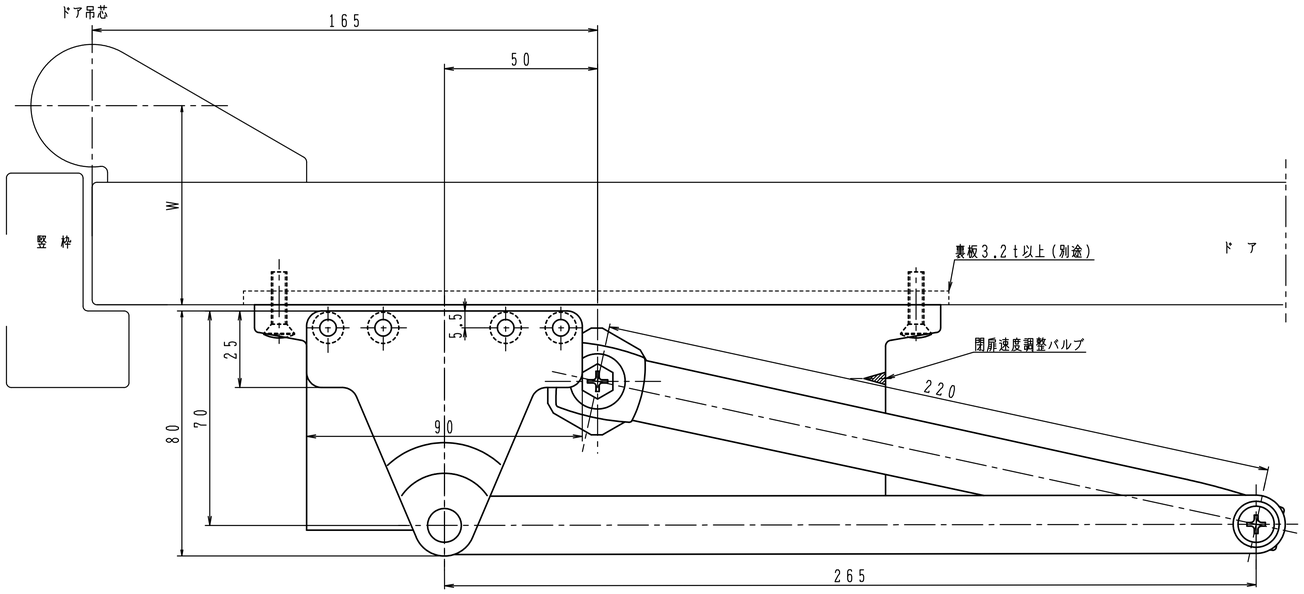

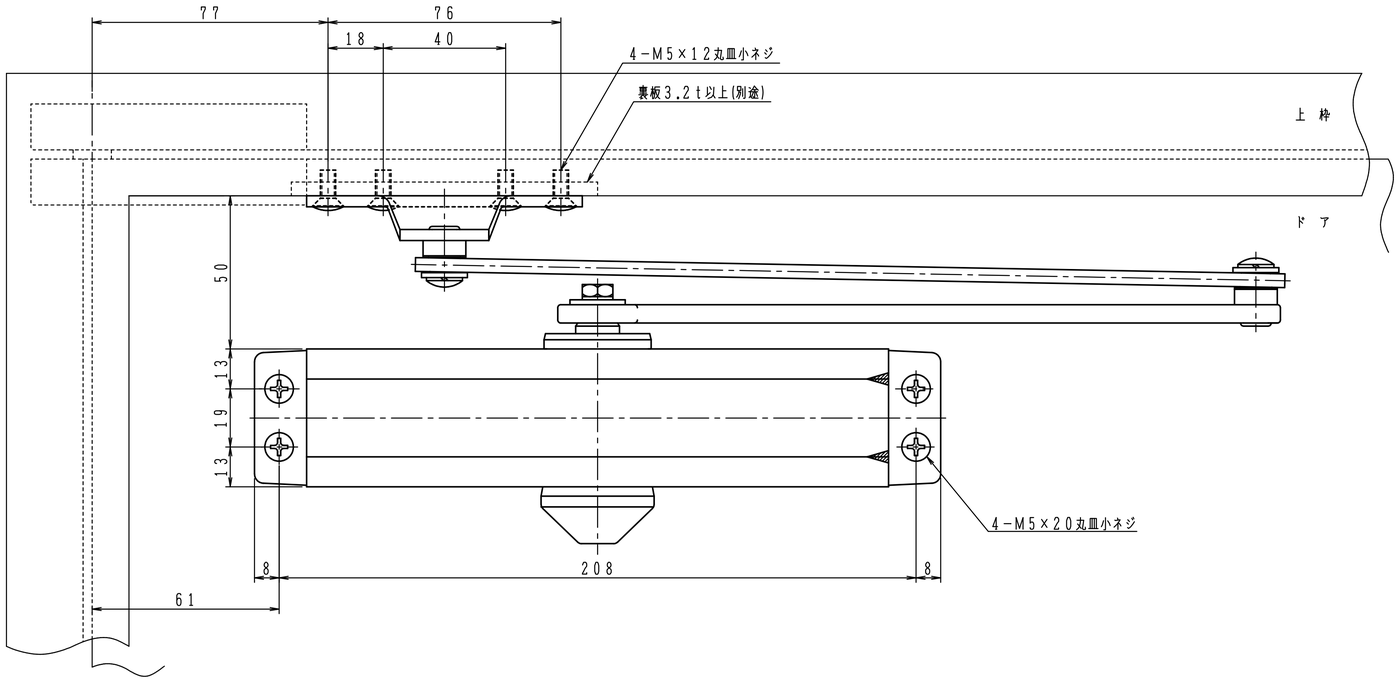

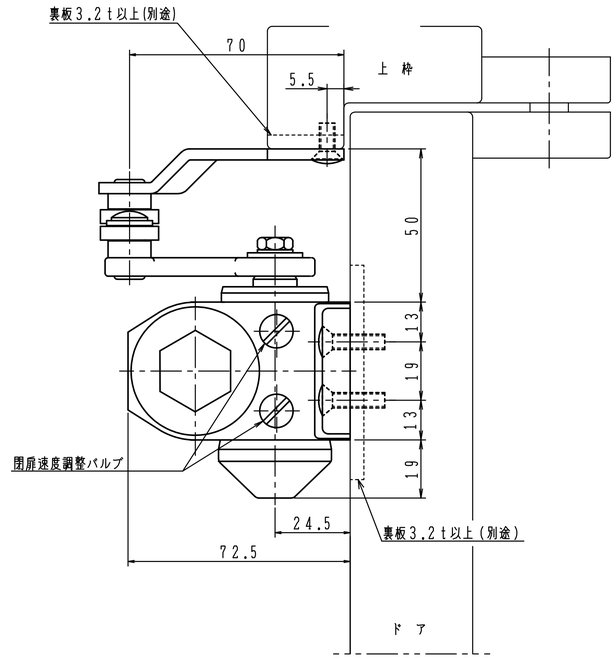

180°開きでご使用の場合はW寸法「76以内」を守って下さい。

日本ドアーチエック製造株式会社	図面名 ドアクローザ　PT−83　納まり図	改訂 1