品　番	適用ドア寸法 DW×DHmm	ドア重量 kg以下
P-82Z-90	900×2100	45

本図はストップなし、左開きを示す。

Z型使用範囲　寸法		
H	L	U
160~190	40～45	17～25

ドア厚や寸法(U)が規定外の場合は、制限角度が変わります。
丁番をご使用の場合は、ドア面から丁番中心までの寸法(U)がピボットヒンジと同じ寸法のものを使用して下さい。
中心吊りピボットヒンジをご使用の場合、取付位置はご相談下さい。

木製用取付ネジを梱包しています。
木製枠用：4－5.1×25丸皿木ネジ
木製ドア用：4－5.1×32丸皿木ネジ

注)木製用取付ネジは木の種類によって
　緩み等が発生する場合があります。

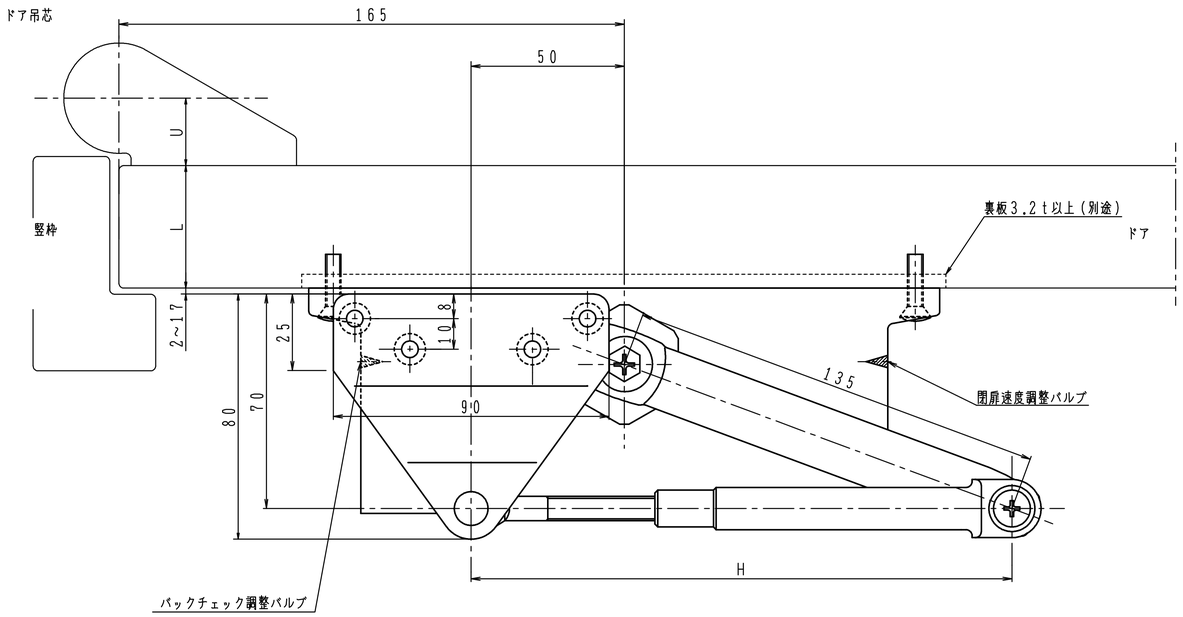

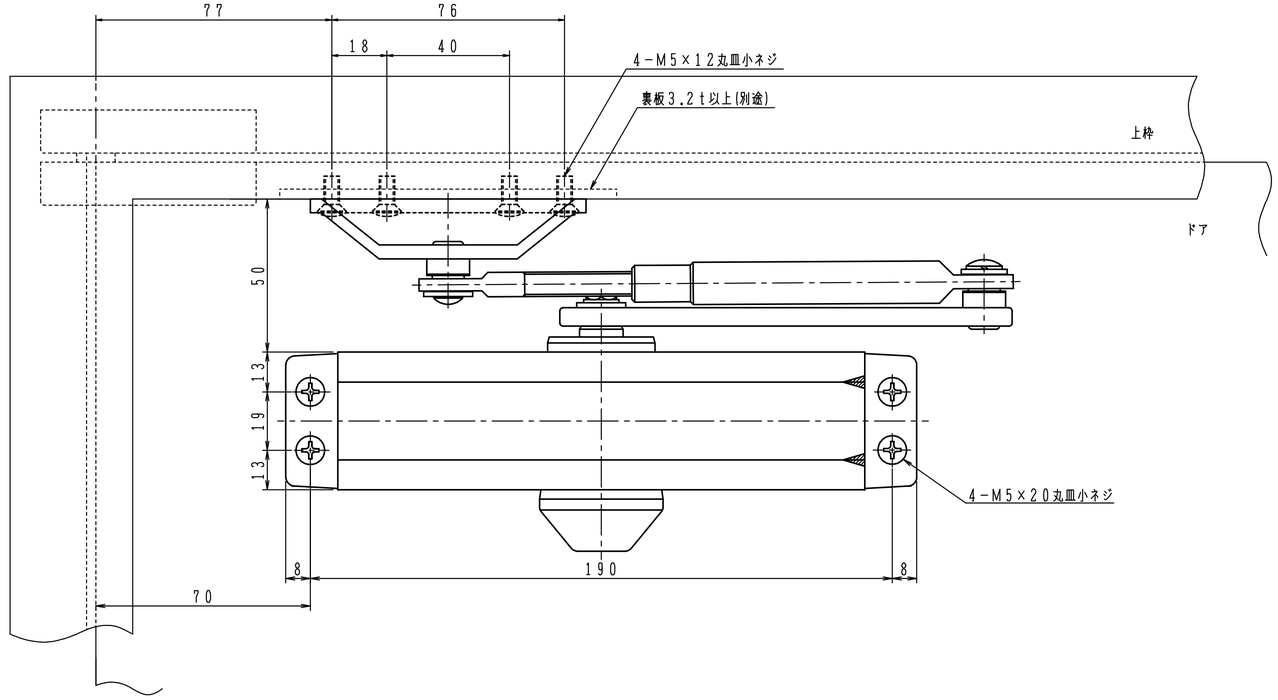

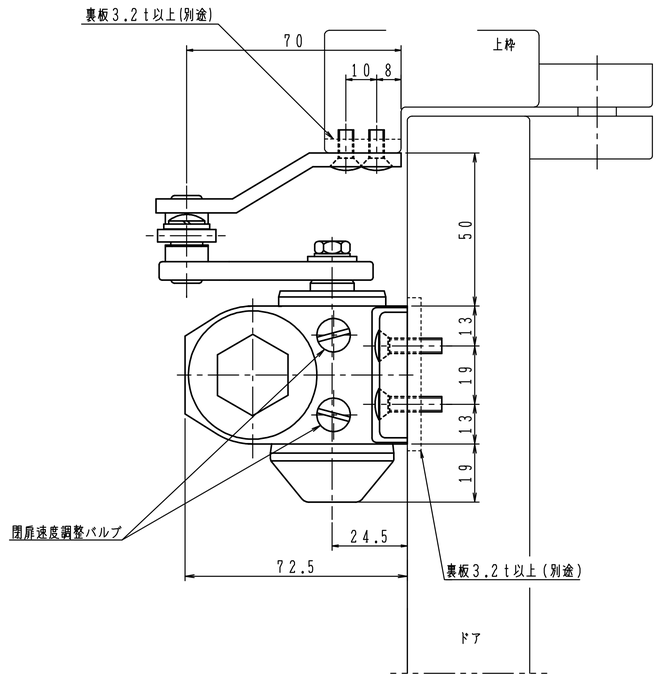

日本ドアーチエック製造株式会社	図面名 ドアクローザ　P－82Z－90　納まり図	改訂 2