品　番	適用ドア寸法 DW×DHmm	ドア重量 kg以下
P-84Z-90	1050×2400	85

本図はストップなし、左開きを示す。

Z型使用範囲　寸法		
H	L	U
177~206	40～45	25～28

ドア厚や寸法(U)が規定外の場合は、制限角度が変わります。
丁番をご使用の場合は、ドア面から丁番中心までの寸法(U)がピボットヒンジと同じ寸法のものを使用して下さい。
中心吊りピボットヒンジをご使用の場合、取付位置はご相談下さい。

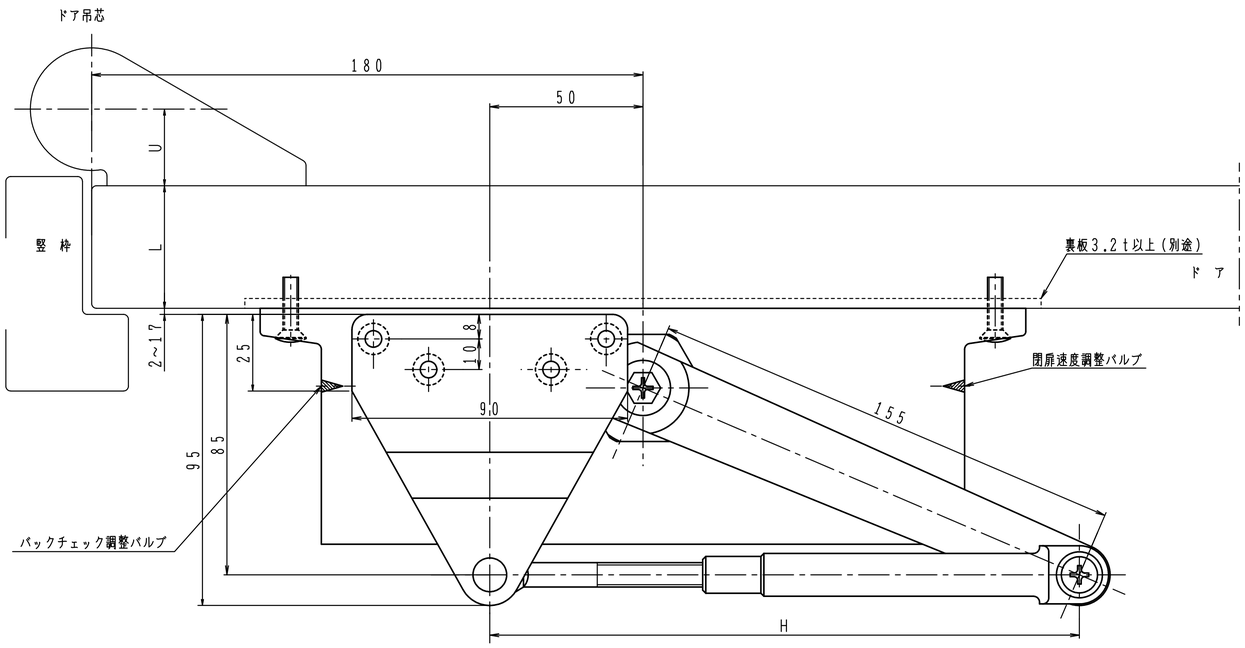

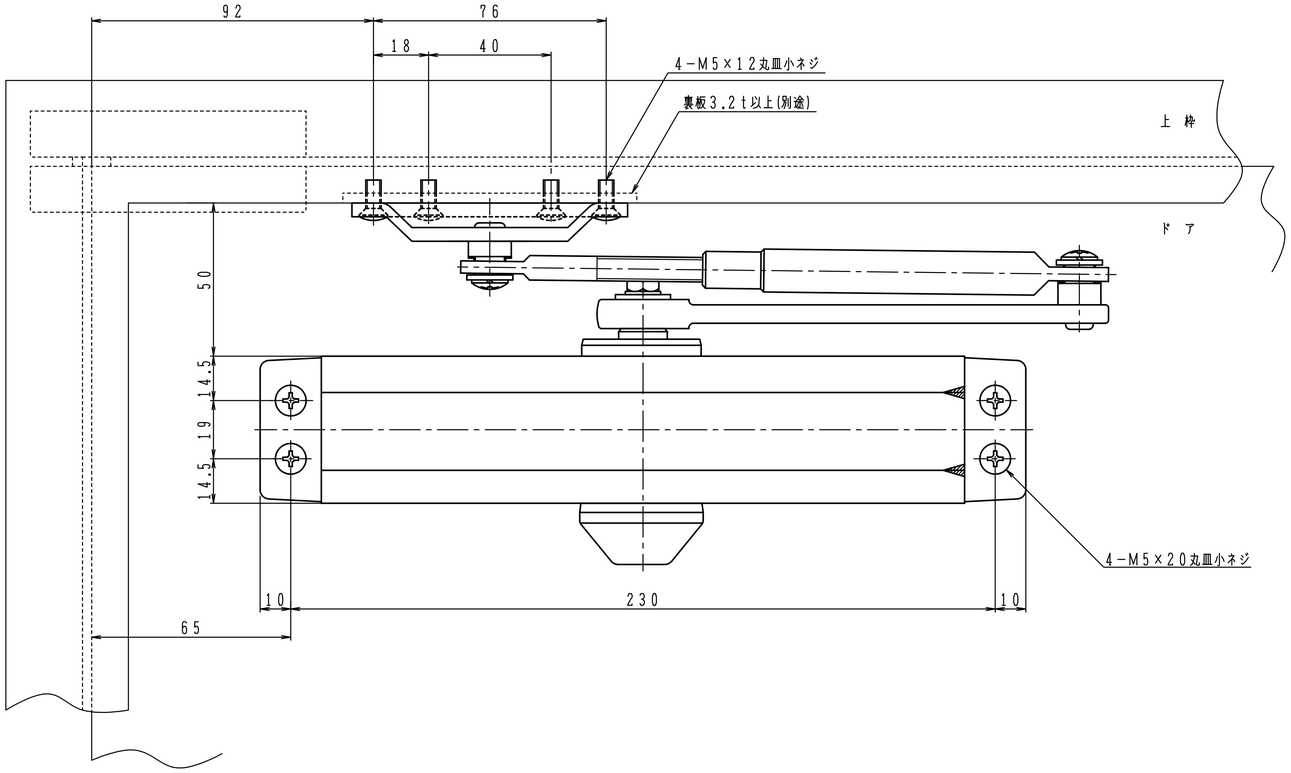

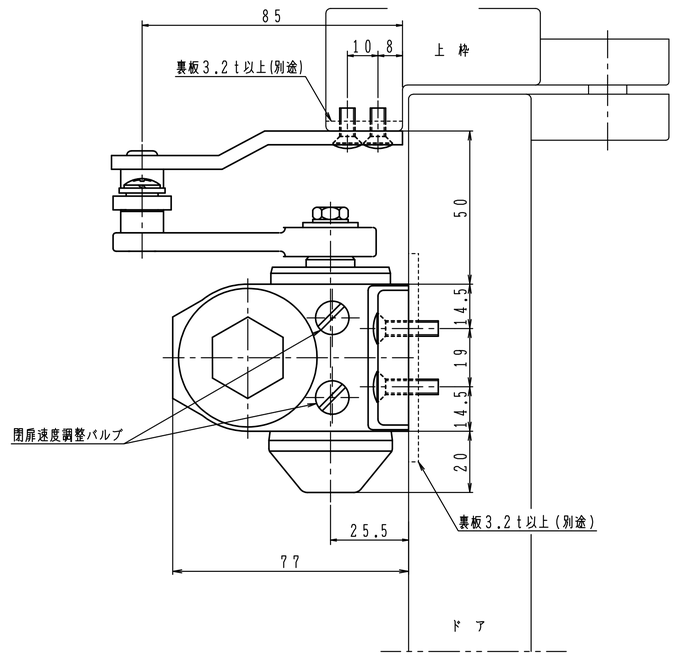

日本ドアーチエック製造株式会社	図面名 ドアクローザ　P-84Z-90　納まり図	改訂 1