型　式	品　番	適用ドア寸法 DW×DHmm	ドア重量 kg以下
BL－I－S型	K－P173BL	900×2000	50

本図はストップ付、左開きを示す。

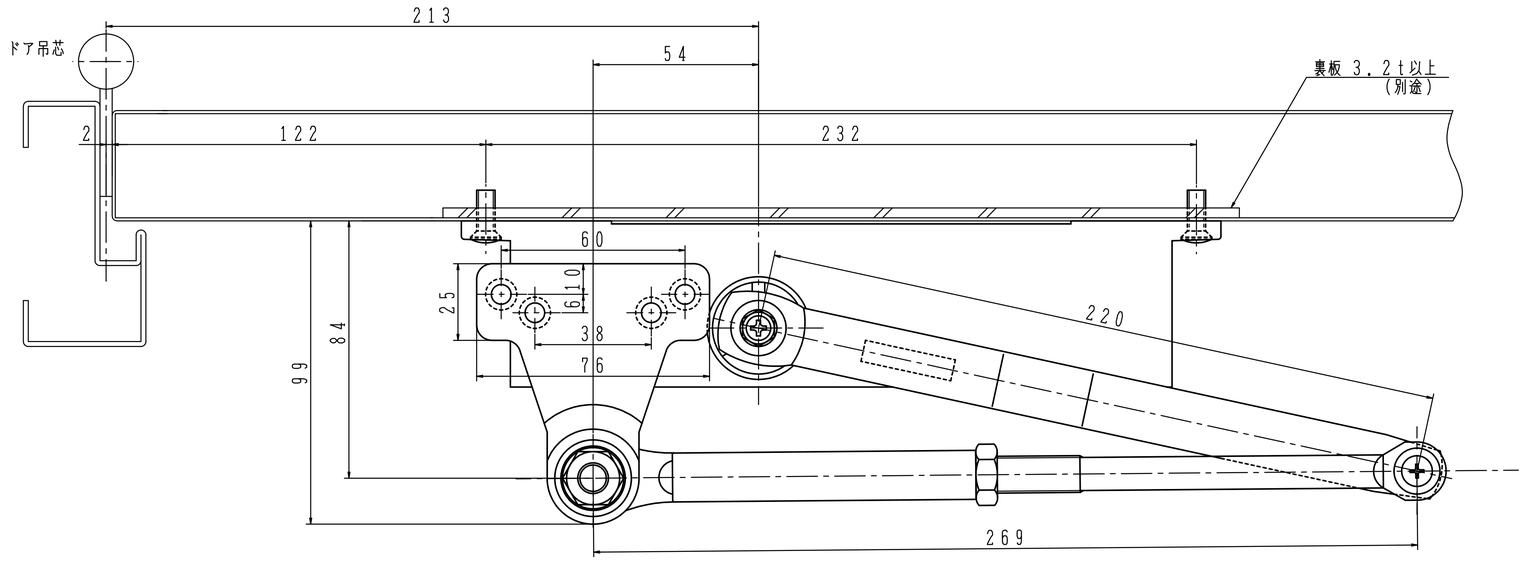

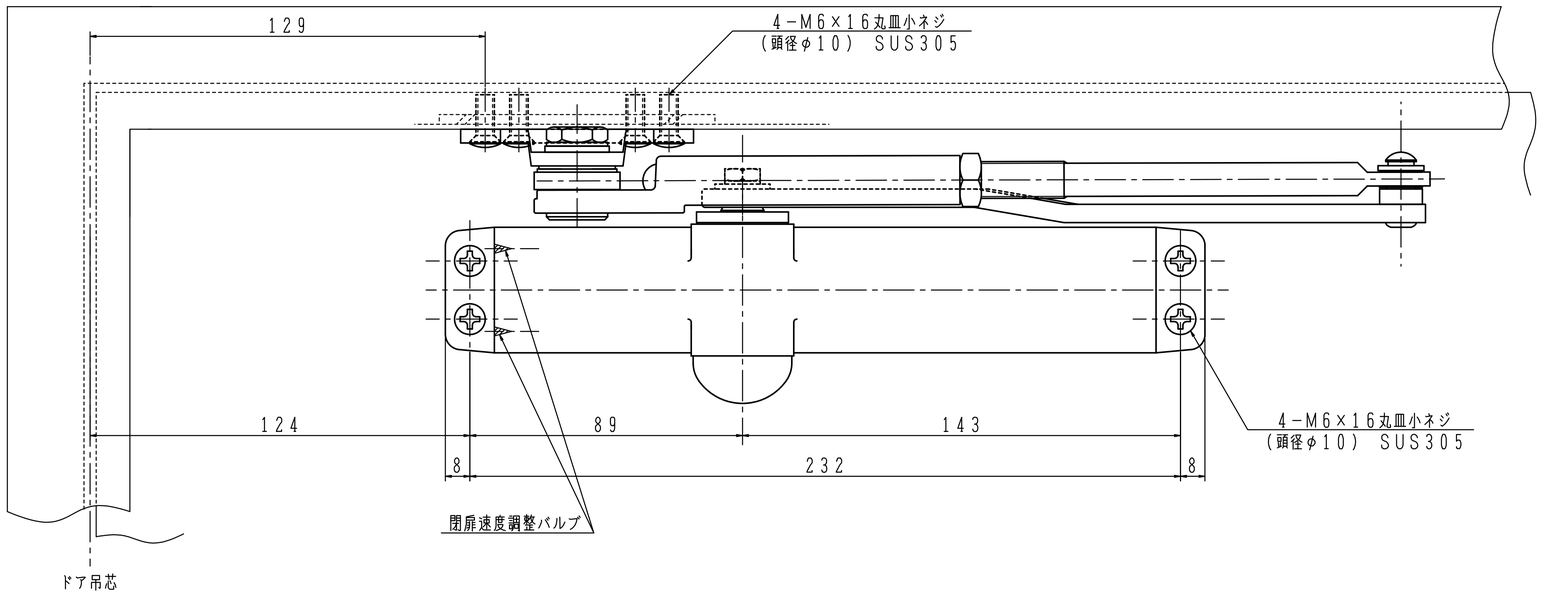

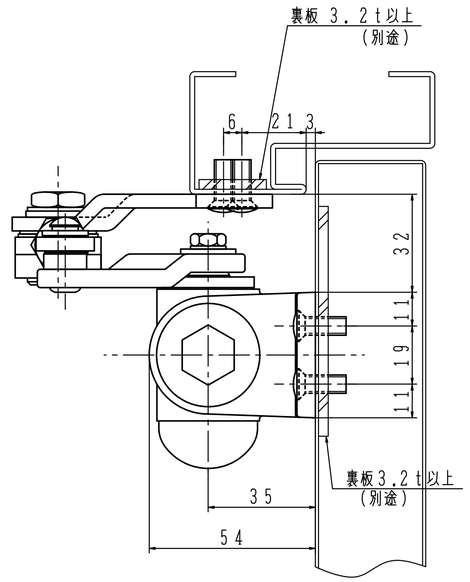

日本ドアーチエック製造株式会社	図面名 ドアクローザ　BL－I－S型 K－P173BL　納まり図	改訂 1