型　式	品　番	適用ドア寸法 DW×DHmm	ドア重量 kg以下
BL－I型	K-P73BL-LA(M5仕様)	900×2000	50

本図はストップなし、左開きを示す。

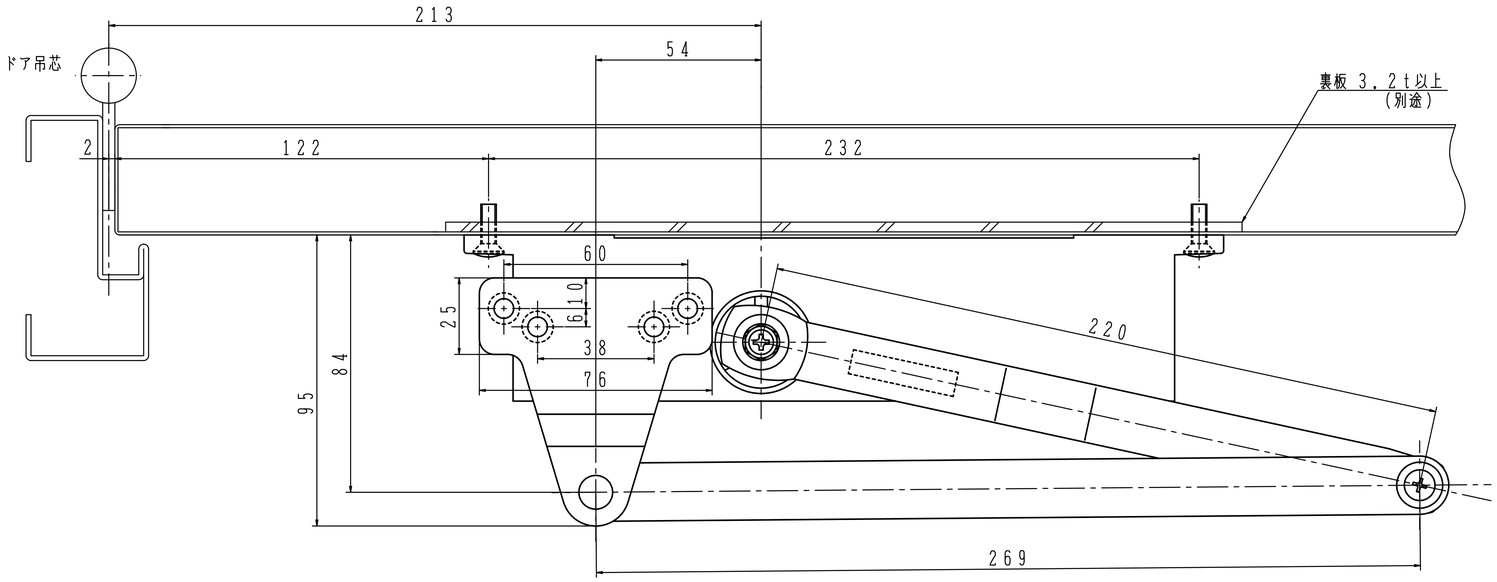

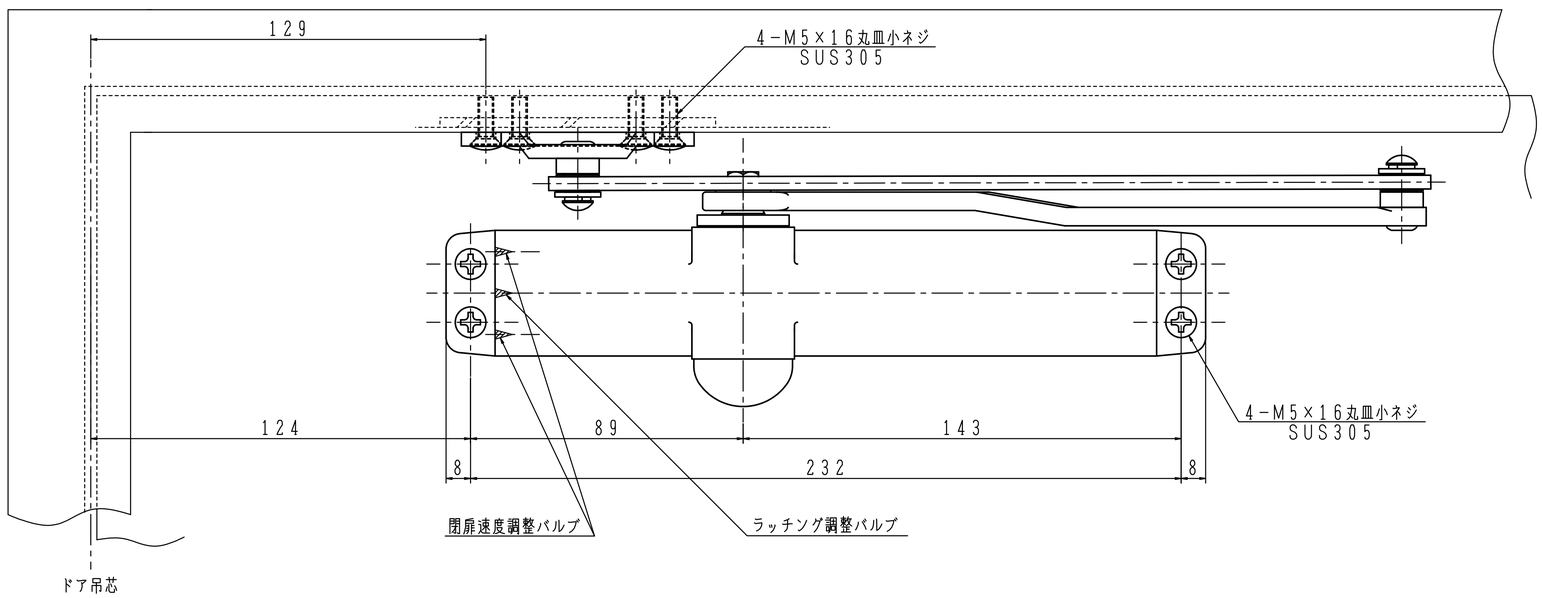

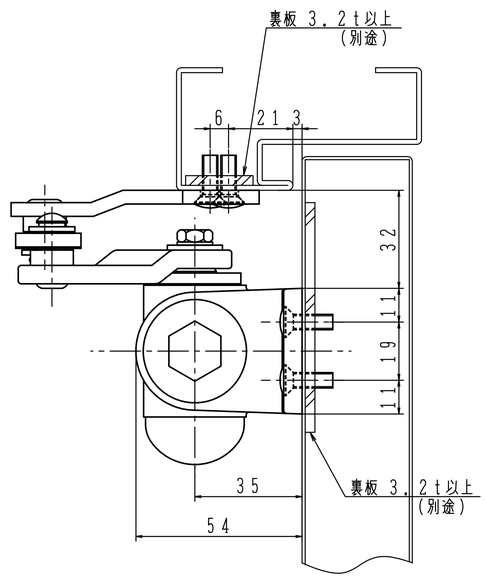

日本ドアーチエック製造株式会社	図面名 ドアクローザ　BL－I型 K－P73BL－LA(M5仕様)　納まり図	改訂 1