型　式	品　番	適用ドア寸法 DW×DHmm	ドア重量 kg以下
BL－Ⅱ－D型	K-P74BL-A-DA (M5仕様)	850×2000	55

本図はストップなし、左開きを示す。

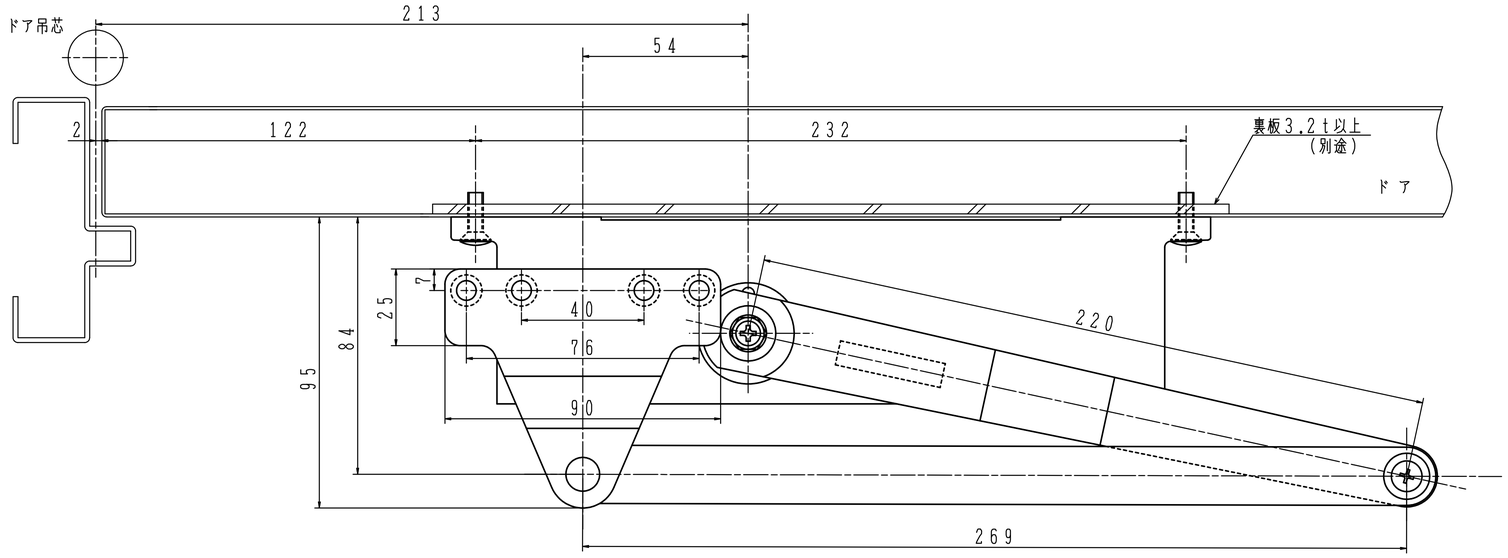

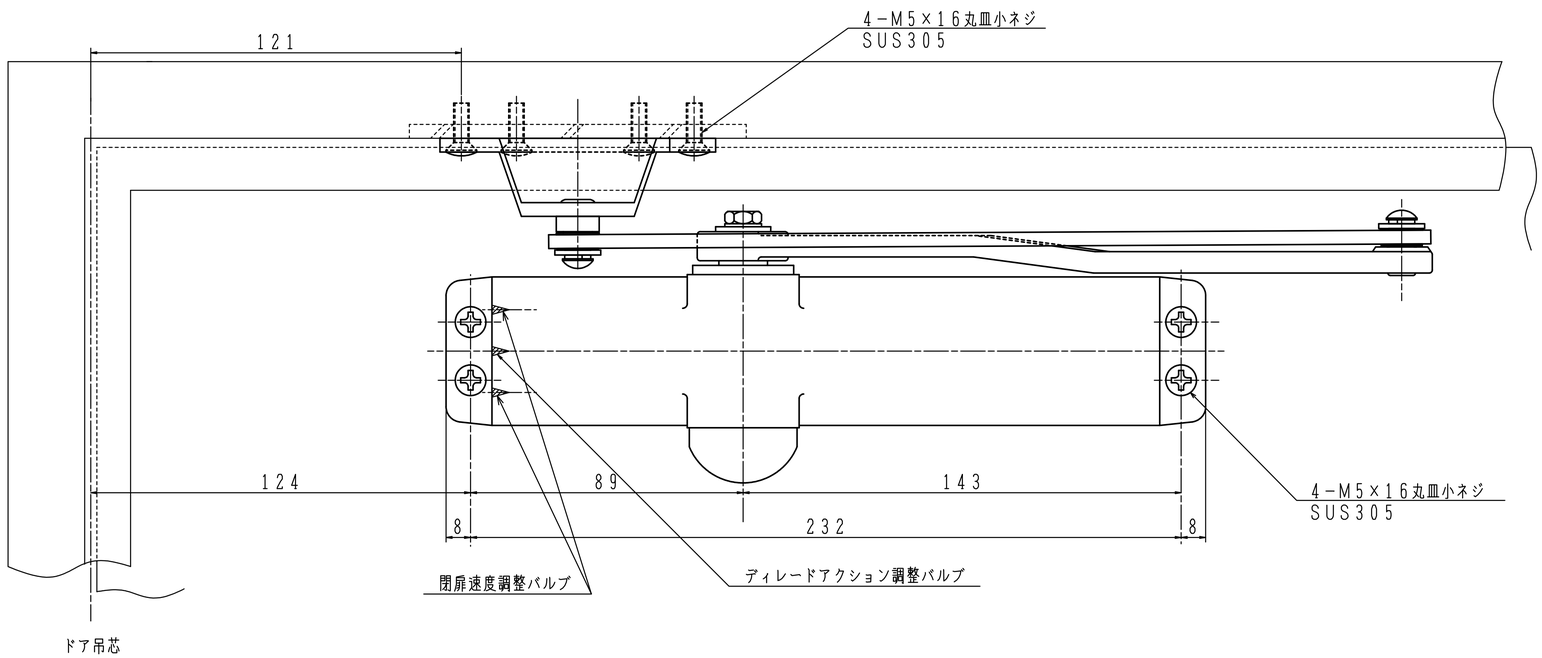

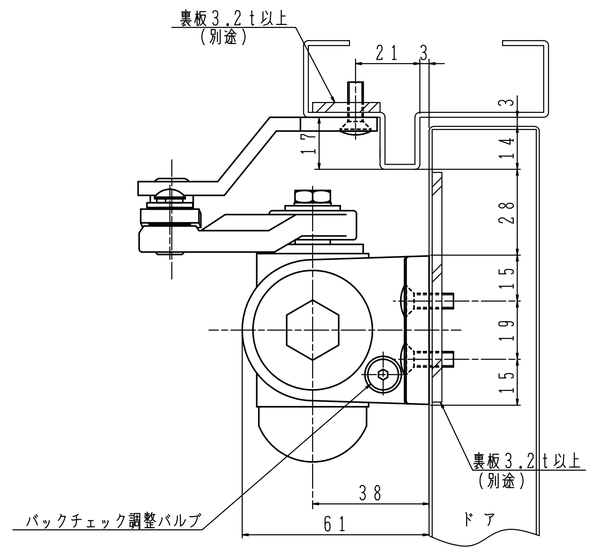

日本ドアーチエック製造株式会社	図面名 ドアクローザ　BL－Ⅱ－D型 K－P74BL－A－DA(M5仕様)　納まり図	改訂 1