型　式	品　番	適用ドア寸法 DW×DHmm	ドア重量 kg以下
BL－Ⅱ型	K－P74BL－A	850×2000	50

本図はストップなし、左開きを示す。

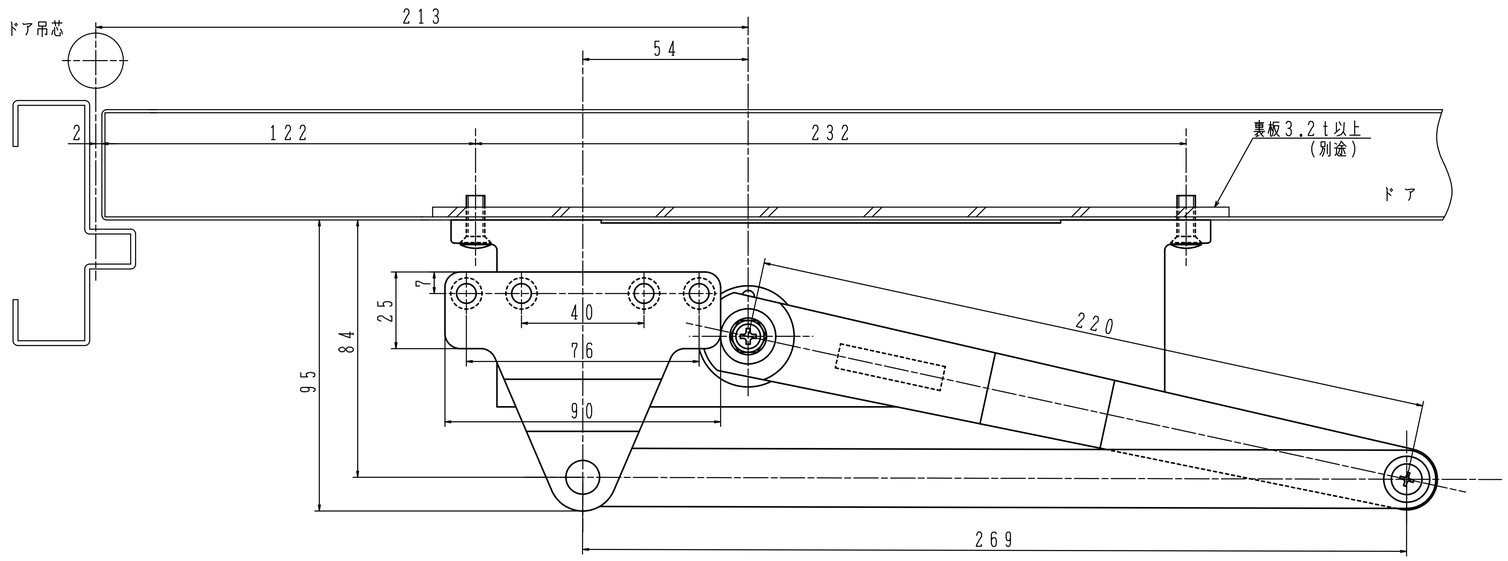

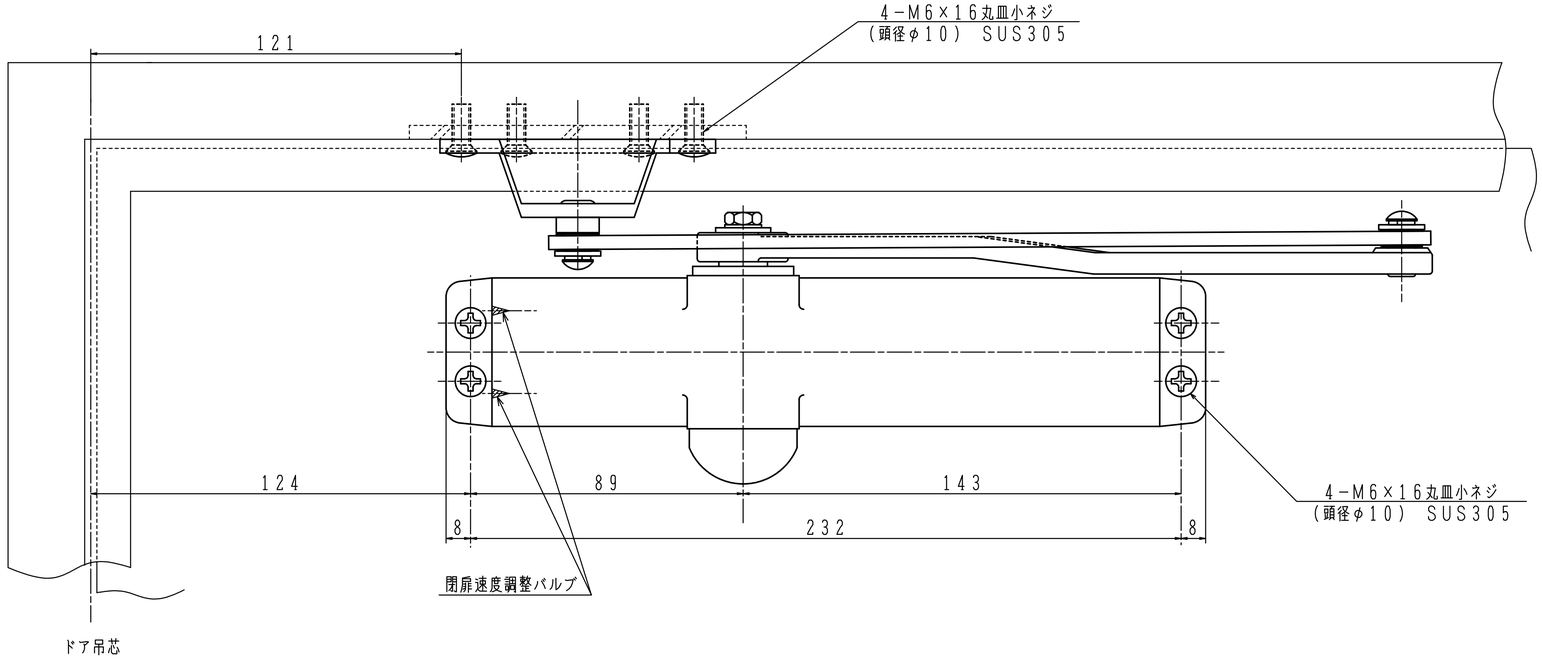

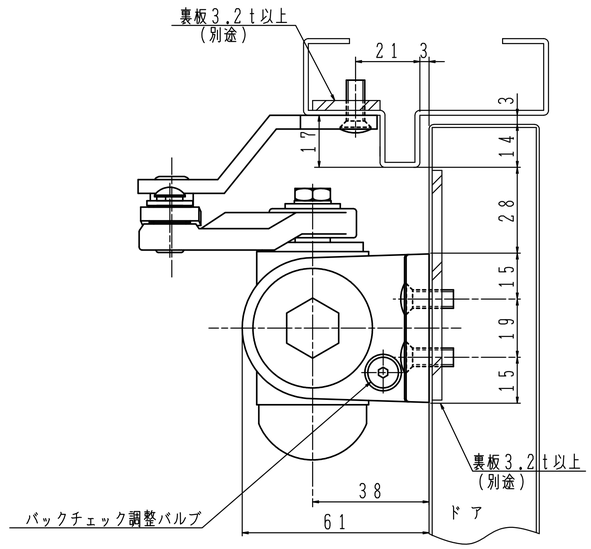

日本ドアーチエック製造株式会社	図面名 ドアクローザ　BL－Ⅱ型 K－P74BL－A　納まり図	改訂 1