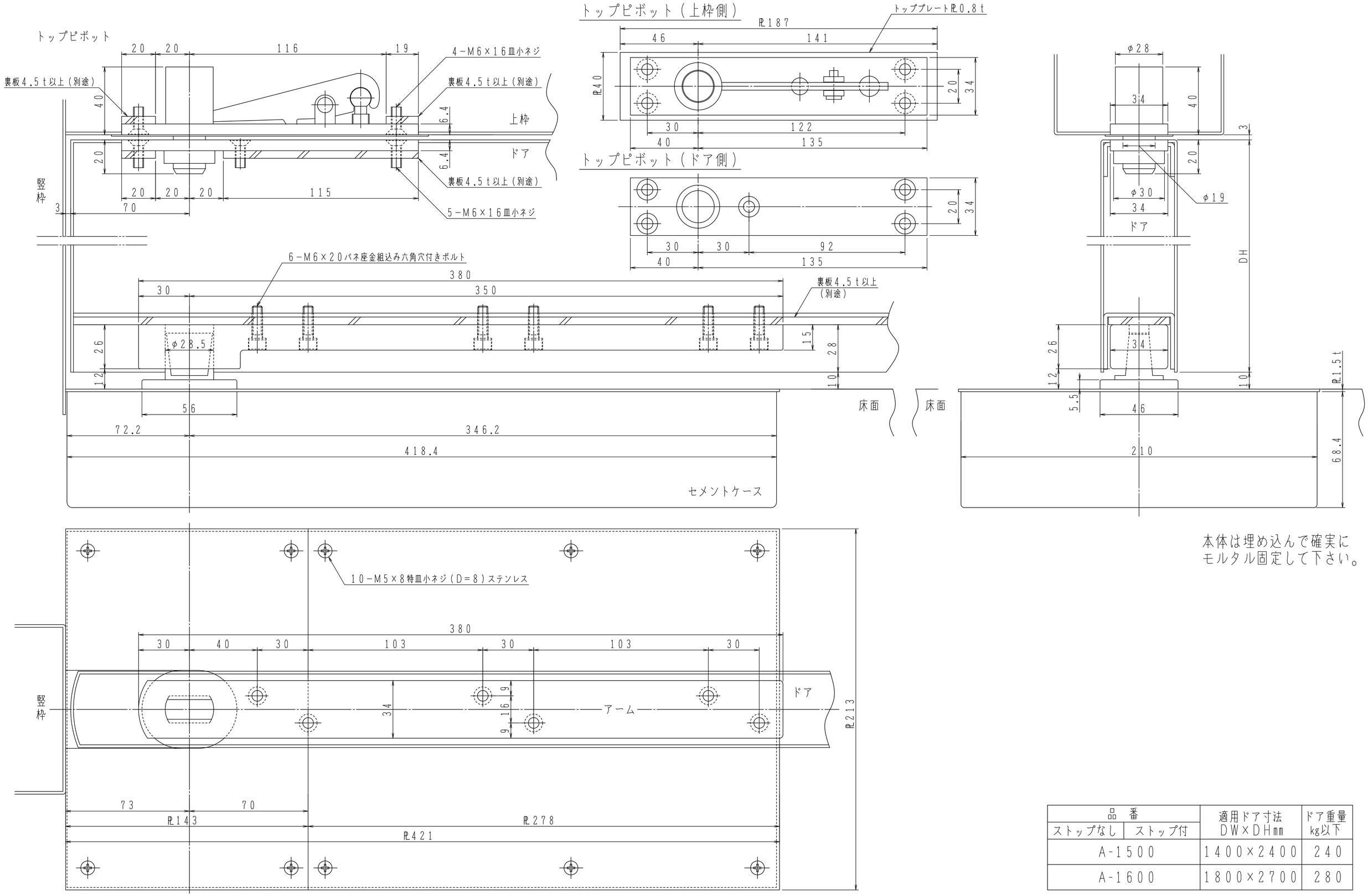

本体は埋め込んで確実に
モルタル固定して下さい。

品番		適用ドア寸法 DW×DHmm	ドア重量 kg以下
ストップなし	ストップ付		
A-1500		1400×2400	240
A-1600		1800×2700	280

日本ドアーチエック製造株式会社	図面名 フロアヒンジ A−1500／A−1600 納まり図	改訂 2