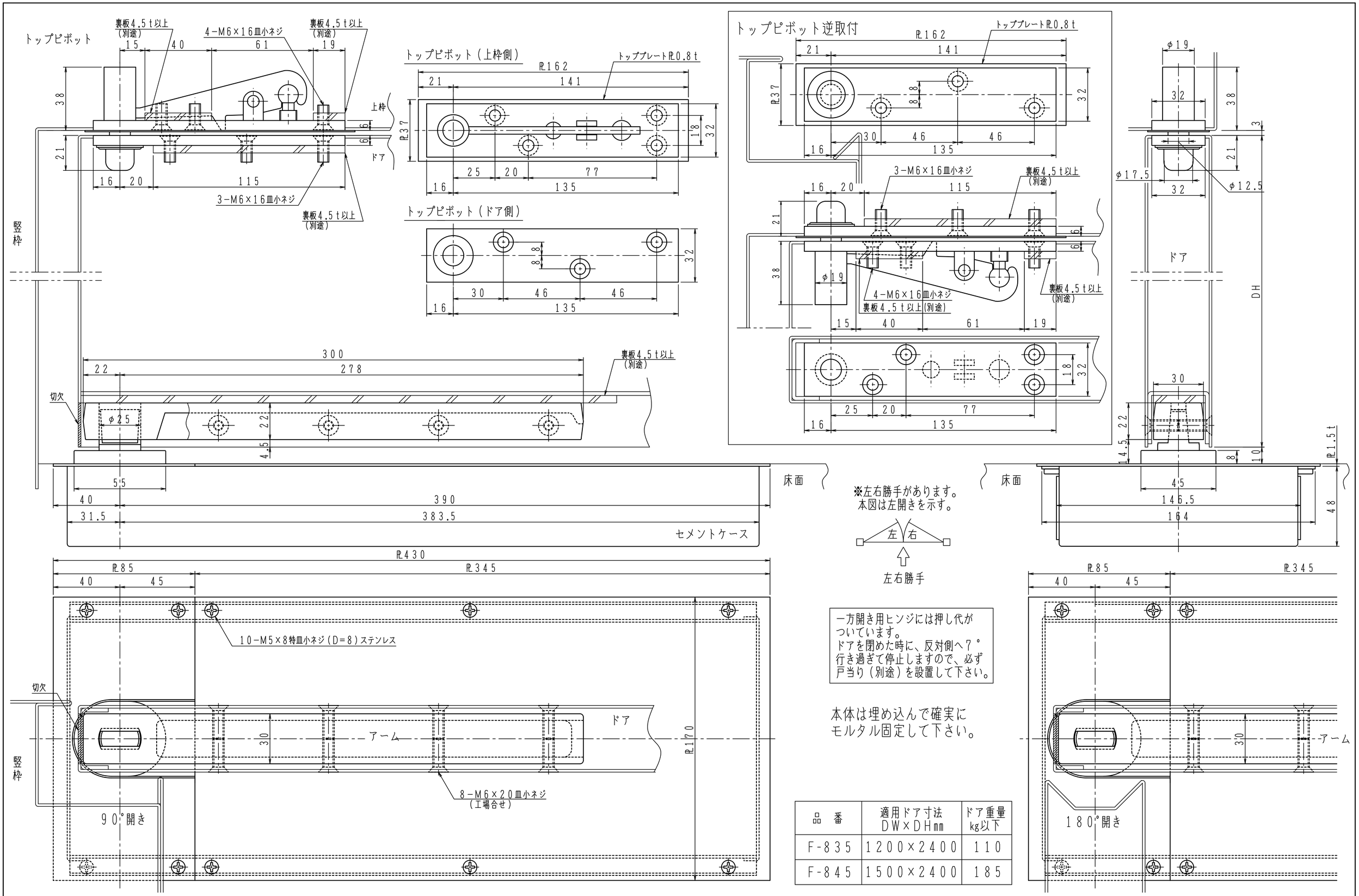

品　番	適用ドア寸法 DW×DHmm	ドア重量 kg以下
F-835	1200×2400	110
F-845	1500×2400	185

日本ドアーチエック製造株式会社	図面名 フロアヒンジ　F−835／F−845（トップ逆付含む）　納まり図	改訂 1