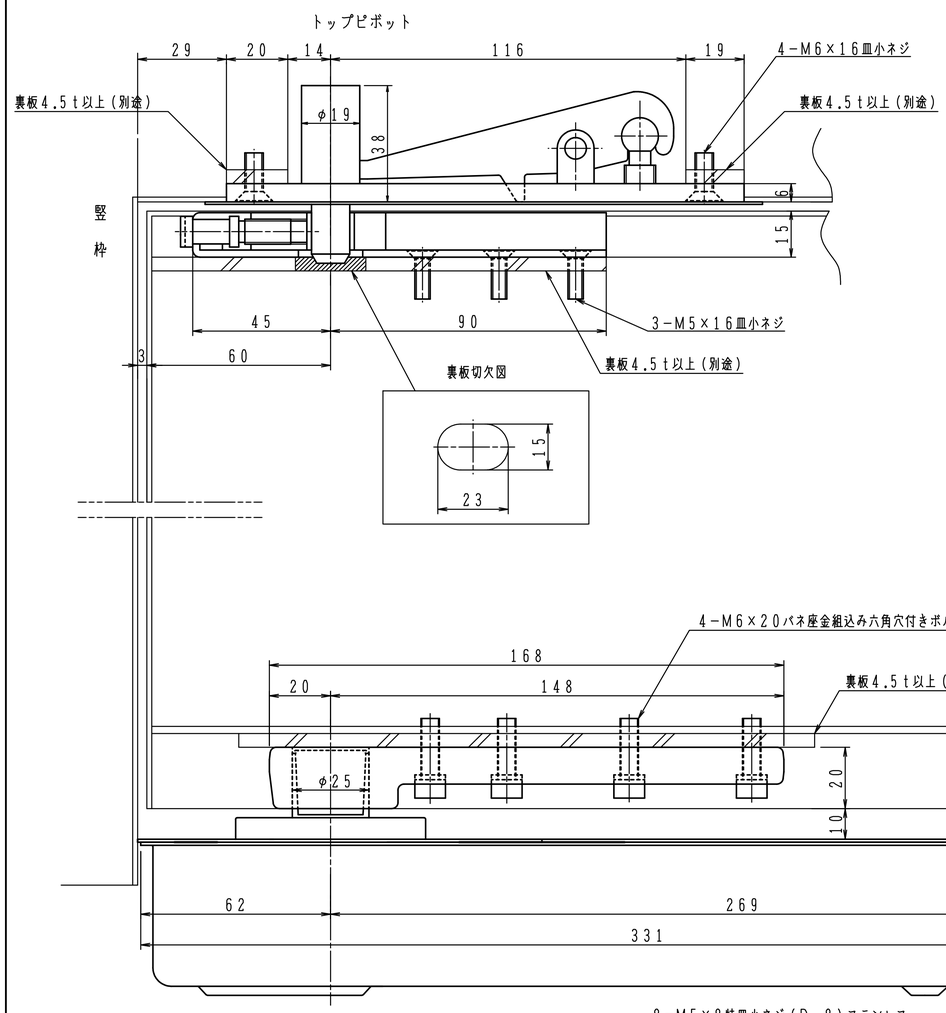

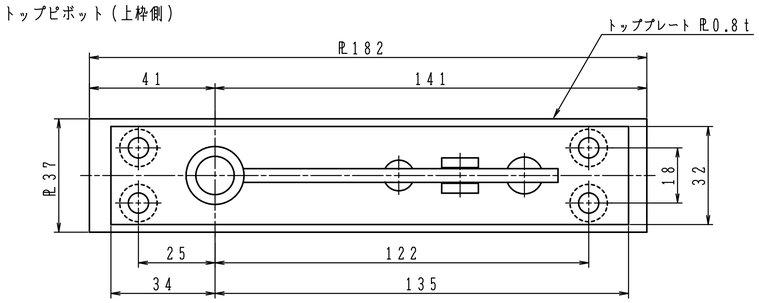

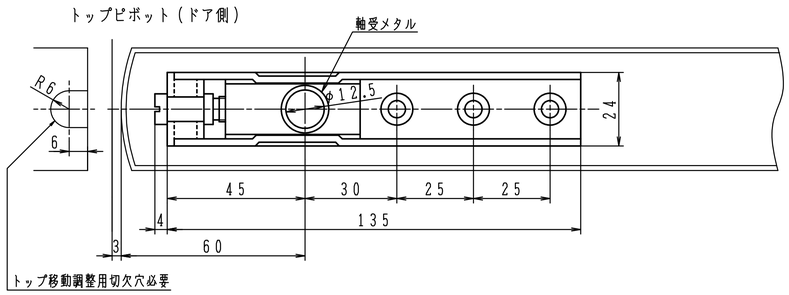

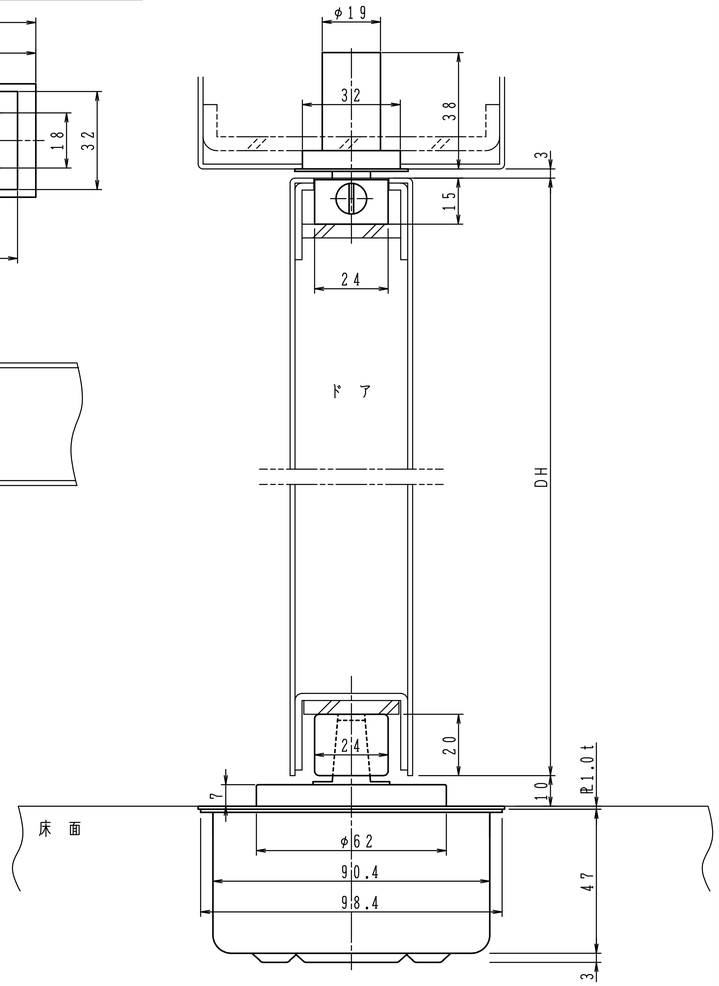

本体は埋め込んで確実に
モルタル固定して下さい。

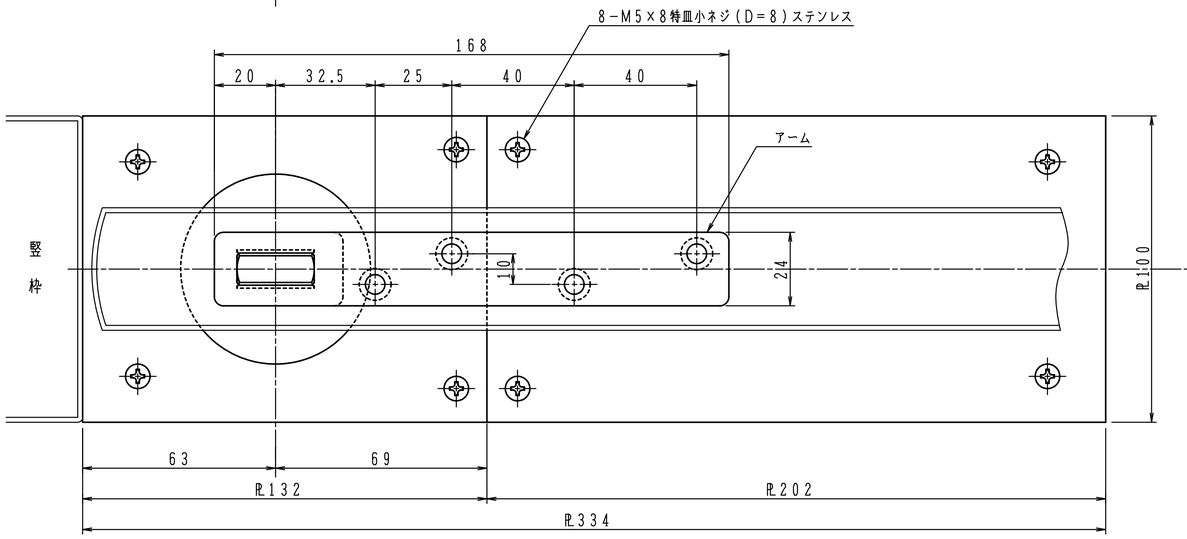

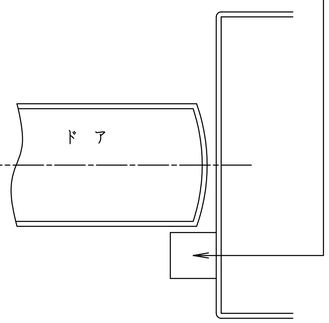

一方開き用ヒンジには押し代が
ついています。
ドアを閉めた時に、反対側へ5°
行過ぎて停止しますので、必ず
戸当り（別途）を設置して下さい。

※一方開きには左右勝手があります。
本図は左開きを示す。

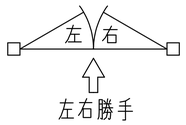

中心吊り自由開き

品番 ストップなし	品番 ストップ付	適用ドア寸法 DW×DHmm	ドア重量 kg以下
H-501ZI	HS-501ZI	450～800×1800	15～45
H-511ZI	HS-511ZI	900×2100	70
H-522ZI	HS-522ZI	950×2100	105

中心吊り一方開き

品番 ストップなし	品番 ストップ付	適用ドア寸法 DW×DHmm	ドア重量 kg以下
H-505ZI	HS-505ZI	450～800×1800	15～45
H-515ZI	HS-515ZI	900×2100	70
H-525ZI	HS-525ZI	950×2100	105

日本ドアーチエック製造株式会社	図面名 H(S)−501ZI／H(S)−511ZI／H(S)−522ZI フロアヒンジ H(S)−505ZI／H(S)−515ZI／H(S)−525ZI 納まり図	改訂 1