トップピボット（上枠側）

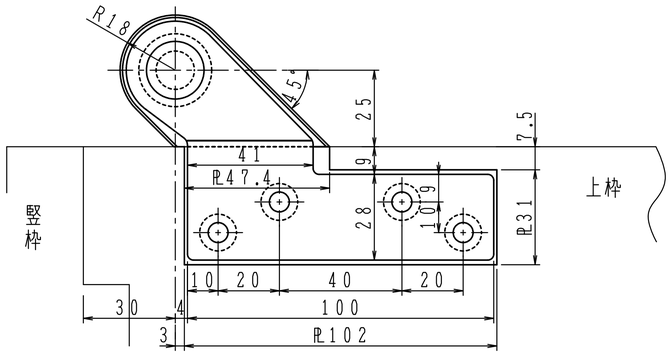

トップピボット（ドア側）

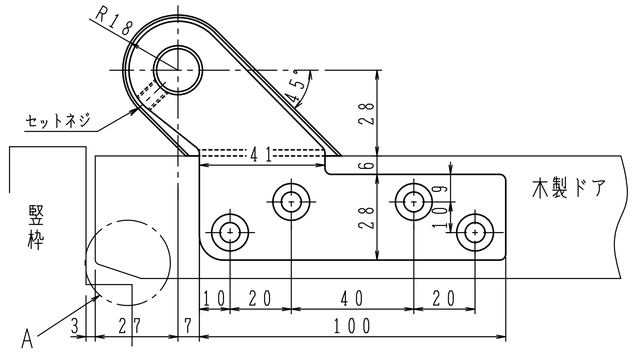

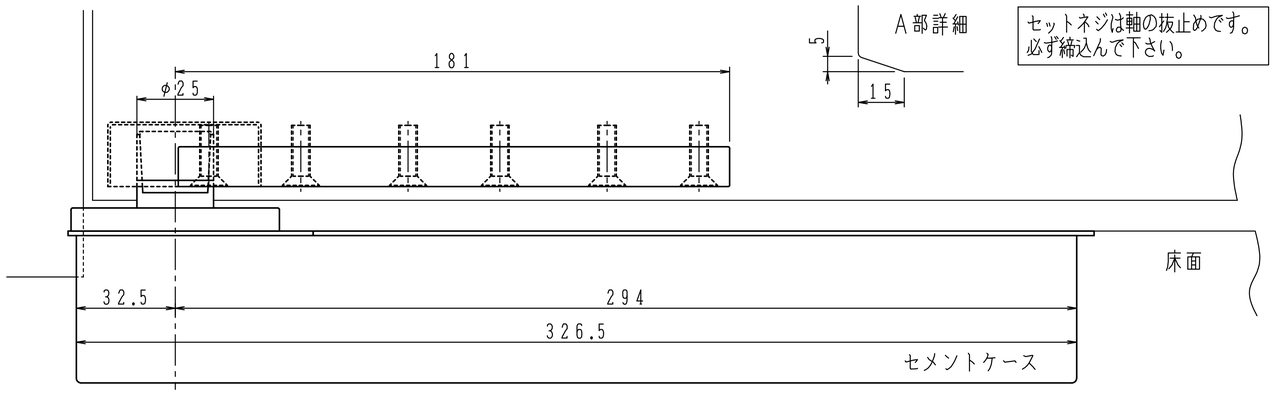

A部詳細

セットネジは軸の抜止めです。
必ず締込んで下さい。

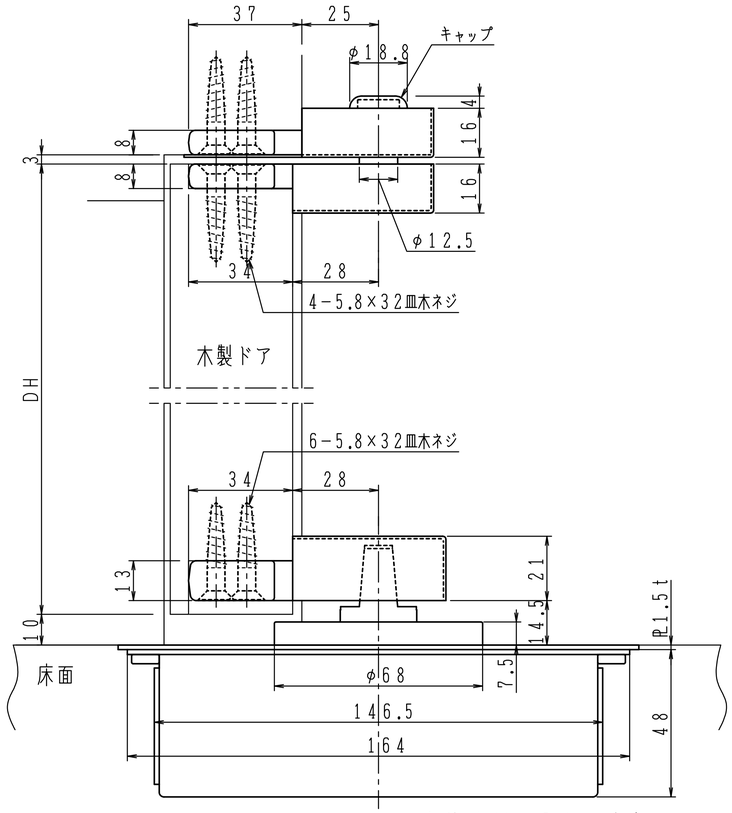

本体は埋め込んで確実に
モルタル固定して下さい。

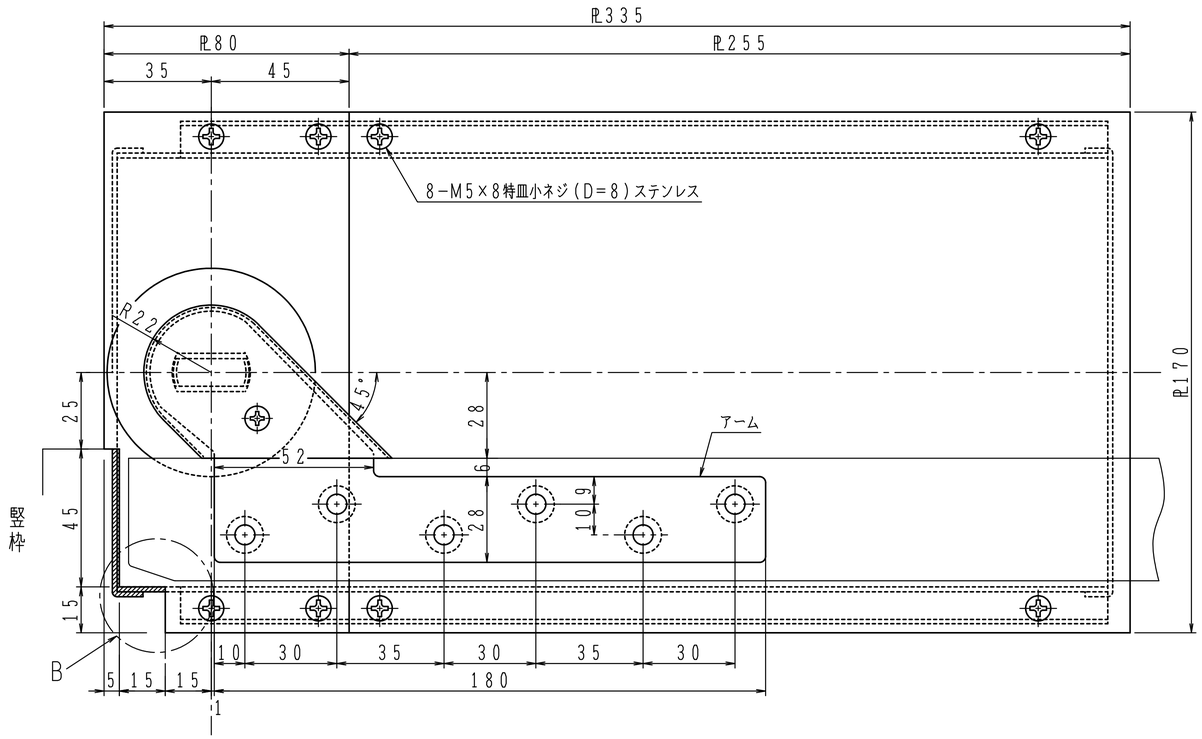

B部詳細

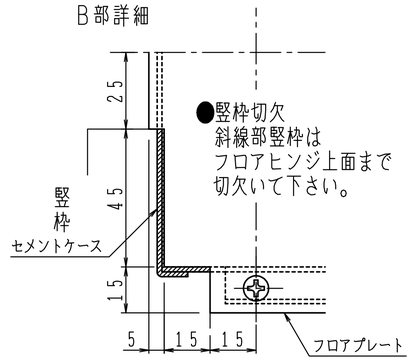

一方開き用ヒンジには押し代が
ついています。
ドアを閉めた時に、反対側へ7°
行き過ぎて停止しますので、必ず
戸当り（別途）を設置して下さい。

※左右勝手があります。
本図は左開きを示す。

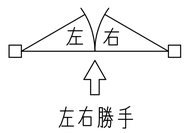

注）木製用取付ネジは木の種類によって
緩み等が発生する場合があります。

品番		適用ドア寸法 DW×DHmm	ドア重量 kg以下
ストップなし	ストップ付		
O-835W	OS-835W	950×2100	80

日本ドアーチエック製造株式会社	図面名 フロアヒンジ O−835W／OS−835W 納まり図	改訂 1