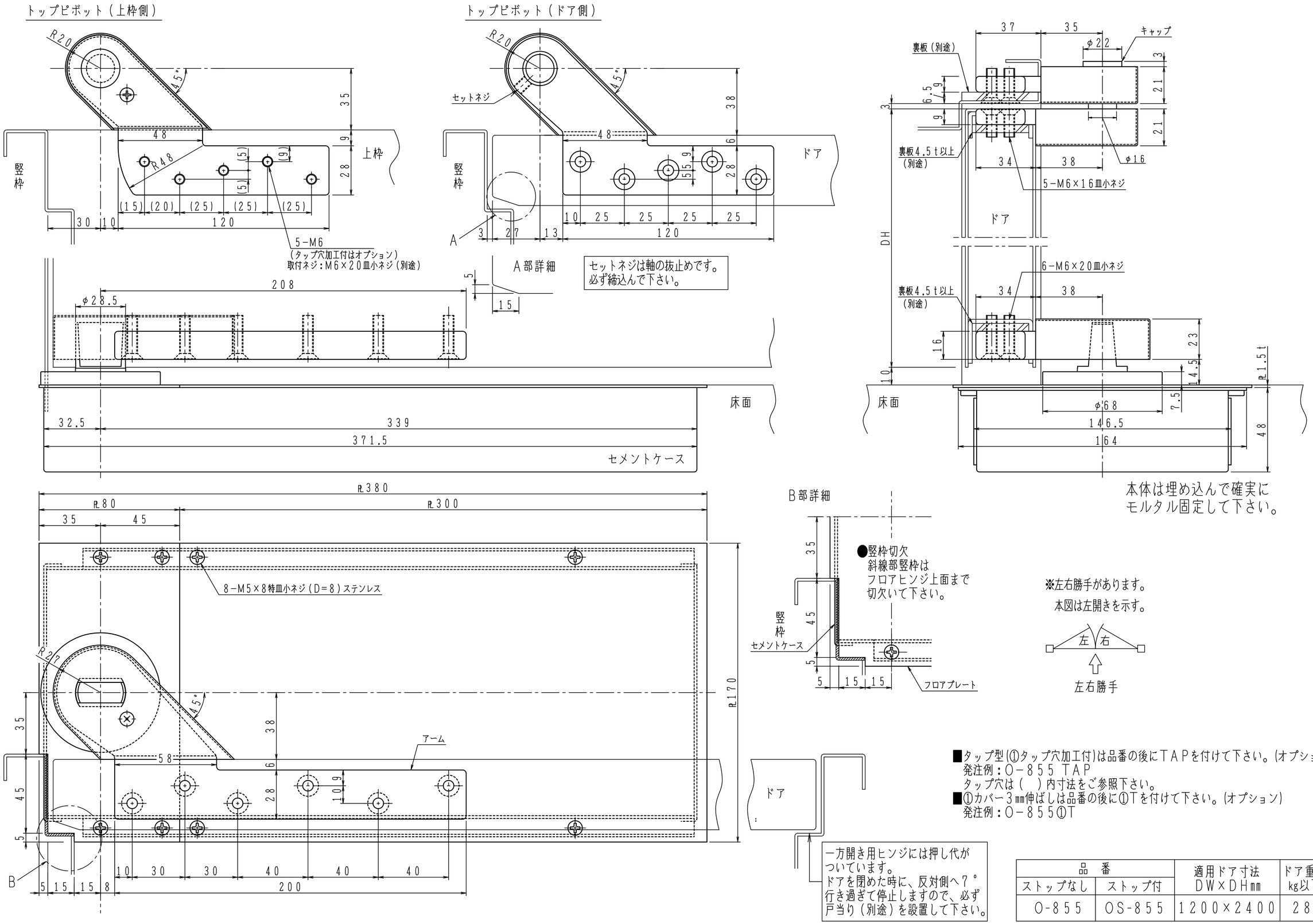

品番		適用ドア寸法 DW×DHmm	ドア重量 kg以下
ストップなし	ストップ付		
O-855	OS-855	1200×2400	280

日本ドアーチエック製造株式会社	図面名 フロアヒンジ　O－855／OS－855　納まり図	改訂 1