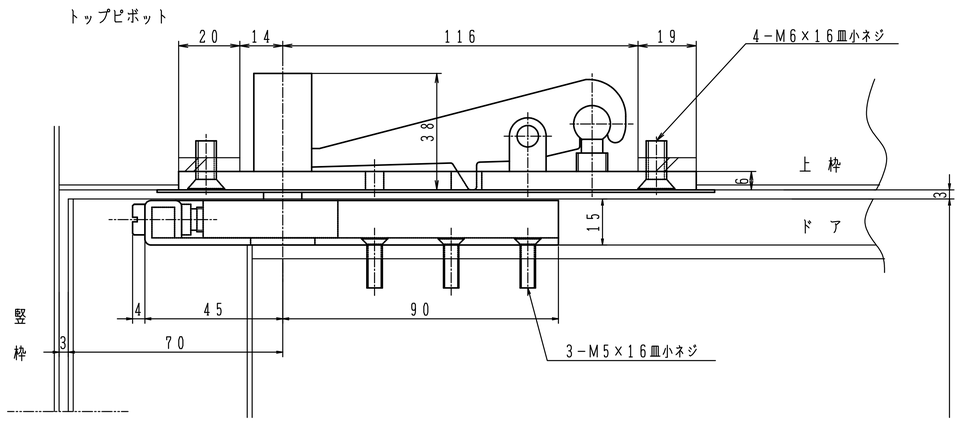


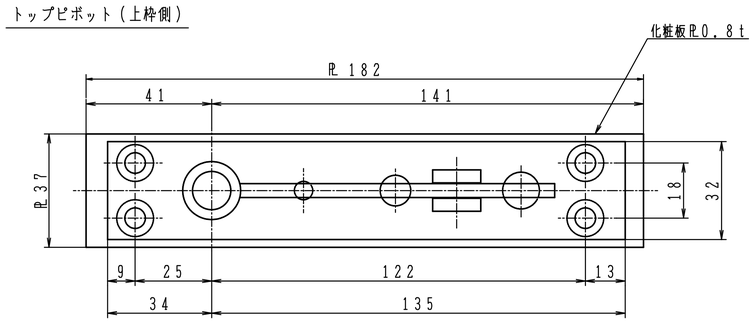


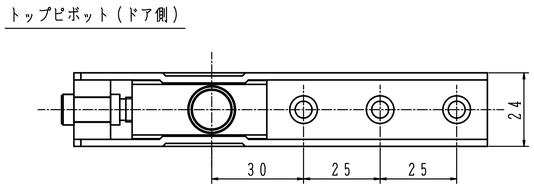


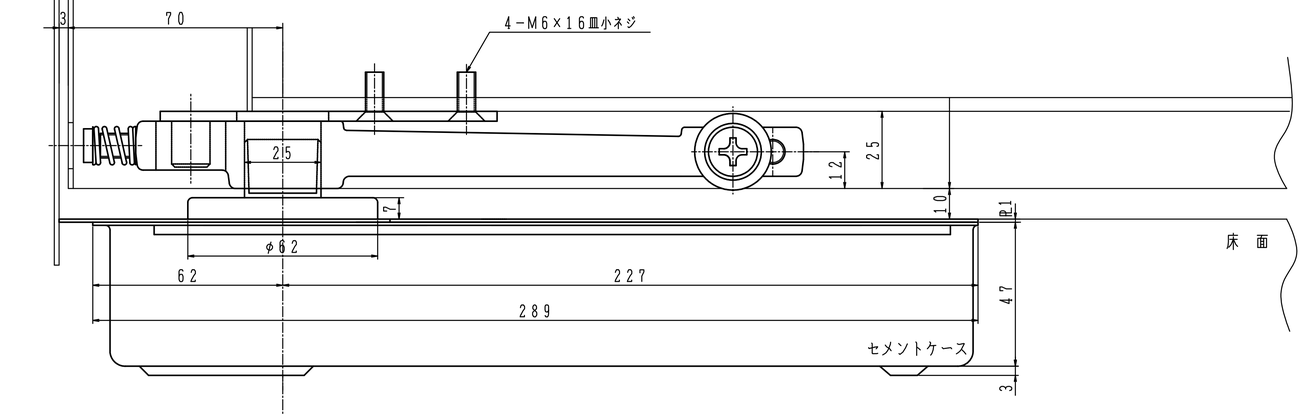


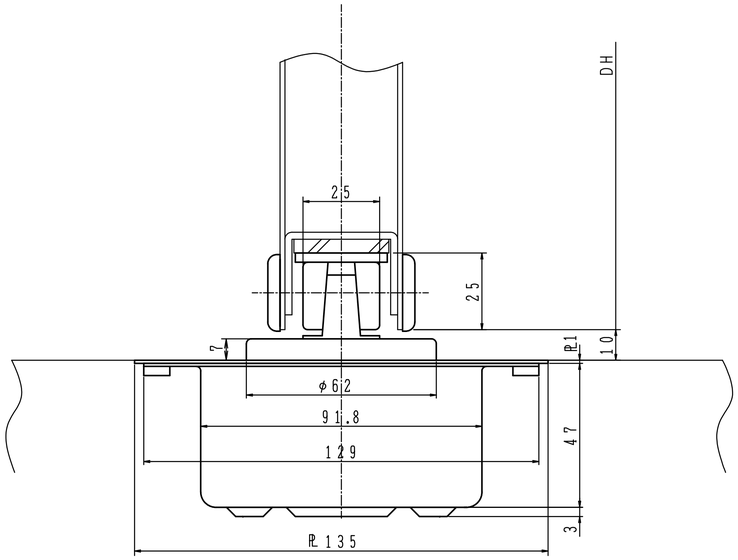


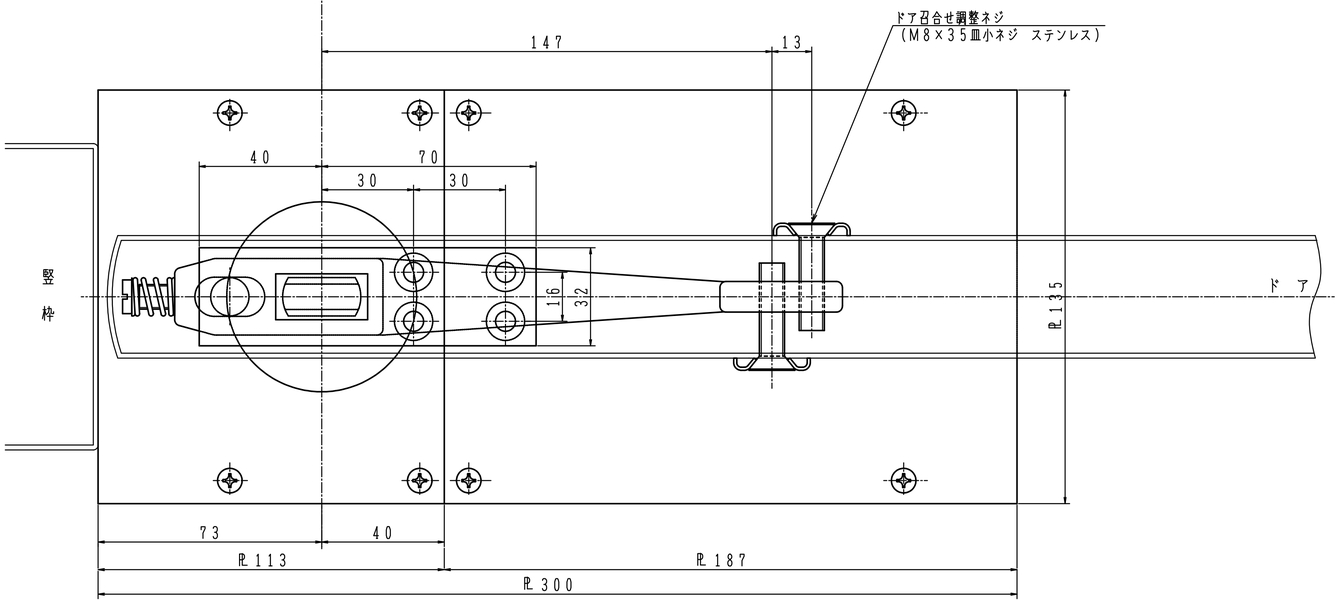


フロアヒンジの埋替品番及び納まり図

| | 既設品番 | 埋替品番 |
|---|---|---|
| ストップなし | K−110 | H−511CHK |
| | K−120 | H−522CHK |
| ストップ付き | K−210 | HS−511CHK |
| | K−220 | HS−522CHK |
| ストップなし | K−211 | H−511CHK |
| | K−222 | H−522CHK |
| ストップ付き | KS−211 | HS−511CHK |
| | KS−222 | HS−522CHK |

| 日本ドアーチエック製造株式会社 | 図面名 フロアヒンジ H−511CHK／HS−522CHK／H−522CHK／HS−522CHK 納まり図 | 改訂 1 |
|---|---|---|