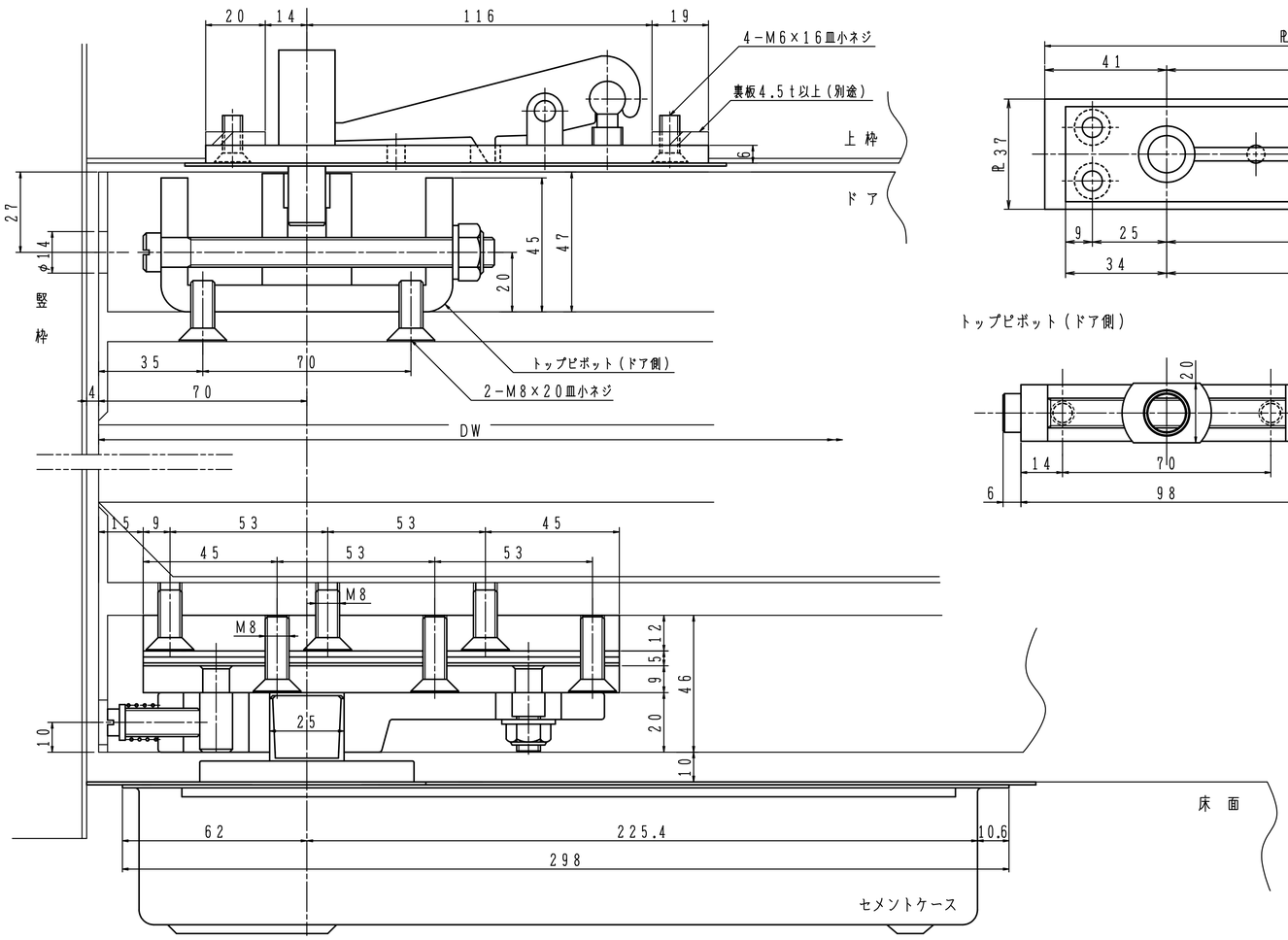

トップピボット（上枠側）

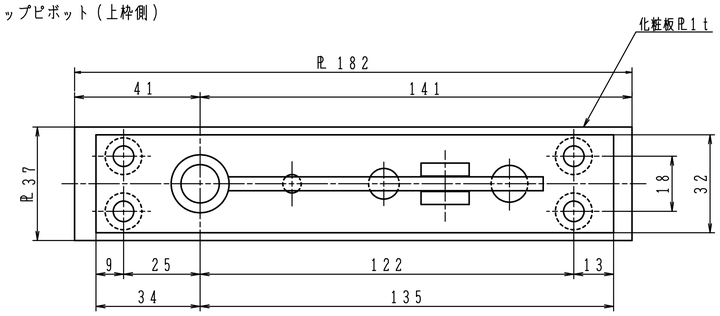

トップピボット（ドア側）

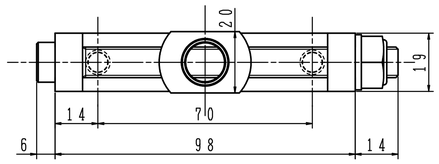

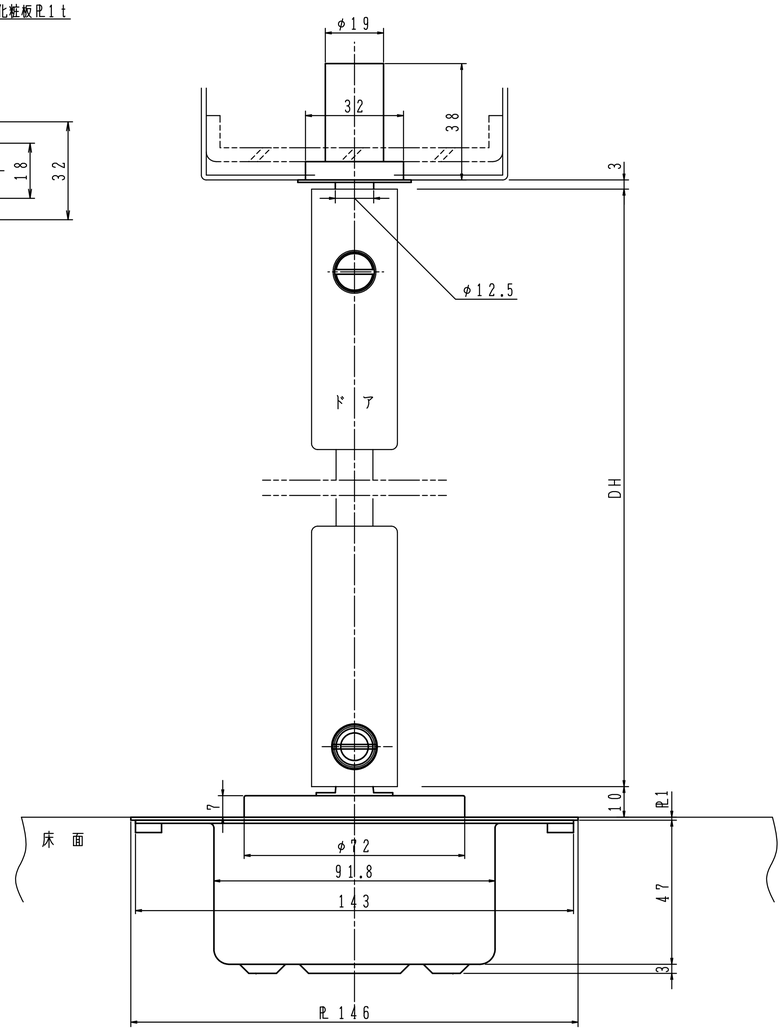

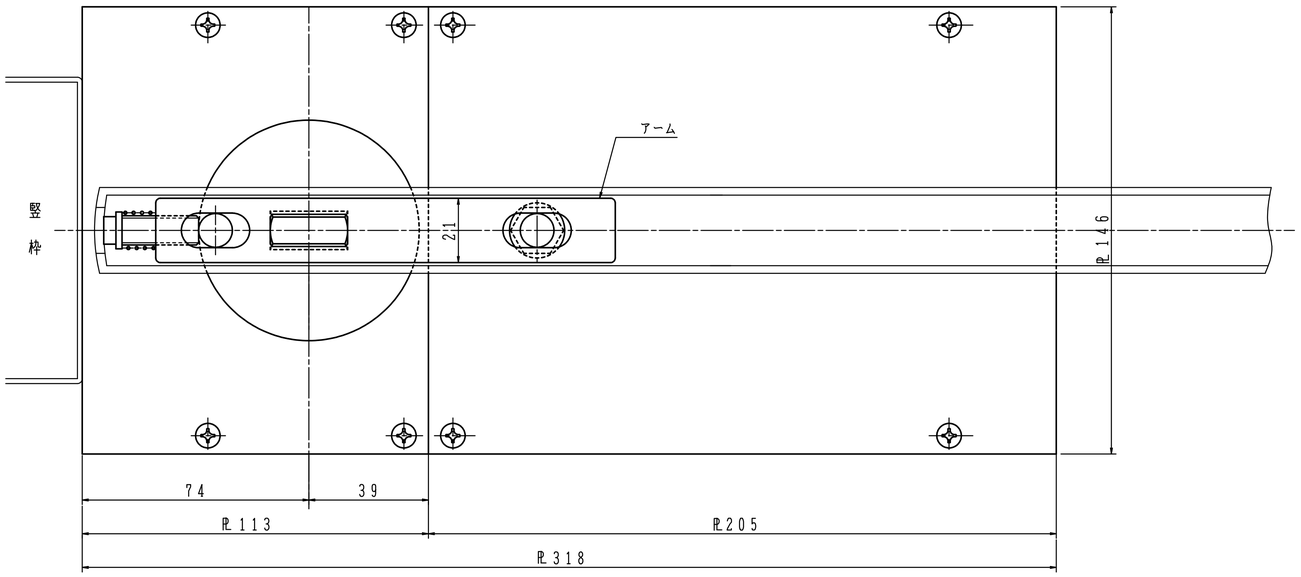

フロアヒンジの埋替品番及び納まり図

	既設品番	埋替品番
ストップなし	110P	H−511CHP
	120P	H−522CHP
ストップ付き	210P	HS−511CHP
	220P	HS−522CHP
ストップなし	H−211P	H−511CHP
	H−222P	H−522CHP
ストップ付き	HS−211P	HS−511CHP
	HS−222P	HS−522CHP

日本ドアーチエック製造株式会社	図面名 フロアヒンジ H−511CHP/HS−511CHP/H−522CHP/HS−522CHP 納まり図	改訂 2