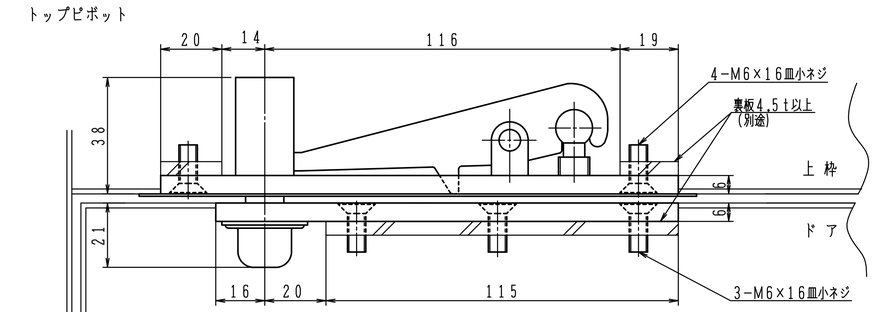

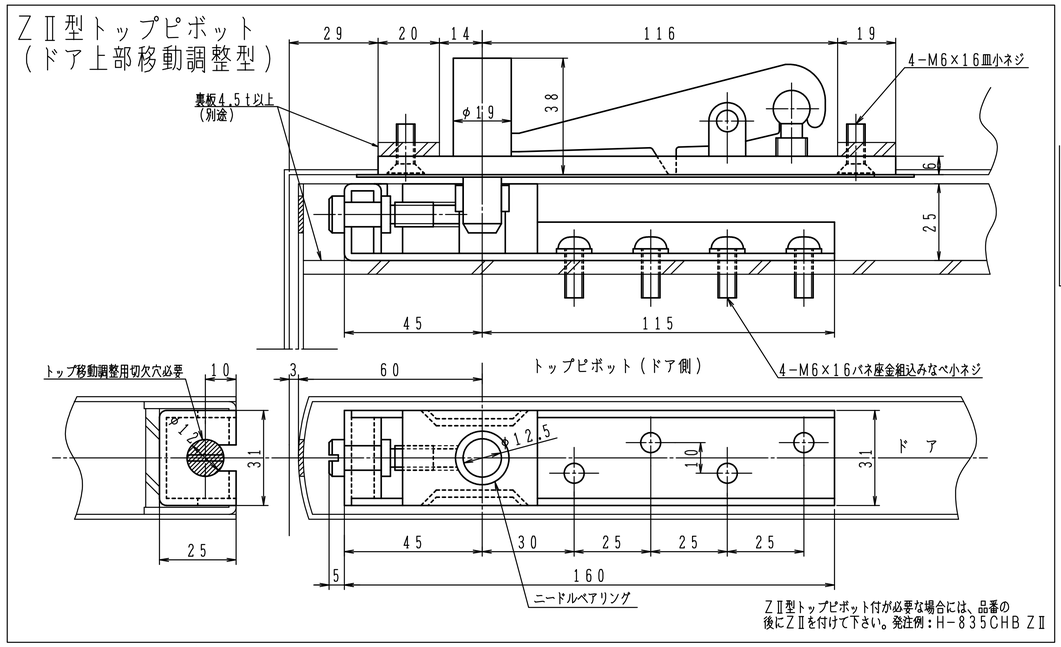

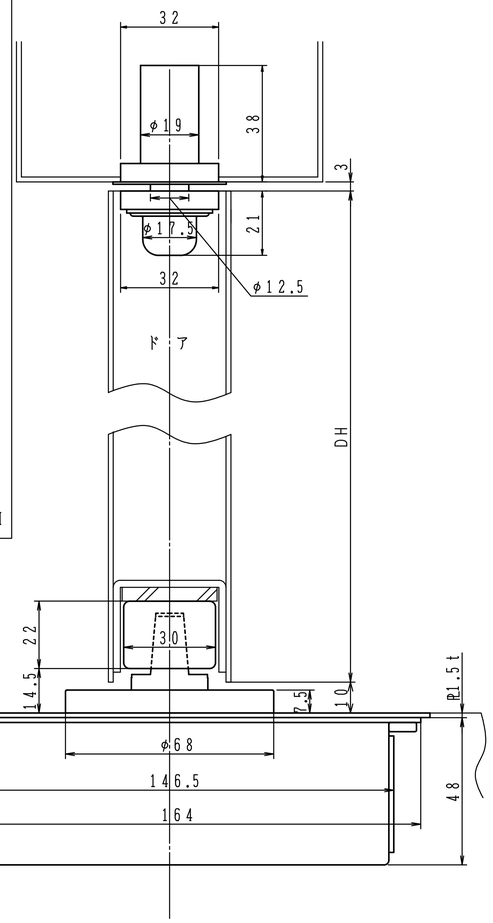

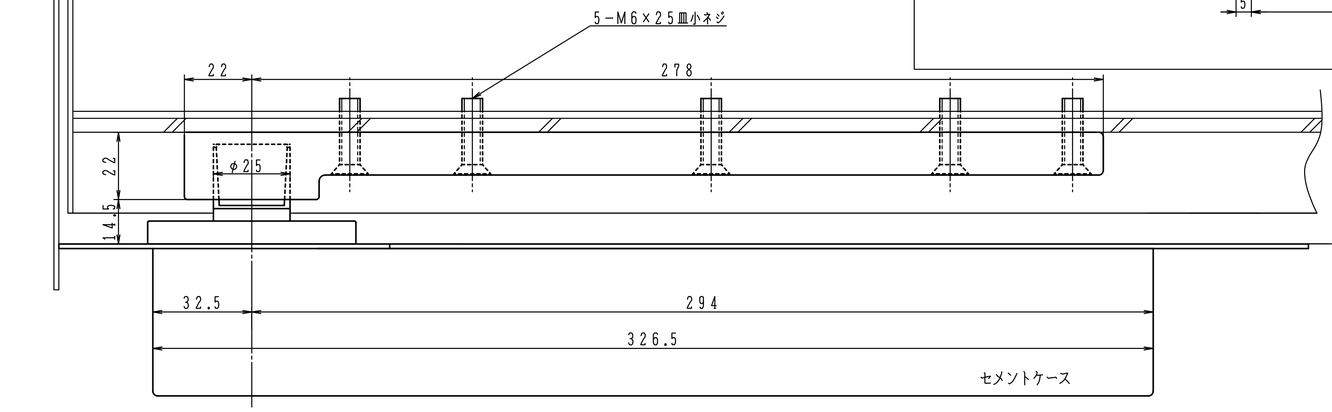

床 面

※左右勝手があります。

本図は左開きを示す。

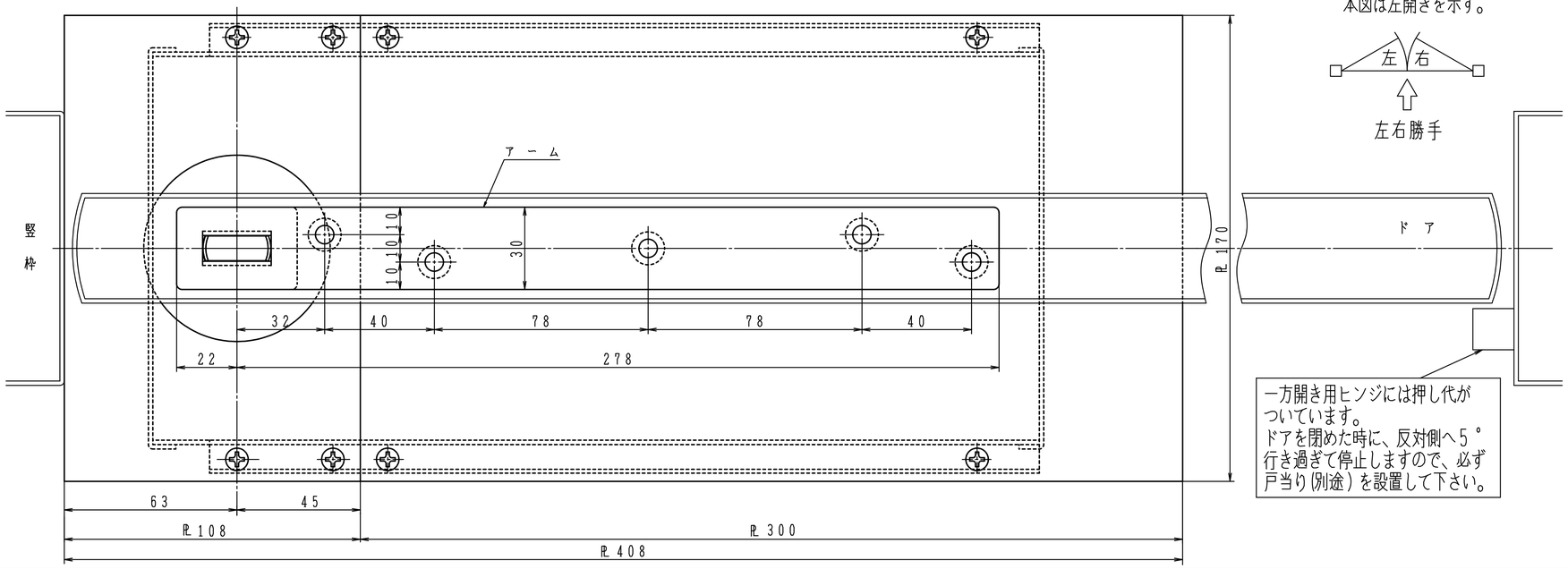

一方開き用ヒンジには押し代が
ついています。
ドアを閉めた時に、反対側へ5°
行き過ぎて停止しますので、必ず
戸当り(別途)を設置して下さい。

トップピボット(上枠側)

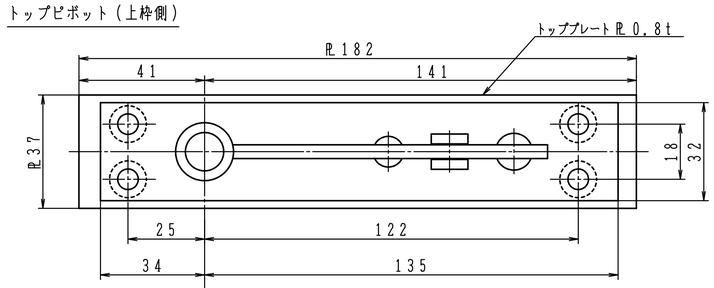

トップピボット(ドア側)

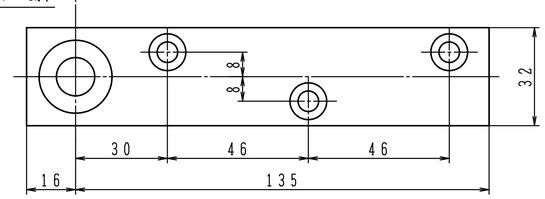

日本ドアーチエック製造株式会社	図面名 H−835CHC/HS−835CHC フロアヒンジ H−845CHC/HS−845CHC アームC (ZⅡ含む)(C−1350シリーズ埋替用) 納まり図	改訂 1