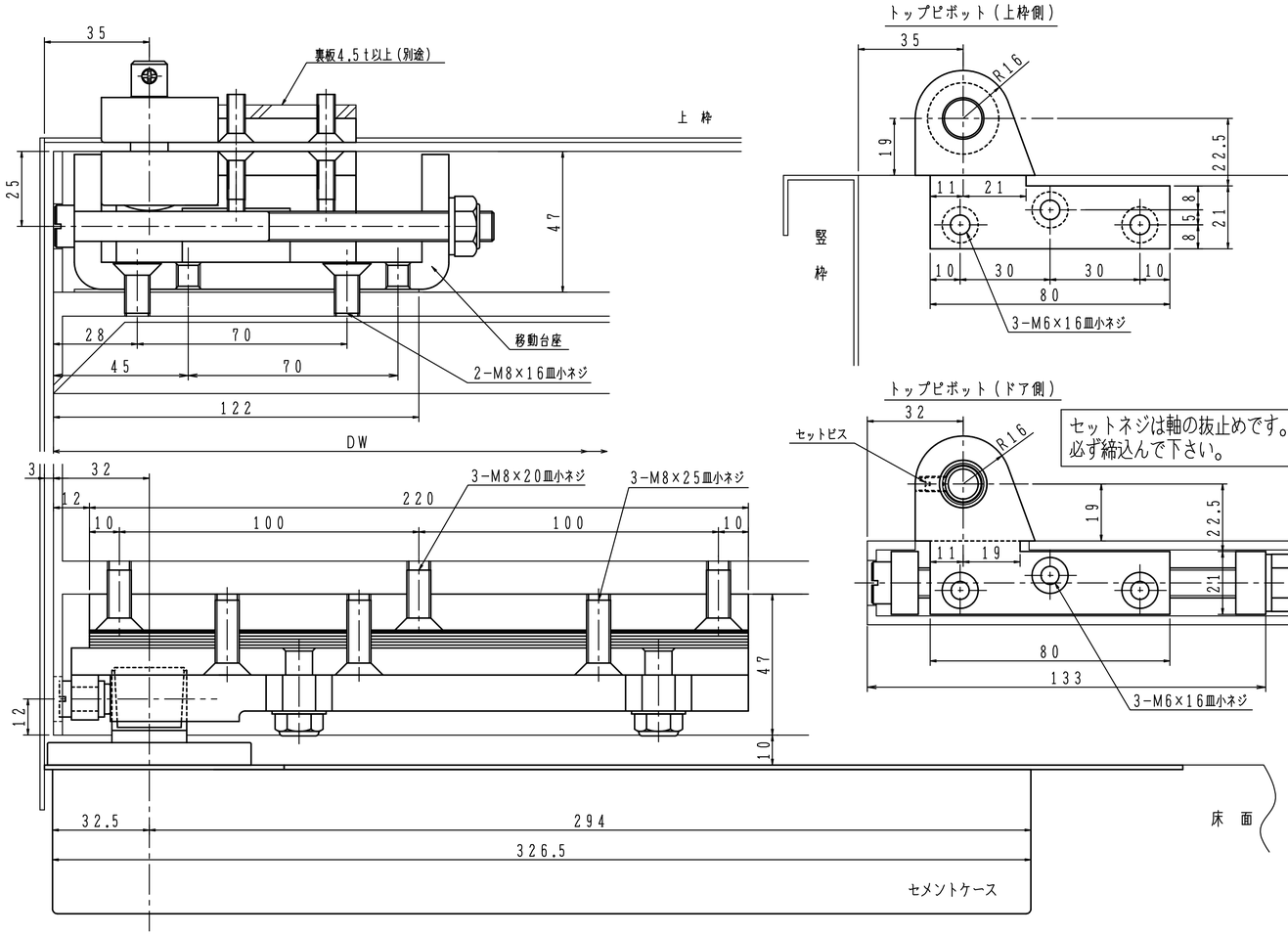

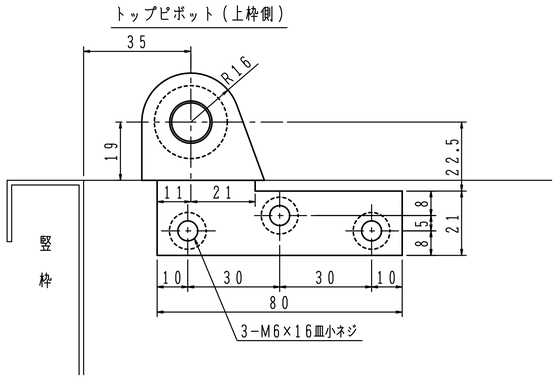

セットネジは軸の抜止めです。
必ず締込んで下さい。

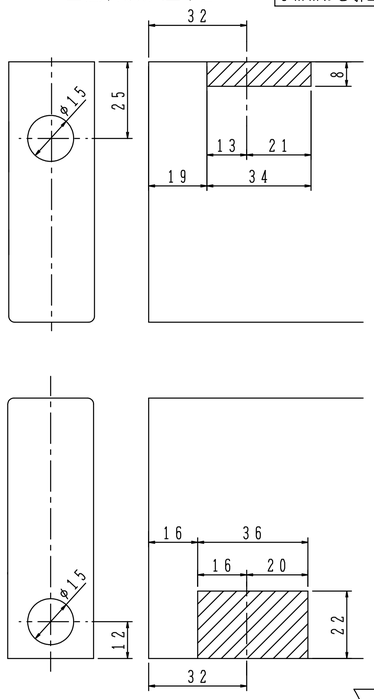

上框落下防止の為、上框落下防止ネジを
5mmほど引出して下さい。

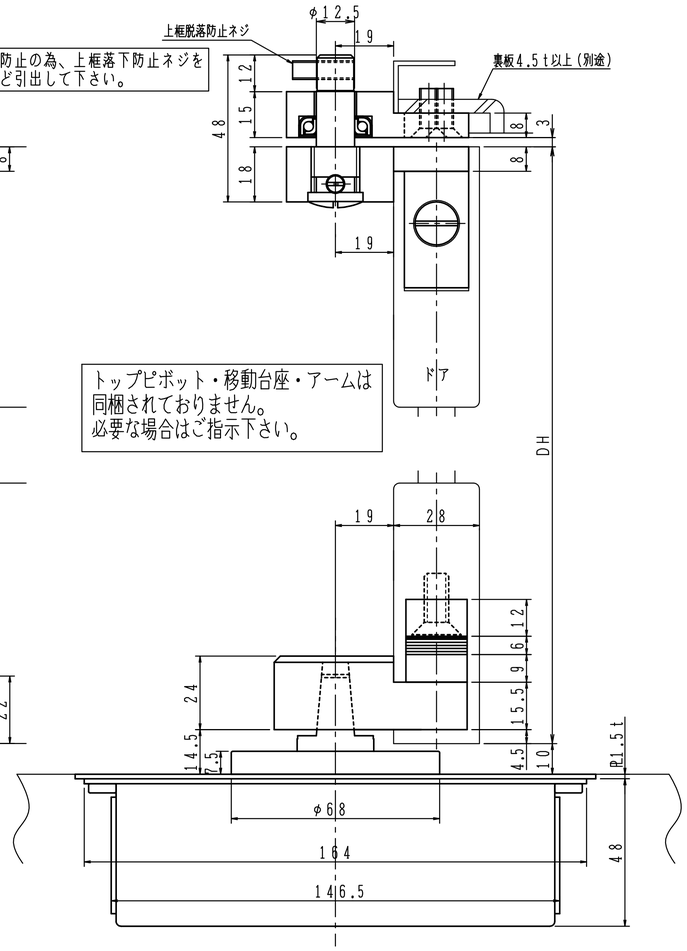

トップピボット・移動台座・アームは
同梱されておりません。
必要な場合はご指示下さい。

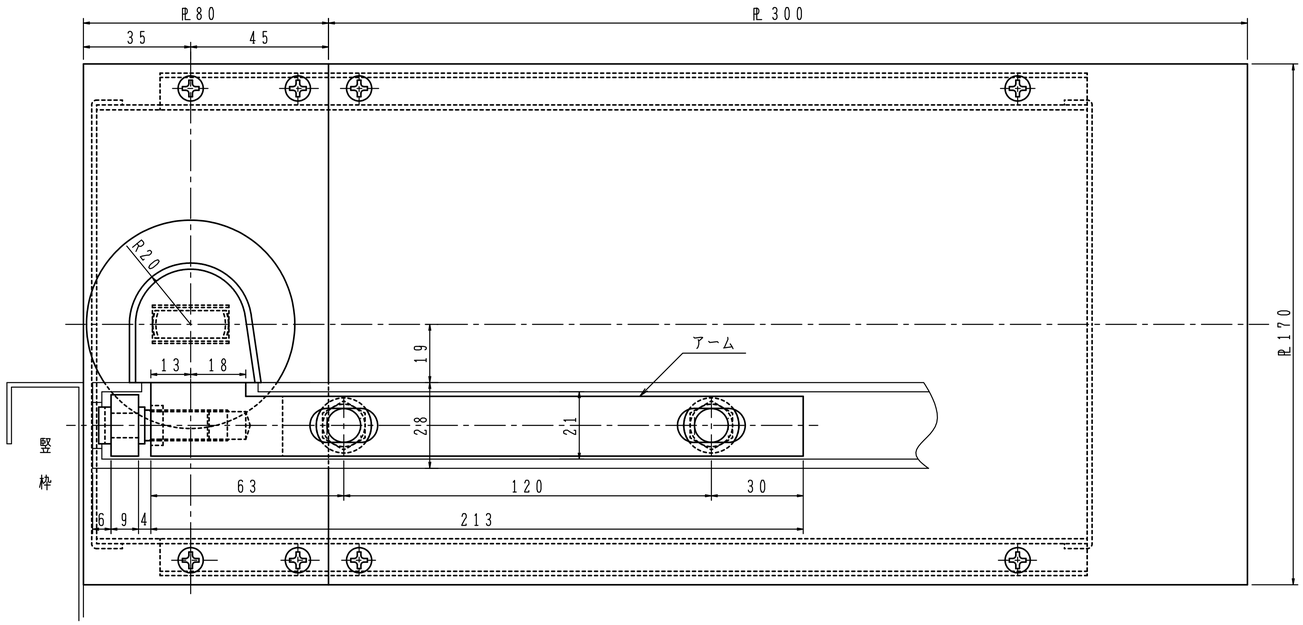

一方開き用ヒンジには押し代が
ついています。
ドアを閉めた時に、反対側へ5°
行き過ぎて停止しますので、必ず
戸当り（別途）を設置して下さい。

※観音開きの時は4～5mm以上必要です。

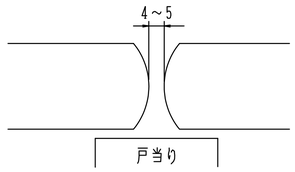

※枠に必ず戸当りを設置して下さい。

※左右勝手があります。
本図は左開きを示す。

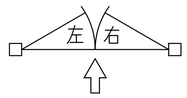

日本ドアーチエック製造株式会社	図面名 O−835G−CHC／OS−835G−CHC フロアヒンジ　O−845G−CHC／OS−845G−CHC（O−1350Gシリーズ埋替用）　納まり図	改訂 1