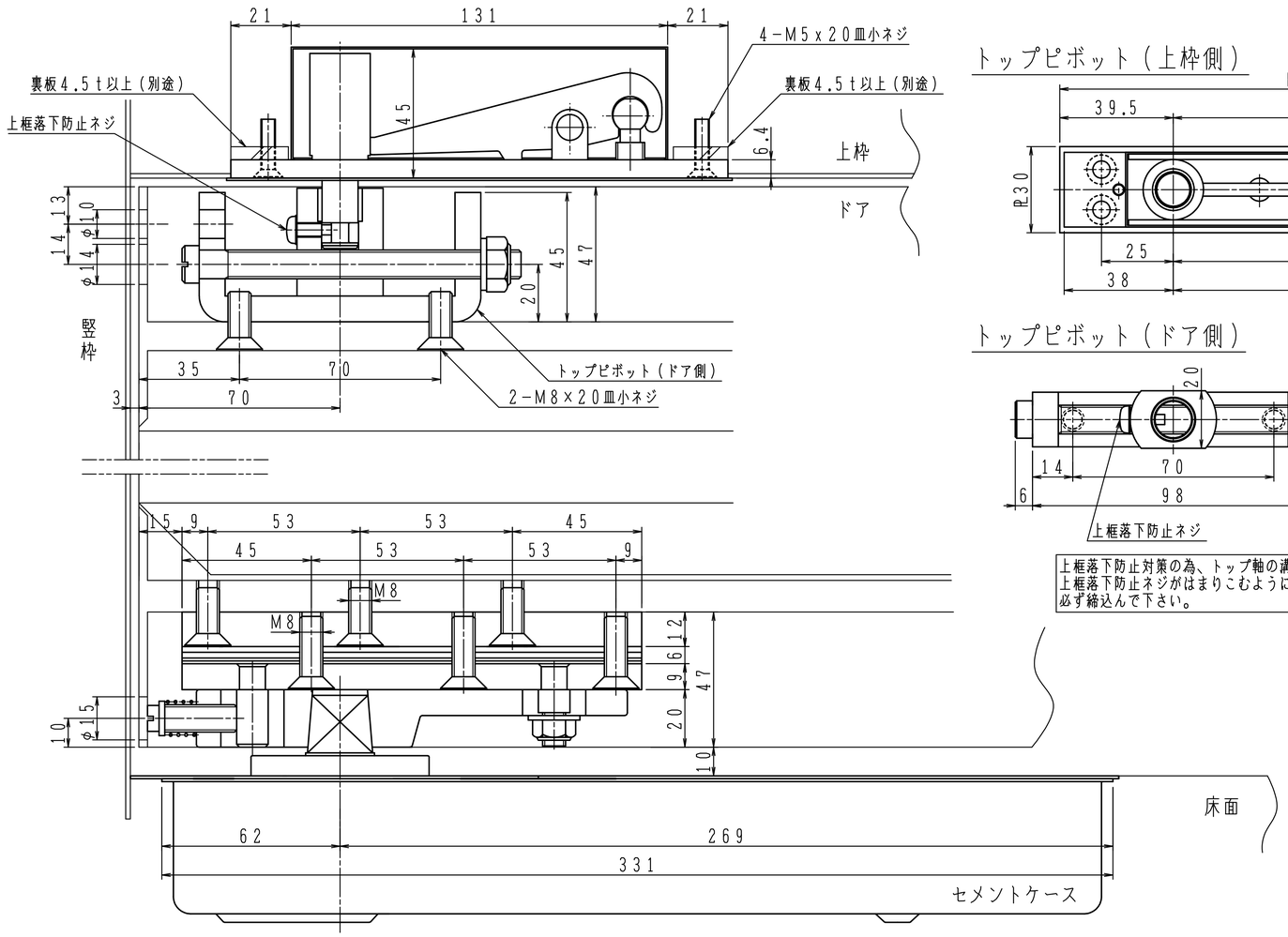

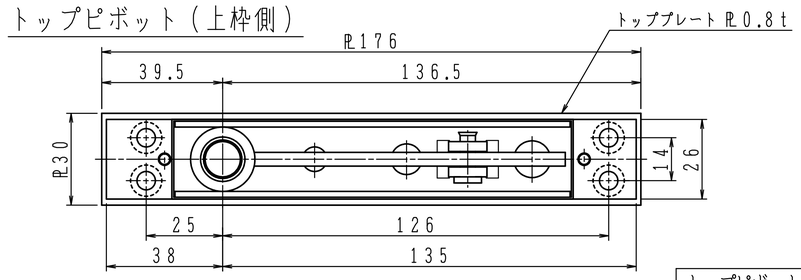

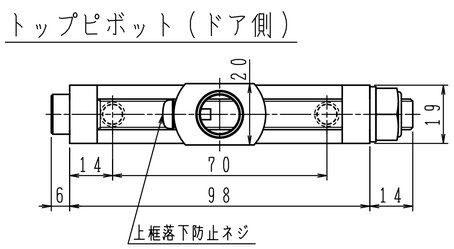

上框落下防止対策の為、トップ軸の溝に
上框落下防止ネジがはまりこむように、
必ず締込んで下さい。

トップピボット・アームは
同梱されていません。
必要な場合はご指示下さい。

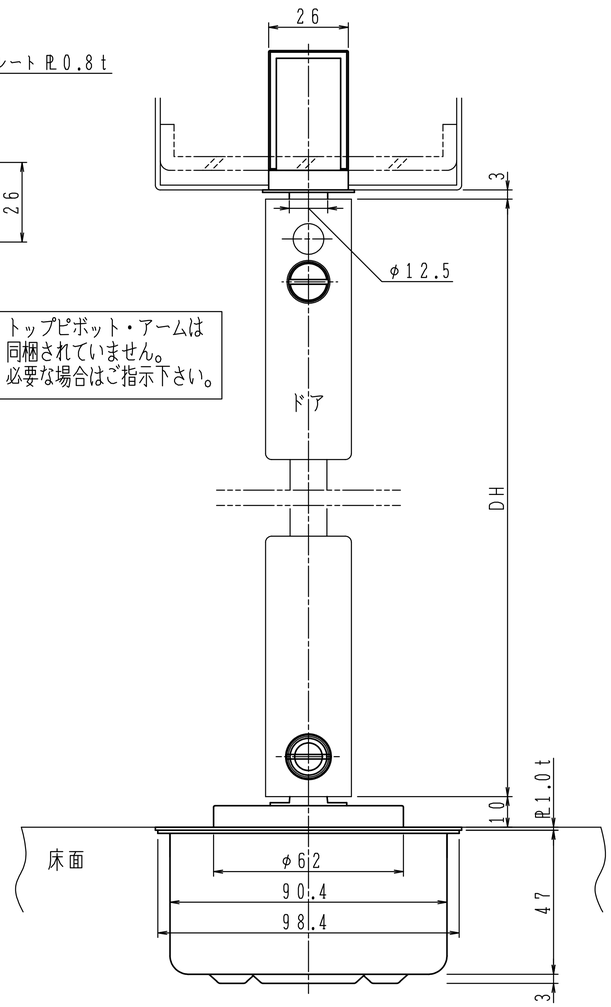

本体は埋め込んで確実に
モルタル固定して下さい。

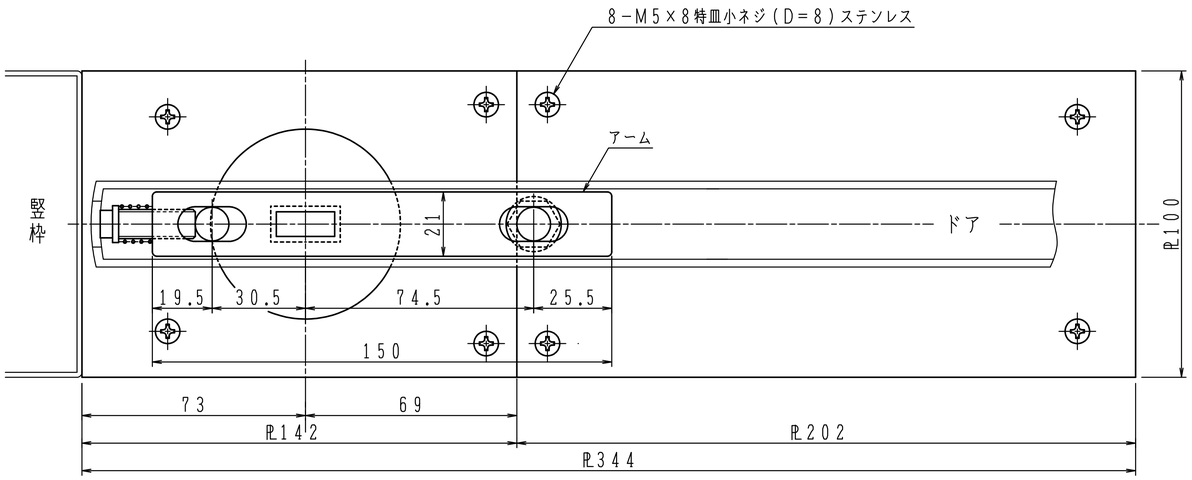

	品　番		適用ドア寸法 DW×DHmm
	ストップなし	ストップ付	
内部ドア用	E-511	ES-511	762×2134
外部ドア用	E-522	ES-522	

日本ドアーチエック製造株式会社	図面名 フロアヒンジ　E−511／ES−511／E−522／ES−522　納まり図	改訂 1