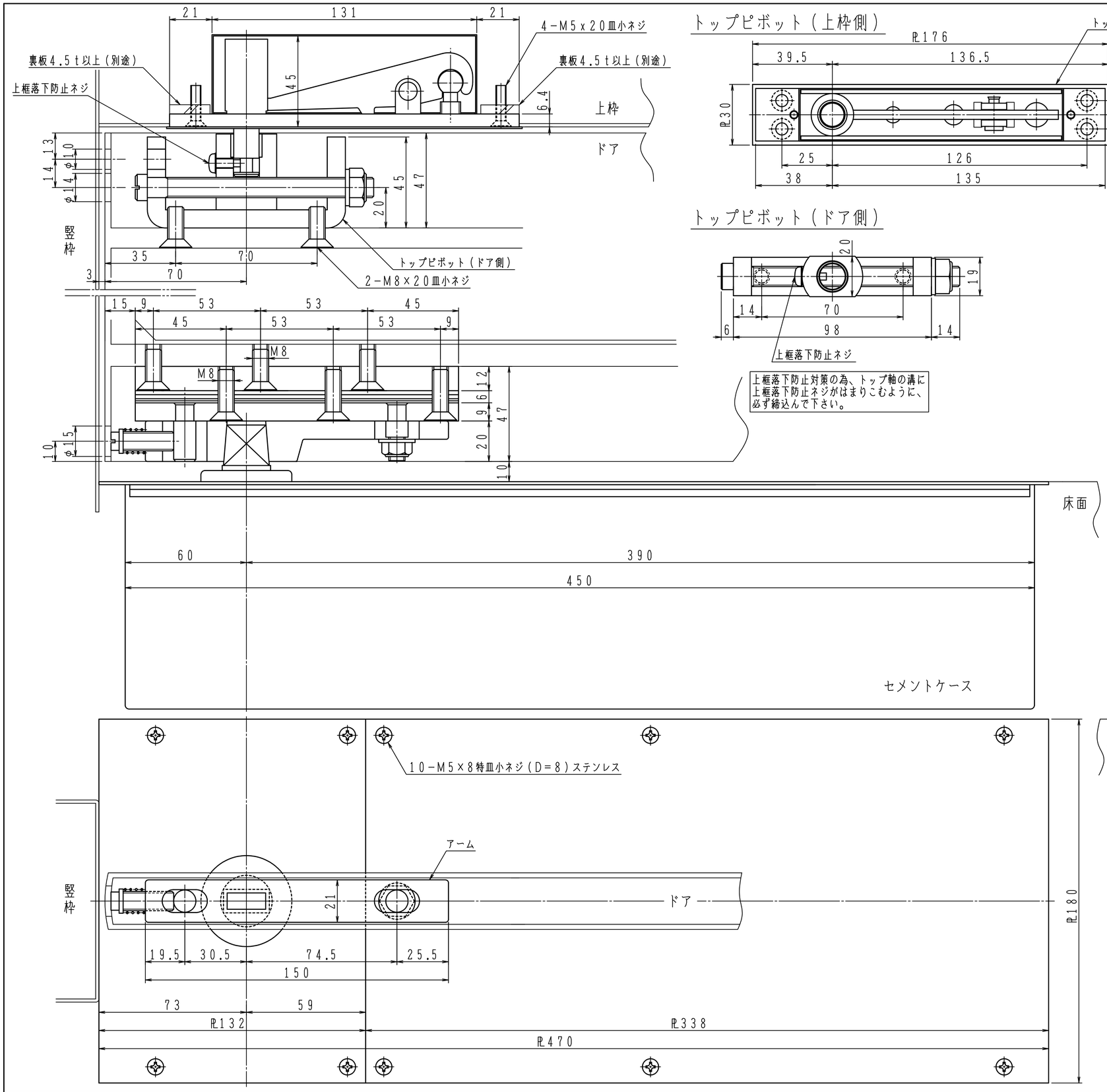

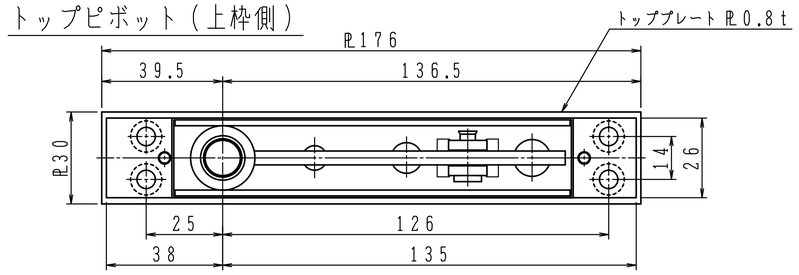

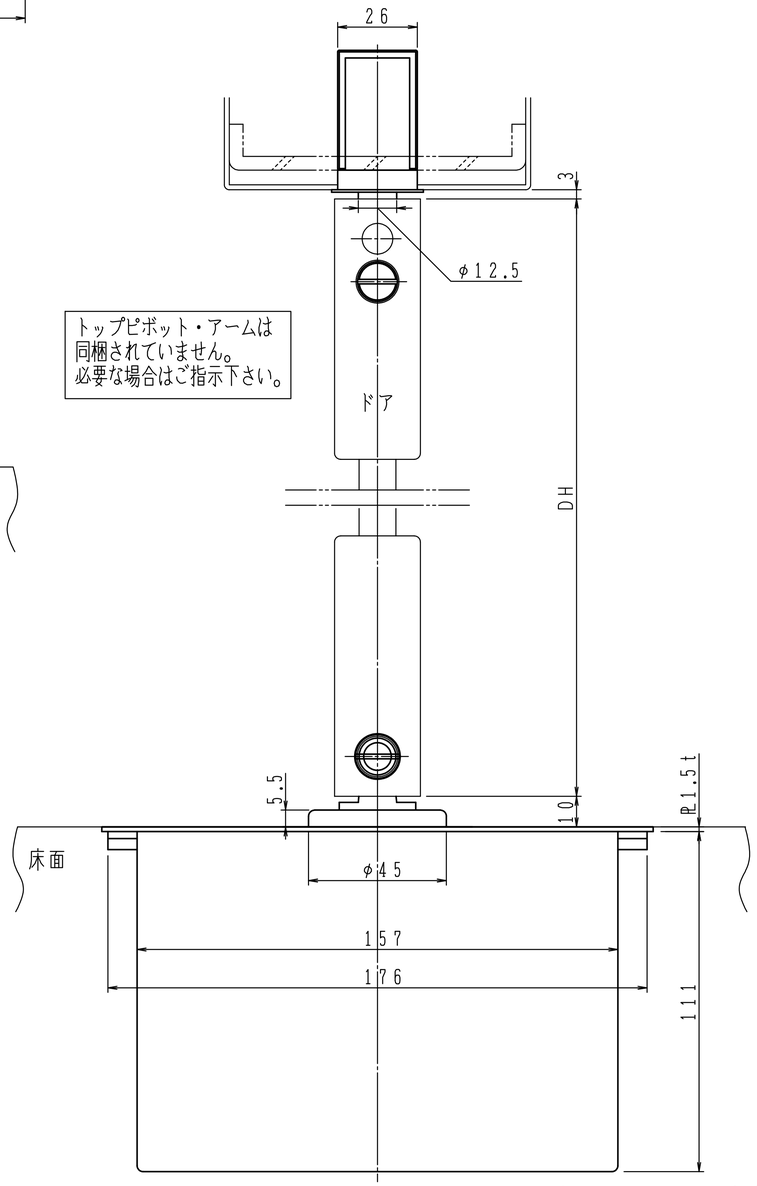

トップピボット・アームは
同梱されていません。
必要な場合はご指示下さい。

本体は埋め込んで確実に
モルタル固定して下さい。

品　番		適用ドア寸法 DW×DHmm
ストップなし	ストップ付	
E-140	ES-140	1067×2438

日本ドアーチエック製造株式会社	図面名 フロアヒンジ　E−140／ES−140　納まり図	改訂 1