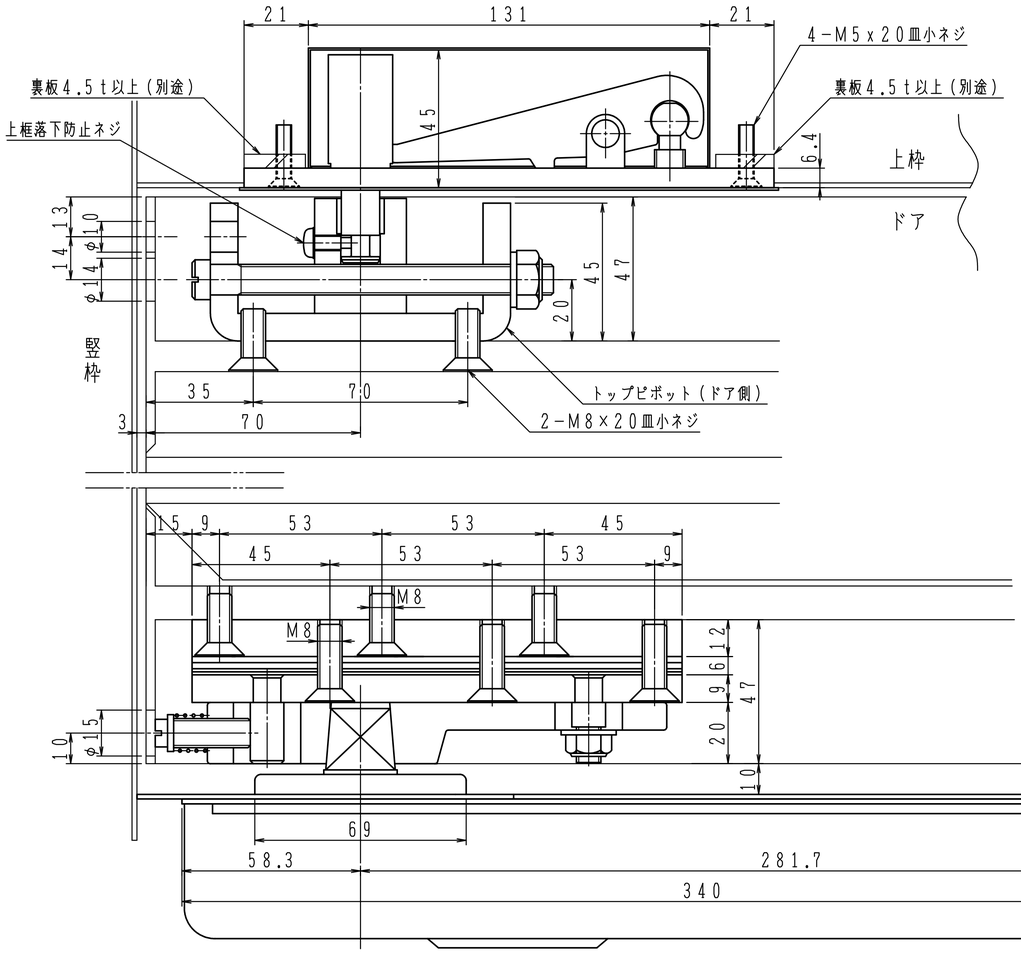


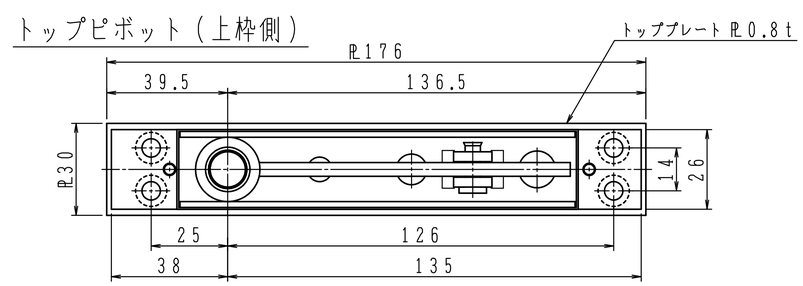


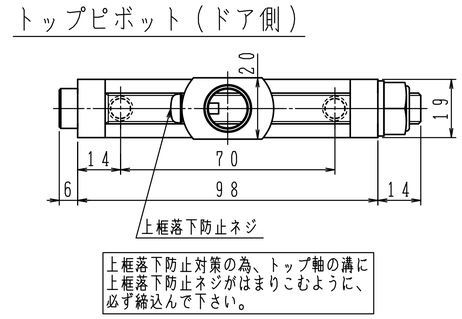


上框落下防止対策の為、トップ軸の溝に
上框落下防止ネジがはまりこむように、
必ず締込んで下さい。

トップピボット・アームは
同梱されていません。
必要な場合はご指示下さい。

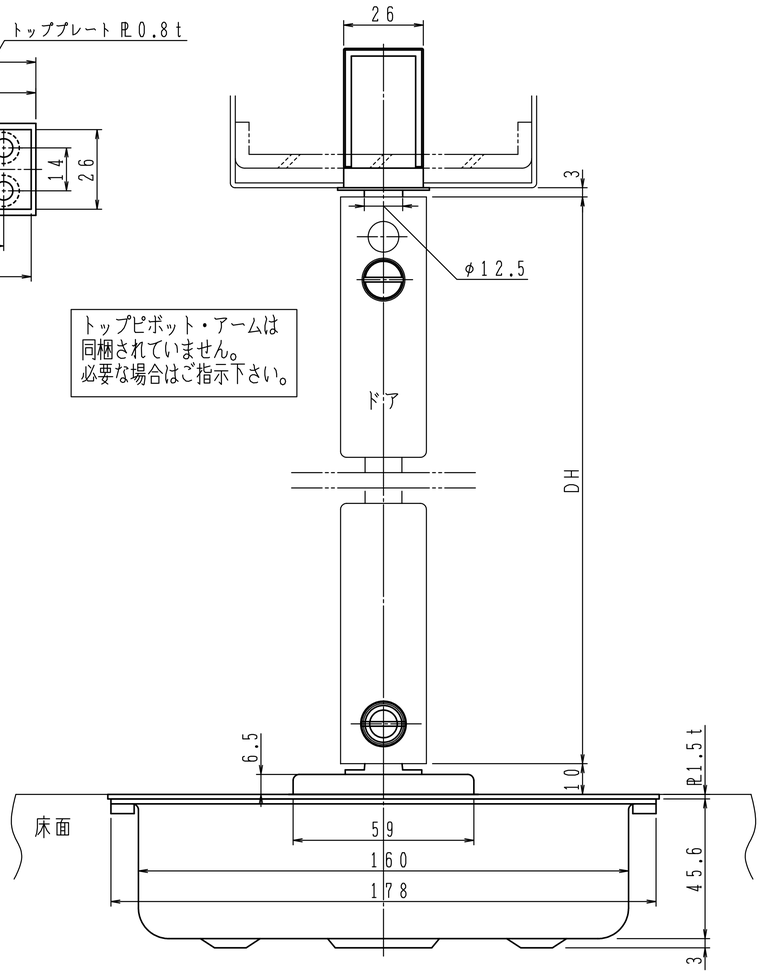


本体は埋め込んで確実に
モルタル固定して下さい。

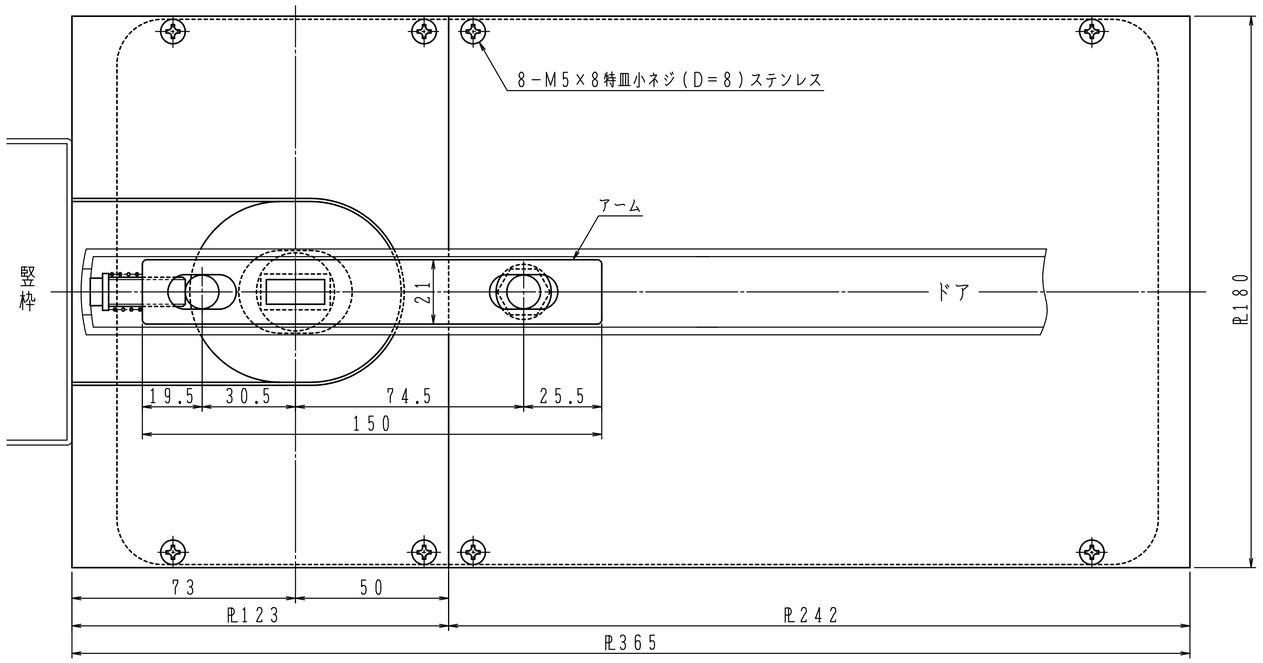


| 品　番 | | 適用ドア寸法 DW×DHmm |
|---|---|---|
| ストップなし | ストップ付 | |
| G-1300 | | 914×2134 |
| G-1400 | | 1067×2134 |

| | | |
|---|---|---|
| 日本ドアーチエック製造株式会社 | 図面名 フロアヒンジ　G−1300／G−1400　納まり図 | 改訂 1 |