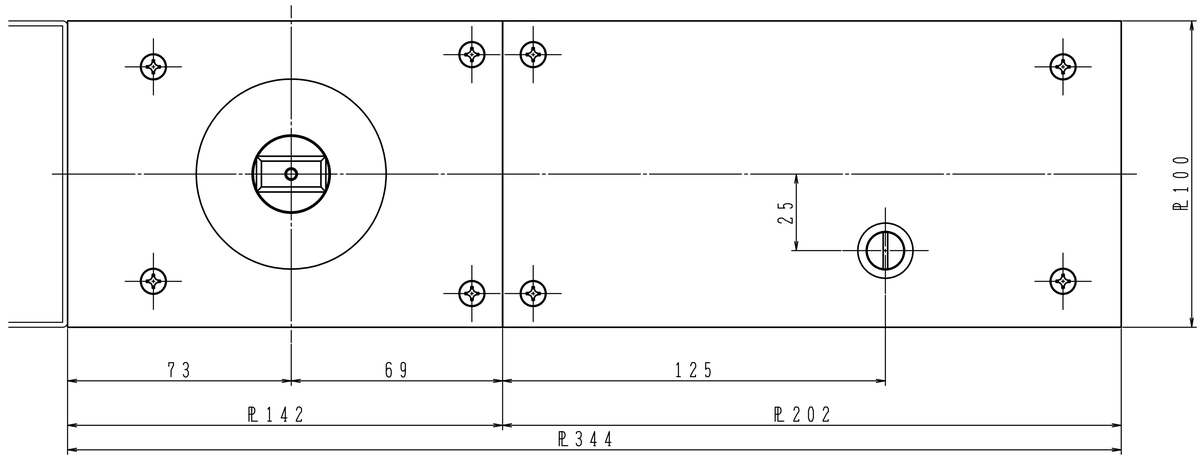

じゅうたんの厚み（□内寸法）に応じ、主軸寸法を伸ばしております
厚み5・7・10mm用の3種を用意しております
本体の取替えができるよう、フロアヒンジプレートの大きさにじゅうたんを切込みをして、はがせるようにして下さい

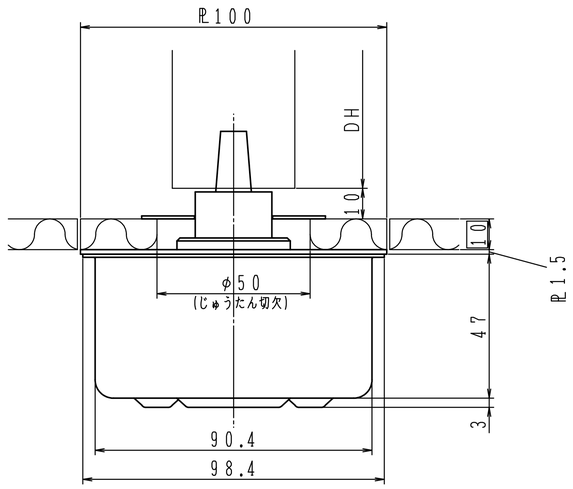

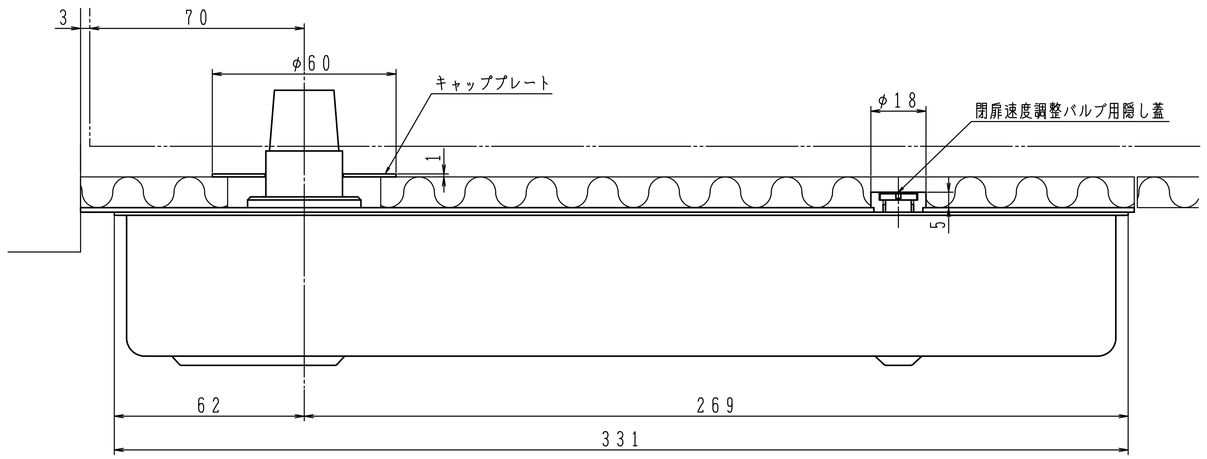

日本ドアーチエック製造株式会社	図面名 フロアヒンジ E-511 J/ES-511 J/E-522 J/ES-522J じゅうたん張り 納まり図	改訂 1