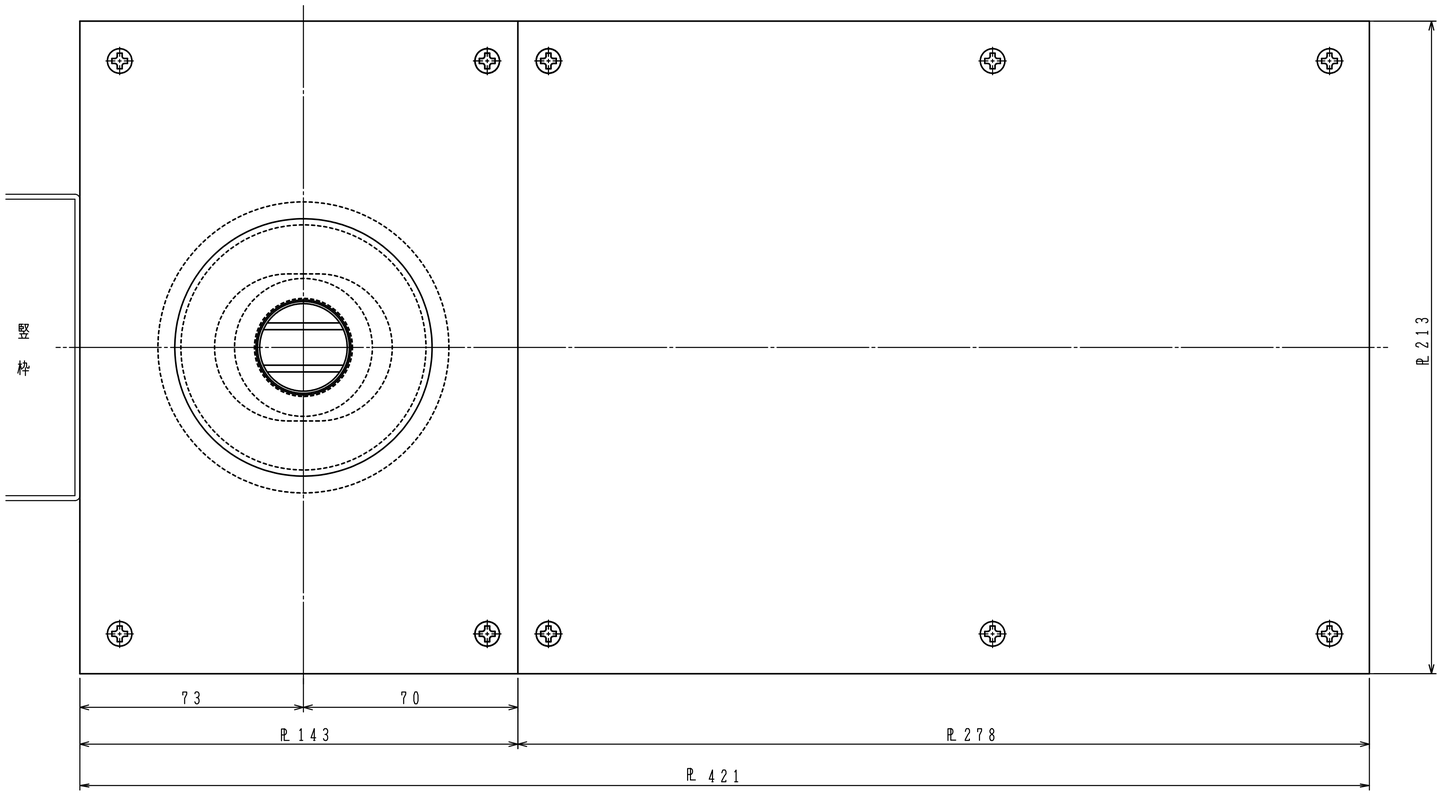

注)ドア吊込み後、ストップ切替操作は出来ません。

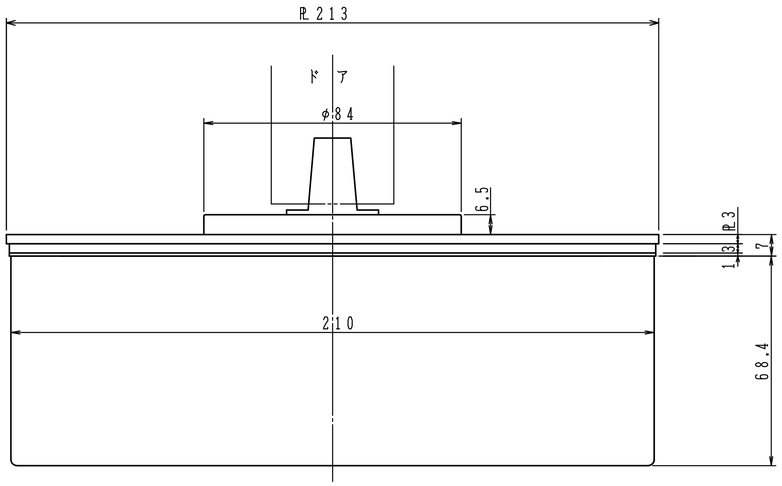

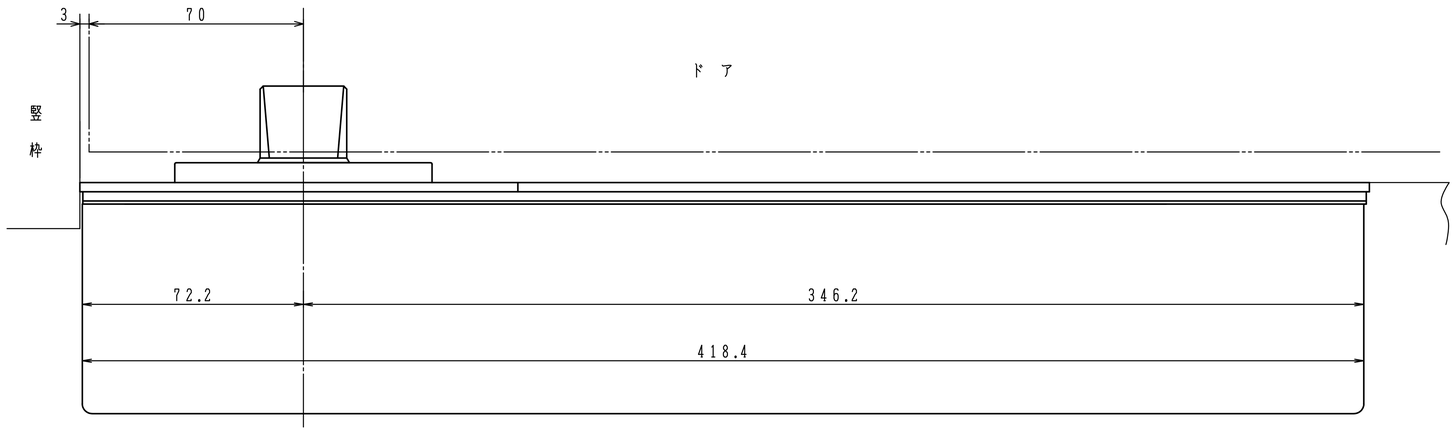

日本ドアーチエック製造株式会社	図面名 アクアヒンジ AQ A-1500/AQ A-1600 納まり図	改訂 1