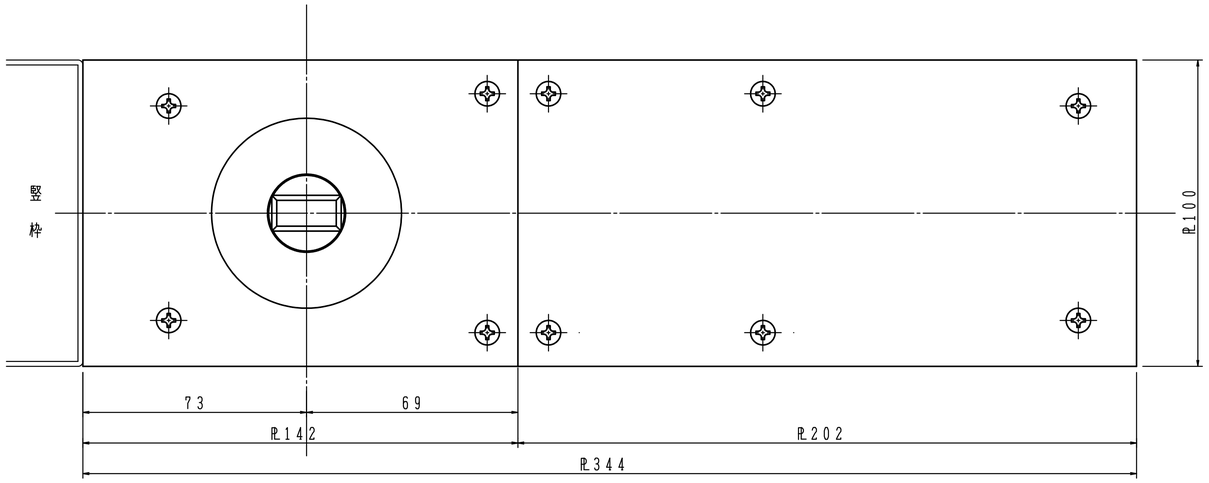

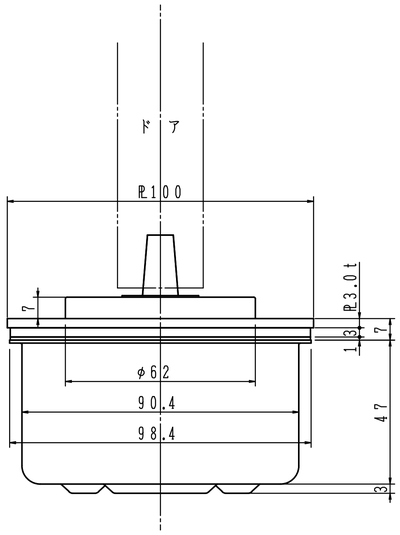

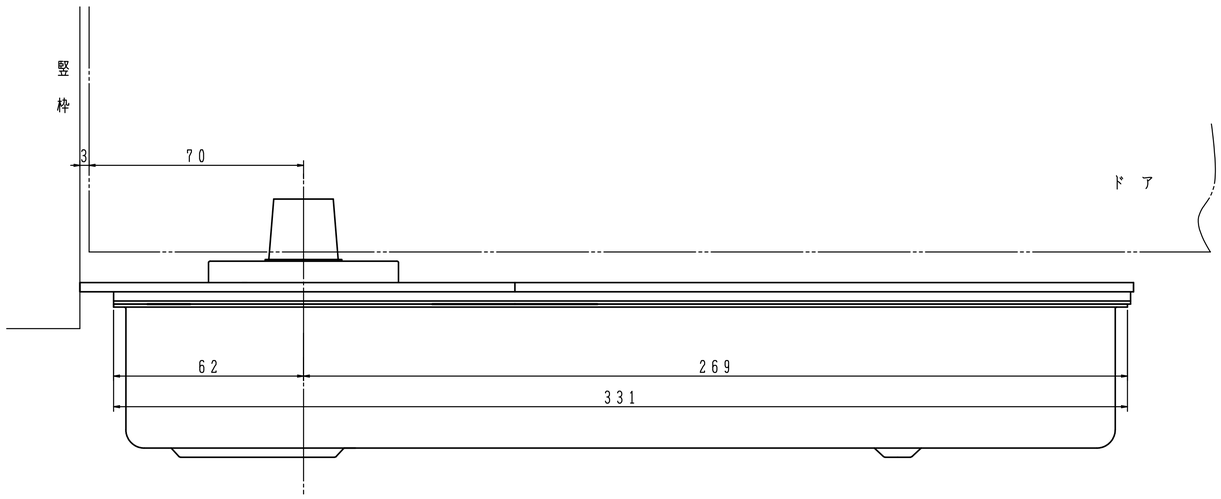

日本ドアーチエック製造株式会社	図面名 アクアヒンジ AQ E-511/AQ ES-511/AQ E-522/AQ ES-522 納まり図	改訂 1