品　番	適用ドア寸法 DW×DHmm	ドア重量 kg以下
116A	900×2100	70

①トップピボット（上枠側）

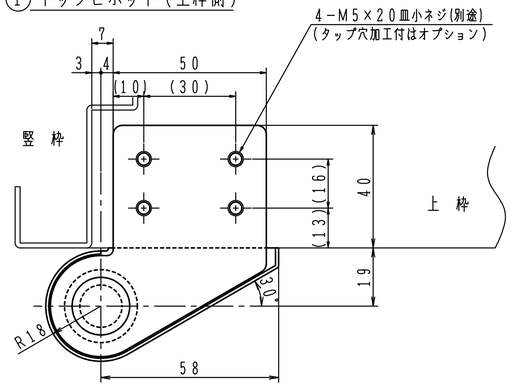

③アーム

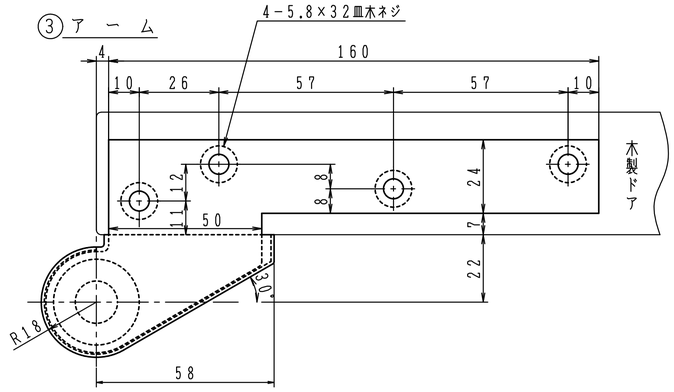

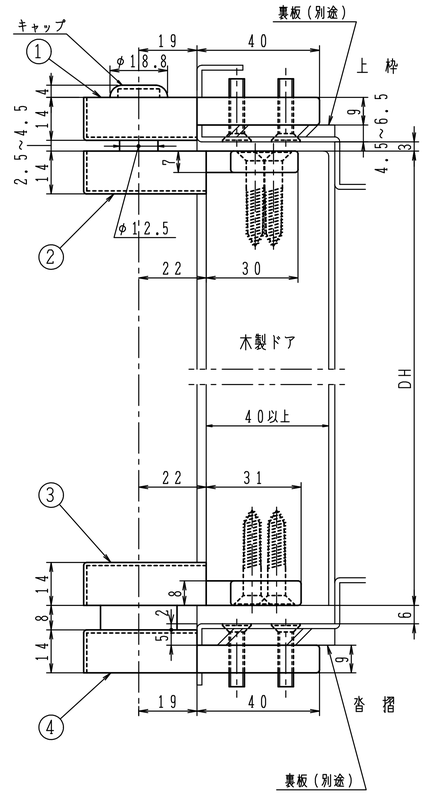

②トップピボット（ドア側）

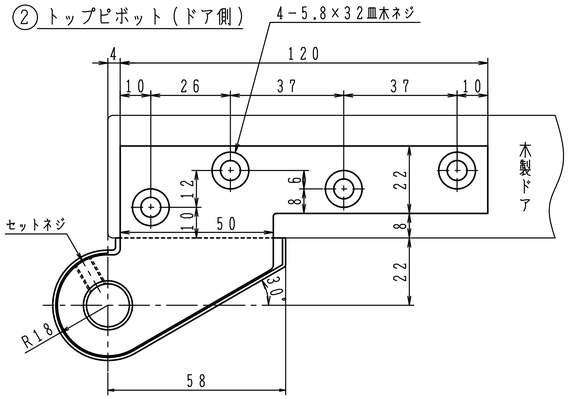

セットネジは軸の抜止めです。
必ず締込んで下さい。

④床面軸座

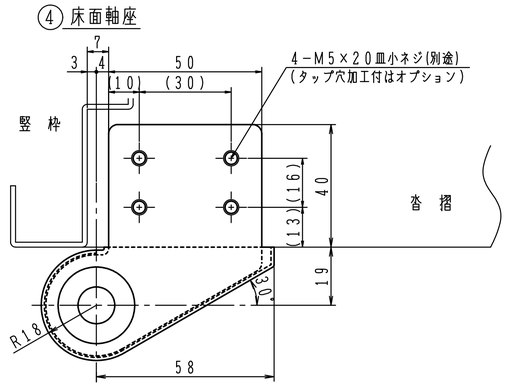

※左右勝手があります。
本図は右開きを示す。

左右勝手基準

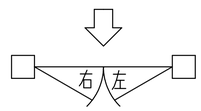

■タップ型(①④タップ穴加工付)は品番の後にＴＡＰを付けて下さい。(オプション)　発注例：１１６Ａ ＴＡＰ
タップ穴は（　）内寸法をご参照下さい。
■①カバー３㎜伸ばしは品番の後に①Ｔを付けて下さい。(オプション)　発注例：１１６Ａ①Ｔ

注)木製用取付ネジは木の種類によって
緩み等が発生する場合があります。

日本ドアーチエック製造株式会社	図面名 ピボットヒンジ　１１６Ａ(沓摺挿入型)　納まり図	改訂 1