品　番	適用ドア寸法 DW×DHmm	ドア重量 kg以下
12B	1050×2100	120

①トップピボット（上枠側）

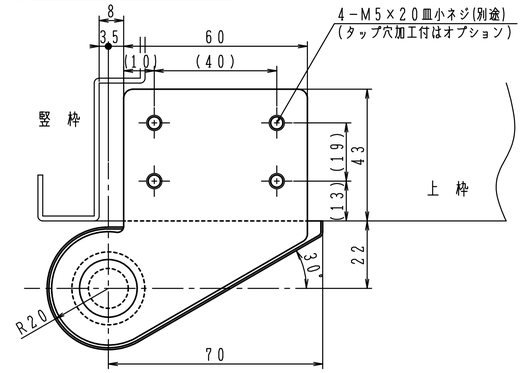

③アーム

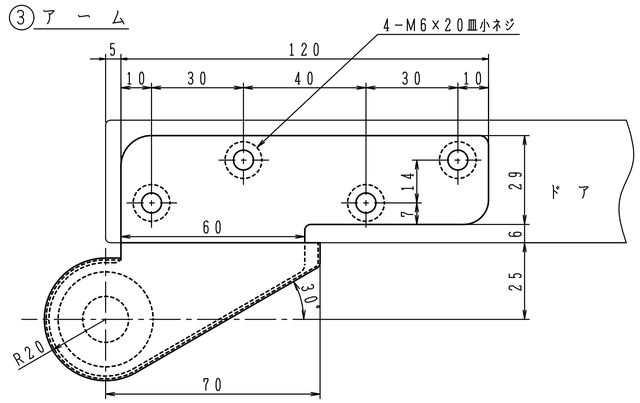

②トップピボット（ドア側）

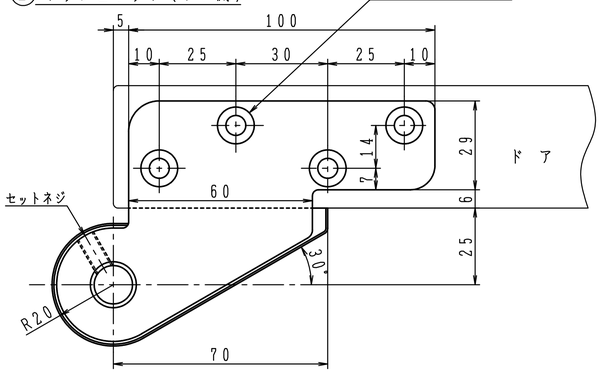

セットネジは軸の抜止めです。
必ず締込んで下さい。

④床面軸座

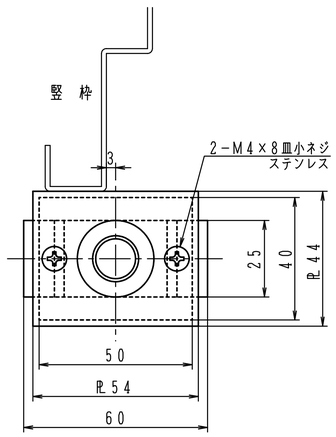

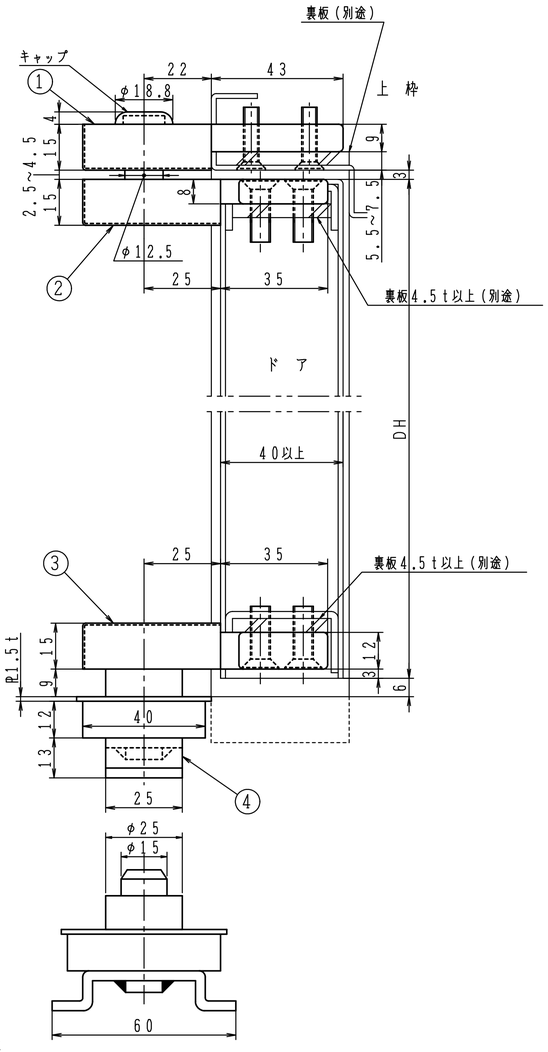

アンカー

※左右勝手があります。
本図は右開きを示す。

左右勝手基準

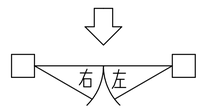

床面軸座は埋め込んで確実にモルタル固定して下さい。

■タップ型(①タップ穴加工付)は品番の後にＴＡＰを付けて下さい。(オプション)　発注例：１２Ｂ ＴＡＰ
　タップ穴は(　)内寸法をご参照下さい。
■①カバー３㎜伸ばしは品番の後に①Ｔを付けて下さい。(オプション)　発注例：１２Ｂ ①Ｔ

日本ドアーチエック製造株式会社	図面名 ピボットヒンジ　１２Ｂ(埋込型)　納まり図	改訂 1