| 品　番 | 適用ドア寸法<br>DW×DHmm | ドア重量<br>kg以下 |
|---|---|---|
| 1A－5 | 850×2000 | 60 |

①トップピボット
（上枠側）

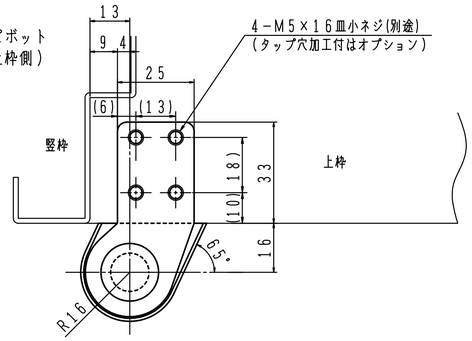


④床面軸座

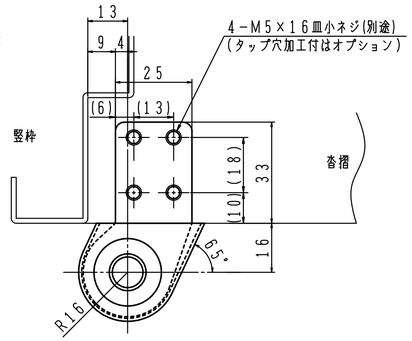


②トップピボット
（ドア側）

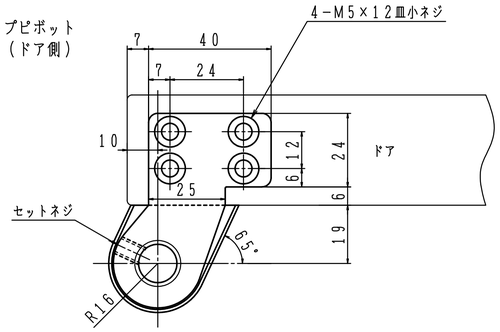


セットネジは軸の抜止めです。
必ず締込んで下さい。

③アーム

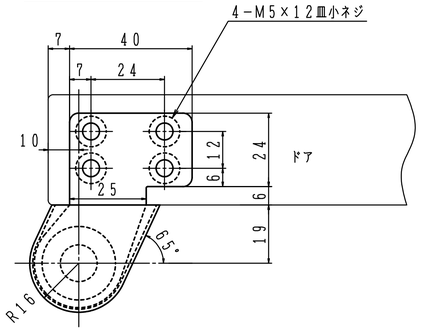


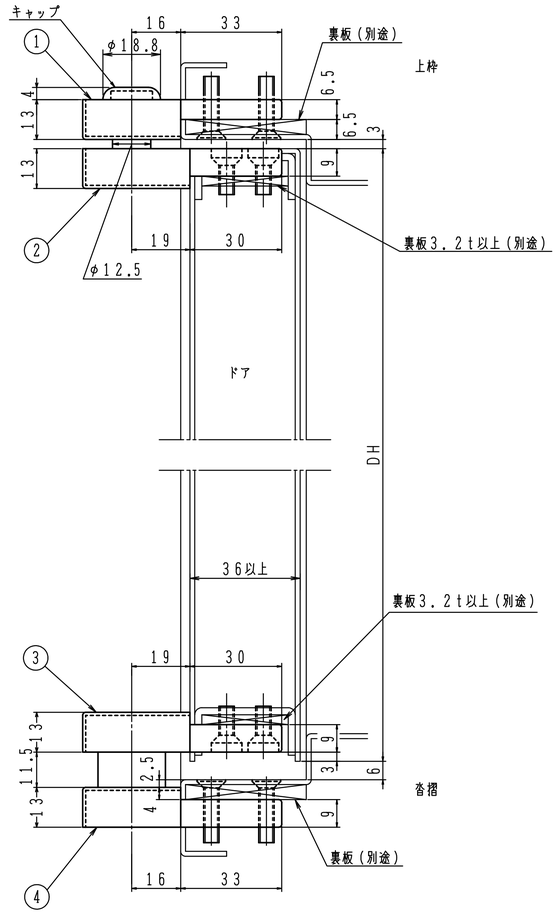


※左右勝手があります。
本図は右開きを示す。

左右勝手基準

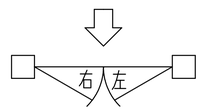


■タップ型(①④タップ穴加工付)は品番の後にＴＡＰを付けて下さい。(オプション)　発注例：１Ａ－５ ＴＡＰ
　タップ穴は（　）内寸法をご参照下さい。
■①カバー３㎜伸ばしは品番の後に①Ｔを付けて下さい。(オプション)　発注例：１Ａ－５①Ｔ

| 日本ドアーチエック製造株式会社 | 図面名<br>ピボットヒンジ　１Ａ－５(沓摺挿入型)　納まり図 | 改訂<br>1 |
|---|---|---|