品　番	適用ドア寸法 DW×DHmm	ドア重量 kg以下
O−130ANT	1500×2800	250

①トップピボット（上枠側）

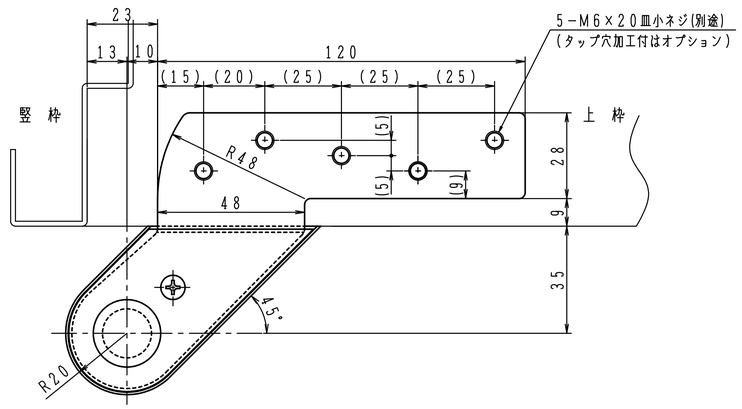

③アーム

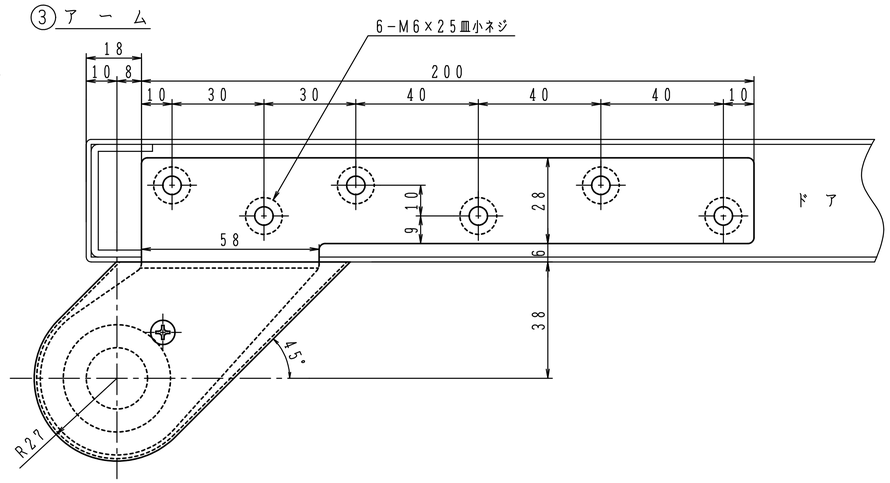

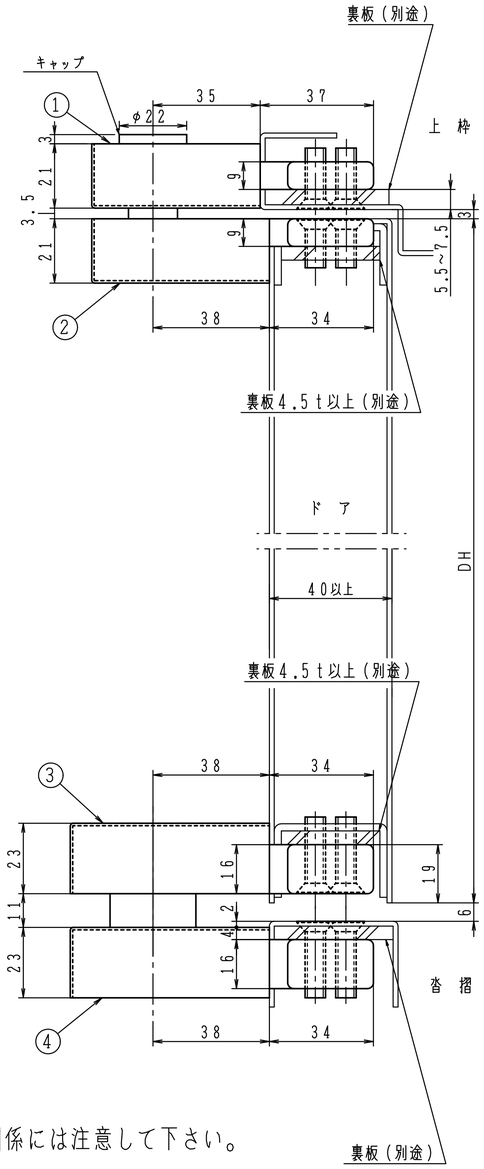

②トップピボット（ドア側）

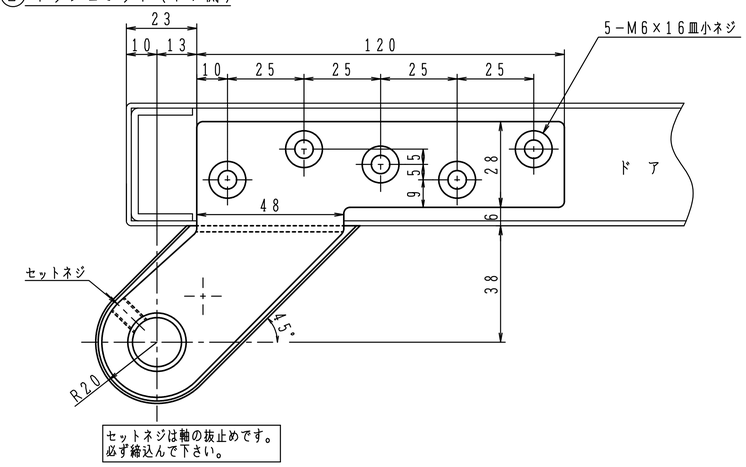

④床面軸座

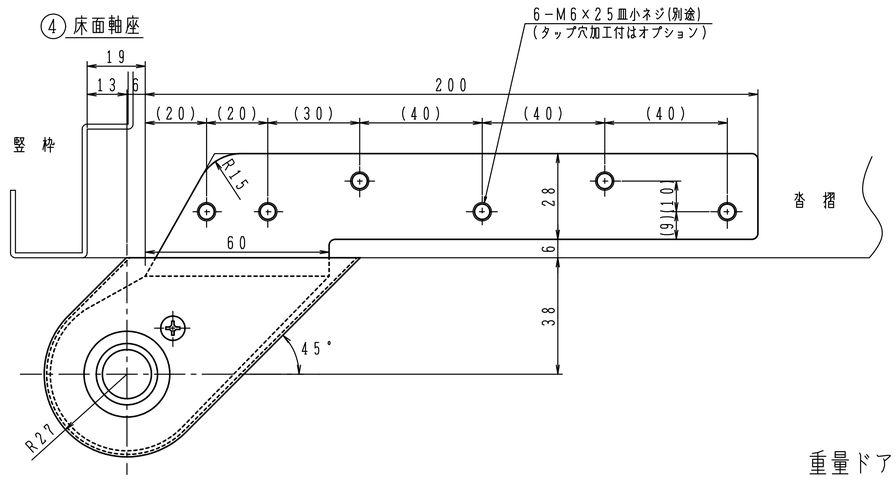

重量ドア用の為補強関係には注意して下さい。

※左右勝手があります。
本図は右開きを示す。

左右勝手基準

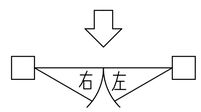

■タップ型(①④タップ穴加工付)は品番の後にＴＡＰを付けて下さい。(オプション)　発注例：Ｏ−１３０ＡＮＴ ＴＡＰ
タップ穴は（　）内寸法をご参照下さい。
■①カバー３㎜伸ばしは品番の後に①Ｔを付けて下さい。(オプション)　発注例：Ｏ−１３０ＡＮＴ①Ｔ

日本ドアーチエック製造株式会社	図面名 ピボットヒンジ　Ｏ−１３０ＡＮＴ(沓摺挿入型)　納まり図	改訂 1