品　番	適用ドア寸法 DW×DHmm	ドア重量 kg以下
EP8C−5	900×2100	90

①トップピボット（上枠側）

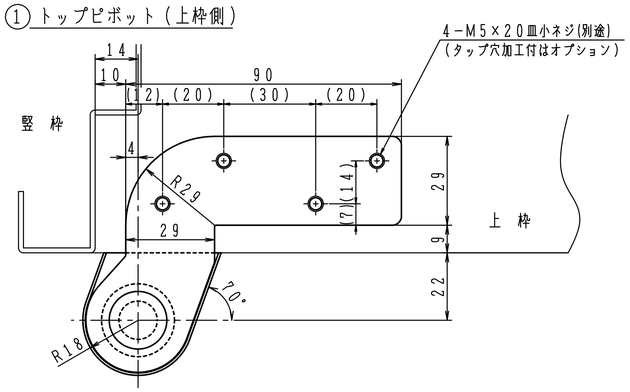

③アーム

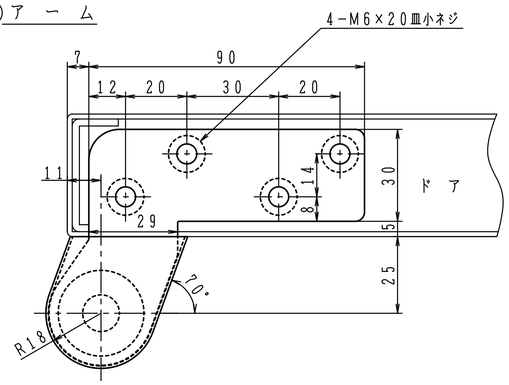

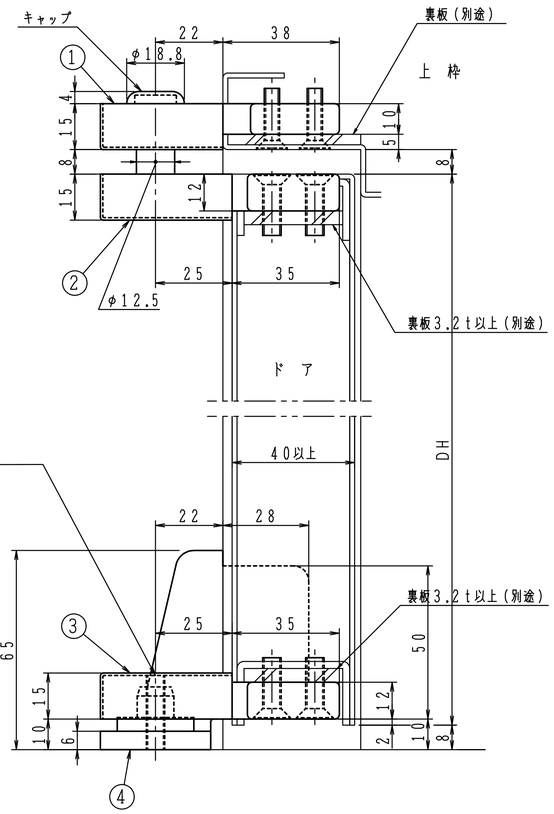

②トップピボット（ドア側）

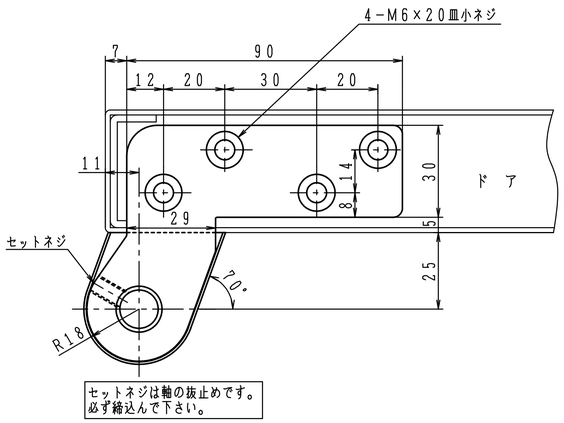

④床面軸座

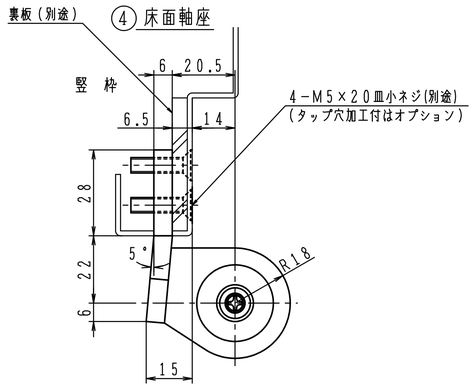

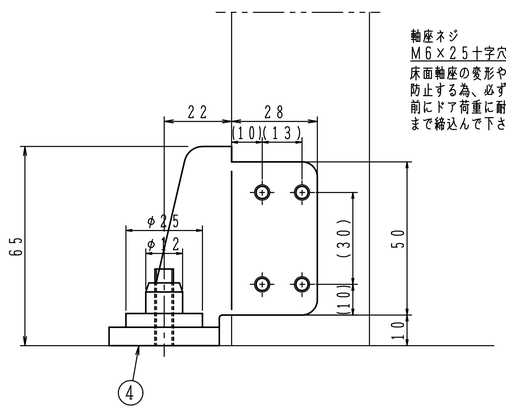

軸座ネジ
M6×25十字穴付き止めネジ
床面軸座の変形や破損を
防止する為、必ずドアを吊込む
前にドア荷重に耐えられる床面
まで締込んで下さい。

※左右勝手があります。
本図は右開きを示す。

左右勝手基準

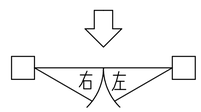

■タップ型(①④タップ穴加工付)は品番の後にＴＡＰを付けて下さい。(オプション)　発注例：ＥＰ８Ｃ−５ ＴＡＰ
タップ穴は（　）内寸法をご参照下さい。
■①カバー３㎜伸ばしは品番の後に①Ｔを付けて下さい。(オプション)　発注例：ＥＰ８Ｃ−５①Ｔ

日本ドアーチエック製造株式会社	図面名 耐震型ピボットヒンジ　ＥＰ８Ｃ−５(竪枠取付型)　納まり図	改訂 1