特大ピボットヒンジ（持出吊り）

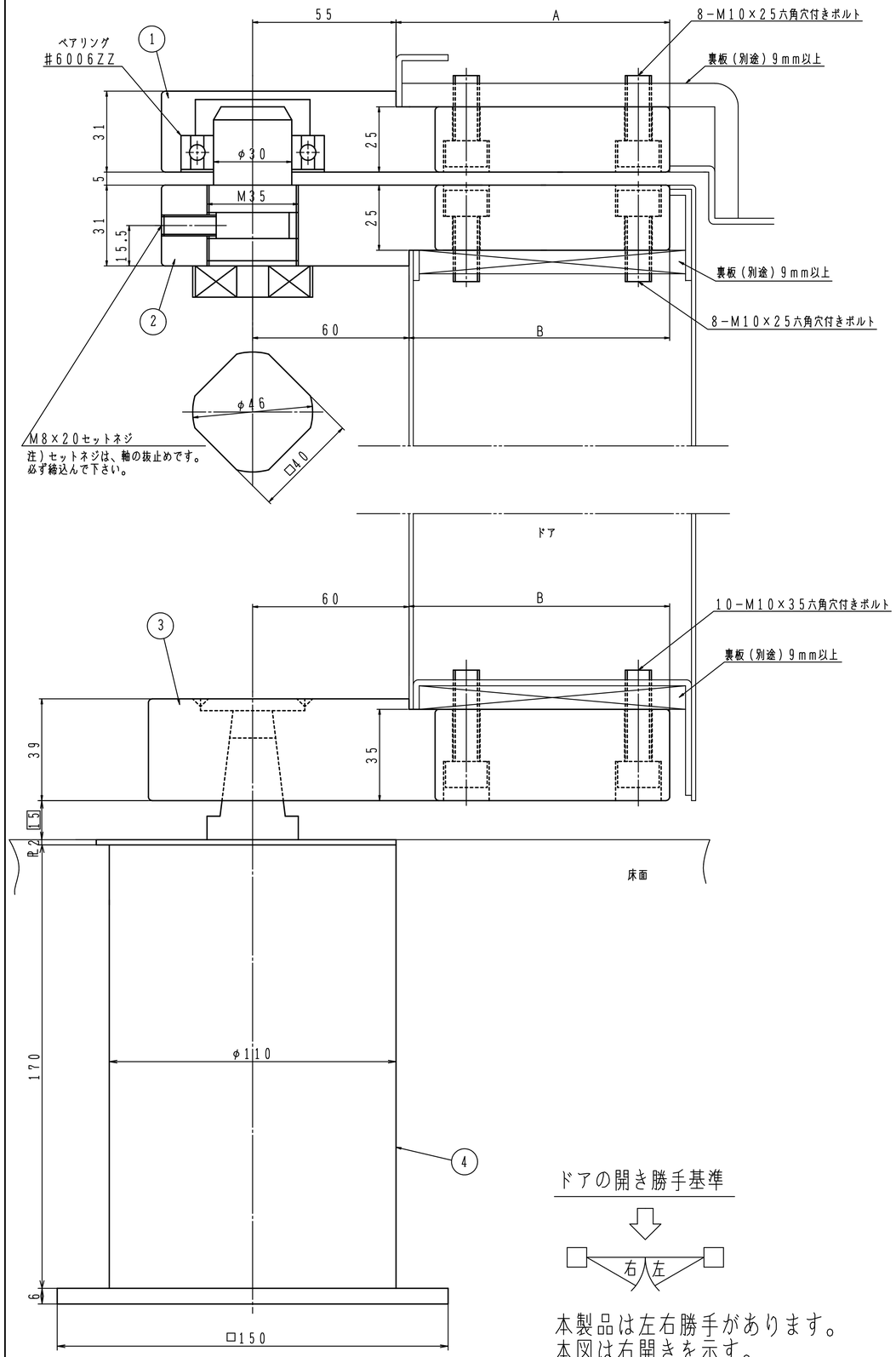

ドアの開き勝手基準

本製品は左右勝手があります。
本図は右開きを示す。

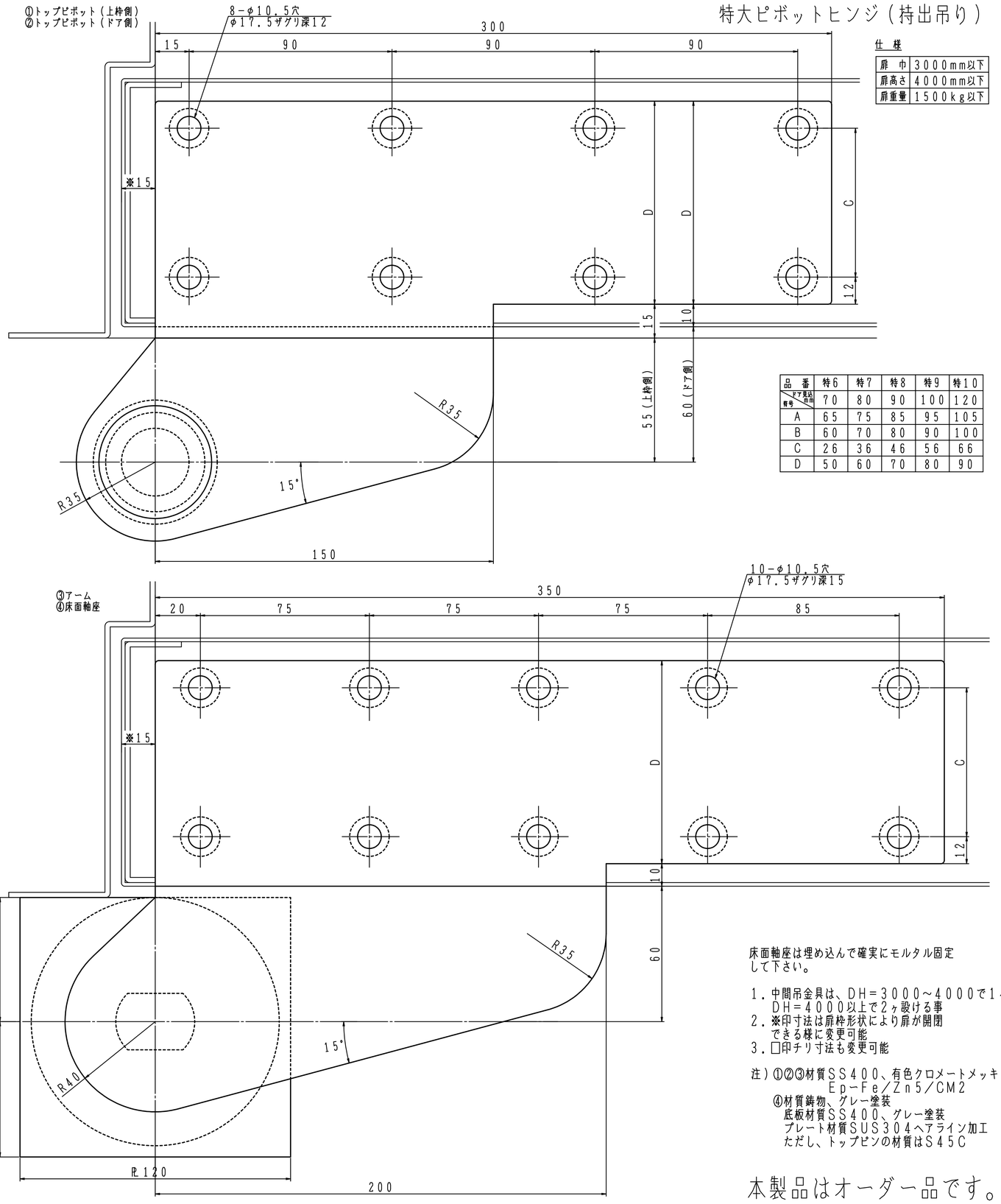

仕様

扉巾	3000mm以下
扉高さ	4000mm以下
扉重量	1500kg以下

品番 ＼ ドア見込寸法 / 符号	特6	特7	特8	特9	特10
	70	80	90	100	120
A	65	75	85	95	105
B	60	70	80	90	100
C	26	36	46	56	66
D	50	60	70	80	90

床面軸座は埋め込んで確実にモルタル固定
して下さい。

1．中間吊金具は、DH＝3000～4000で1ヶ
　DH＝4000以上で2ヶ設ける事
2．※印寸法は扉枠形状により扉が開閉
　できる様に変更可能
3．□印チリ寸法も変更可能

注）①②③材質SS400、有色クロメートメッキ
　EpーFe/Zn5/CM2
　④材質鋳物、グレー塗装
　底板材質SS400、グレー塗装
　プレート材質SUS304ヘアライン加工
　ただし、トップピンの材質はS45C

本製品はオーダー品です。

日本ドアーチエック製造株式会社	図面名 特大ピボットヒンジ（持出吊り）特6～特10　納まり図	改訂 1