品　番	適用ドア寸法 DW×DHmm	ドア重量 kg以下
特大中心PH 800kg用	3000×4000	800

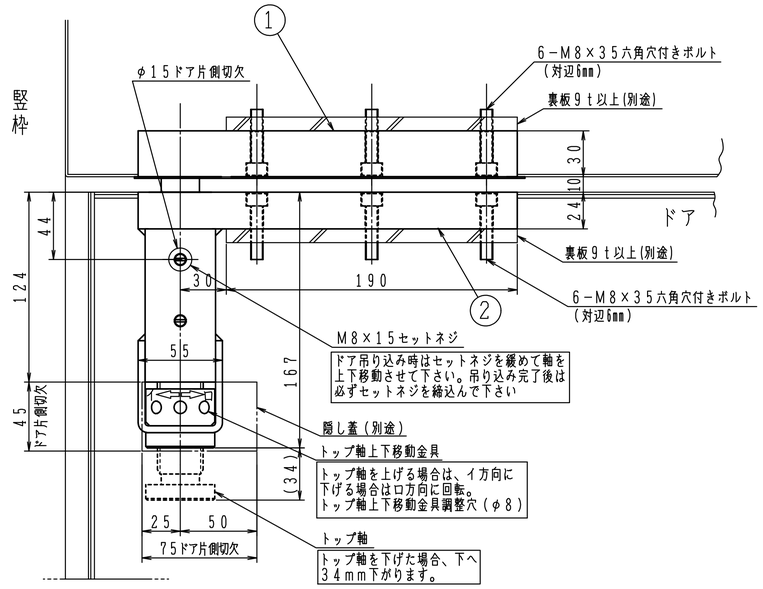

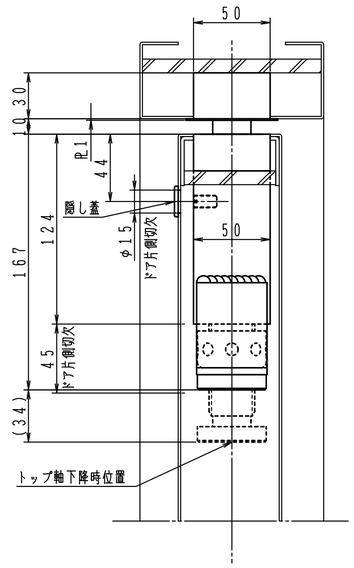

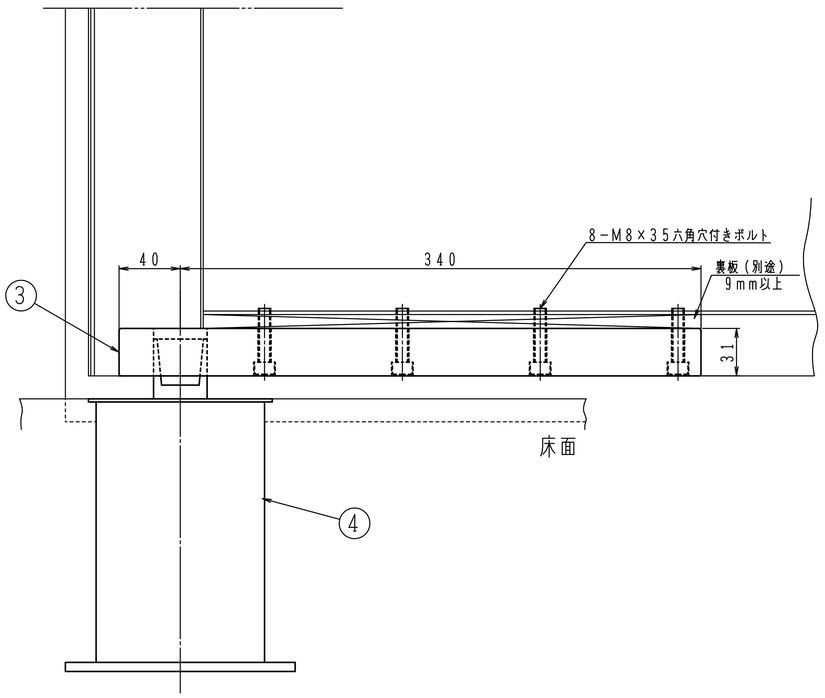

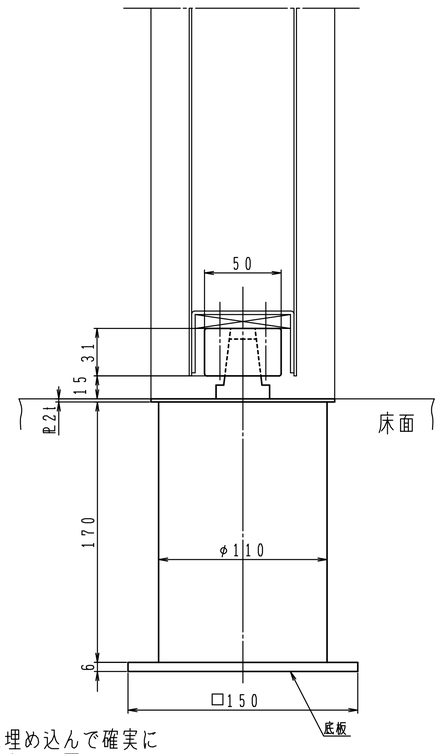

床面軸座は埋め込んで確実にモルタル固定して下さい。

①トップピボット（上枠側）

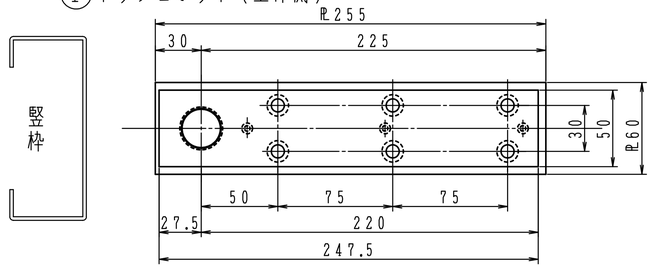

②トップピボット（ドア側）

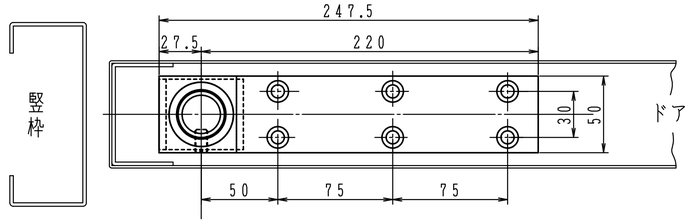

③アーム

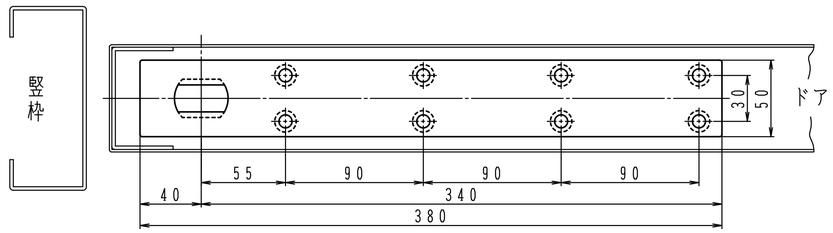

④床面軸座

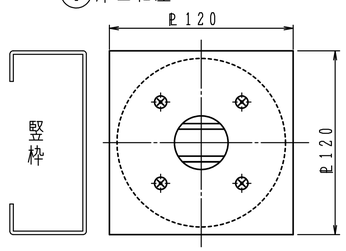

本製品はオーダー品です。

日本ドアーチエック製造株式会社	図面名 特大中心PH800kg用　納まり図	改訂 2