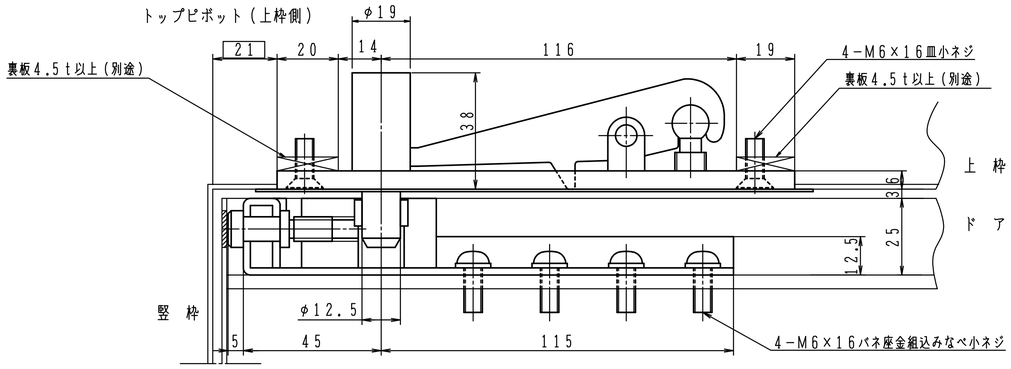

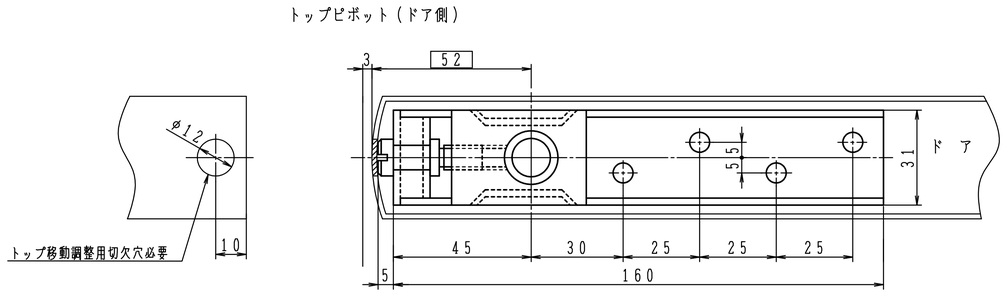

適用機種

フロアヒンジ	30・S−30

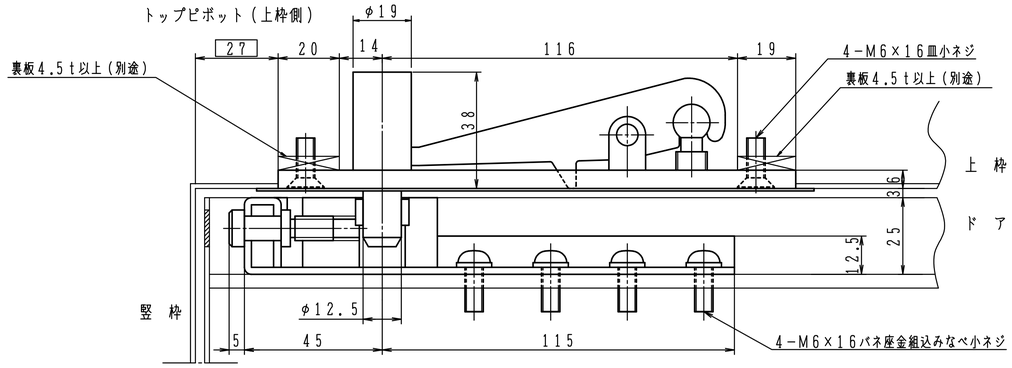

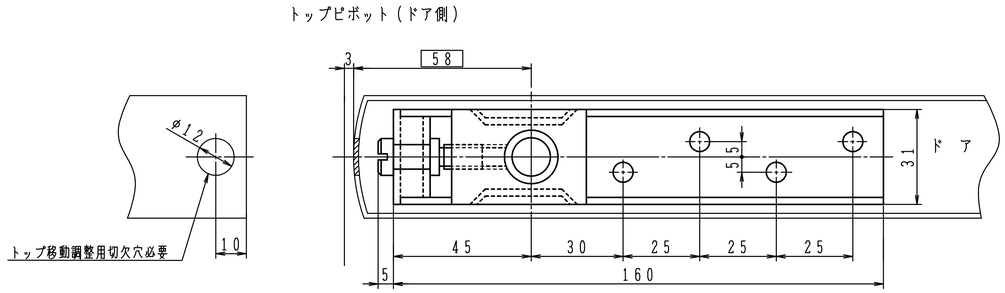

適用機種

フロアヒンジ	40・S−40

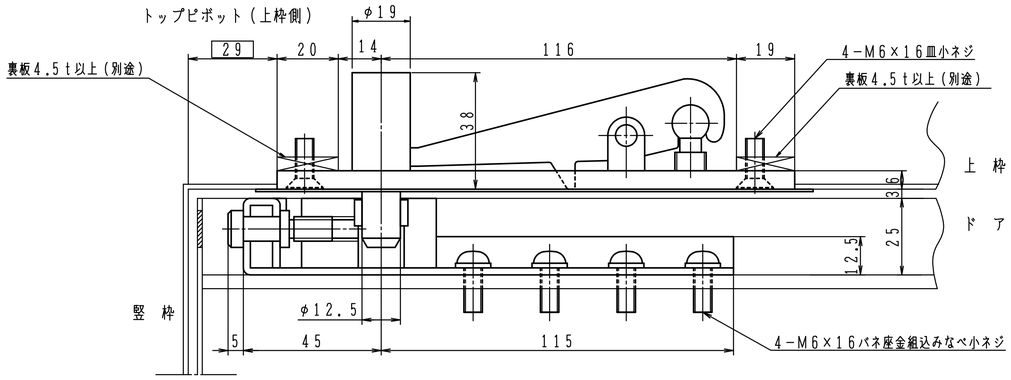

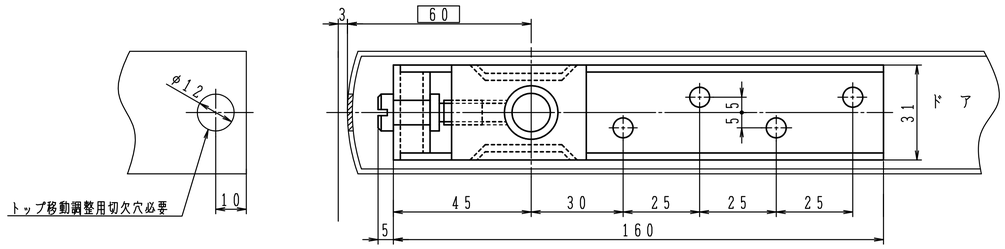

適用機種

フロアヒンジ	H(S)−1300・H(S)−1400
	USH(S)−1300・USH(S)−1400
	A−1300・A−1400
	H(S)−835・H(S)−845
ピボットヒンジ	TC−120・C−2

ピボットヒンジは軸心63mmにて使用して下さい。

適用機種によって□寸法のみが異なります。

日本ドアーチエック製造株式会社	図面名 Z型トップピボット　ZⅡ型　納まり図	改訂 2