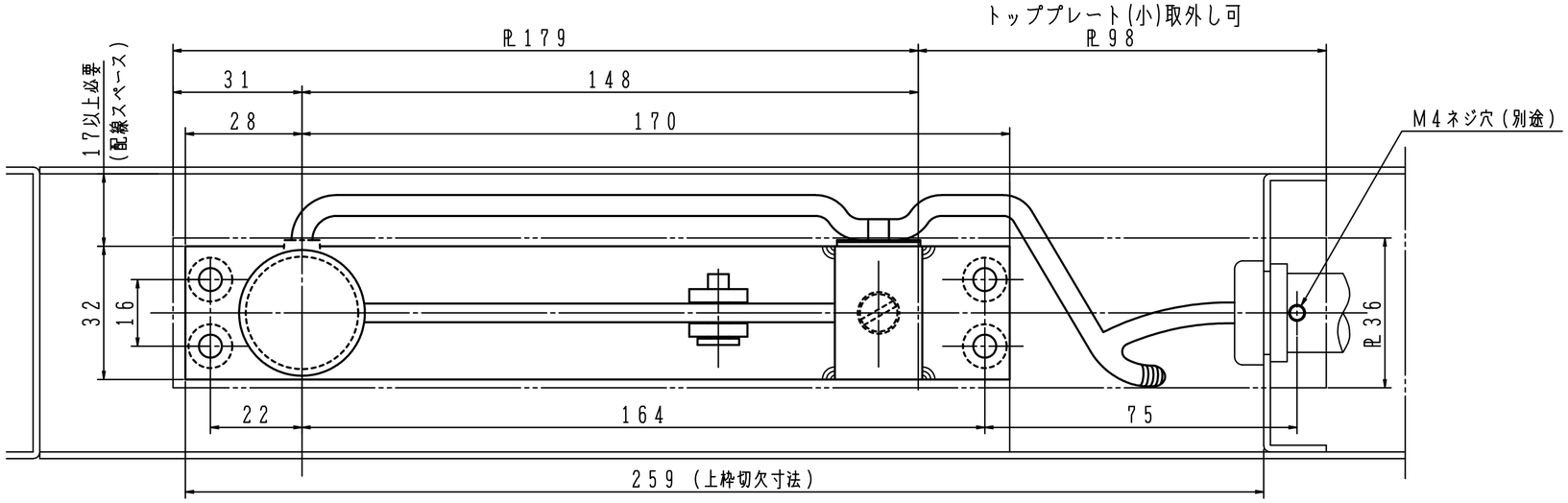

品　番	適用ドア寸法 DW×DHmm	ドア重量 kg以下
TP-4000E R/L	1400×2400	240

⚠注意

1. 本機取付け後、枠及びドアを塗装する際は本体内部に塗装が入らないよう養生して下さい。受金具も同様です。
2. 通電しない場合がありますので、チリ寸法は厳守して下さい。
3. 本製品は精密電気製品です。水、ホコリや強い衝撃は避けて下さい。
4. ピボットヒンジの水平度は必ず守って下さい。ピボットヒンジの水平度が出ていないとトップ軸が完全に入り込まず、通電しないことがあります。

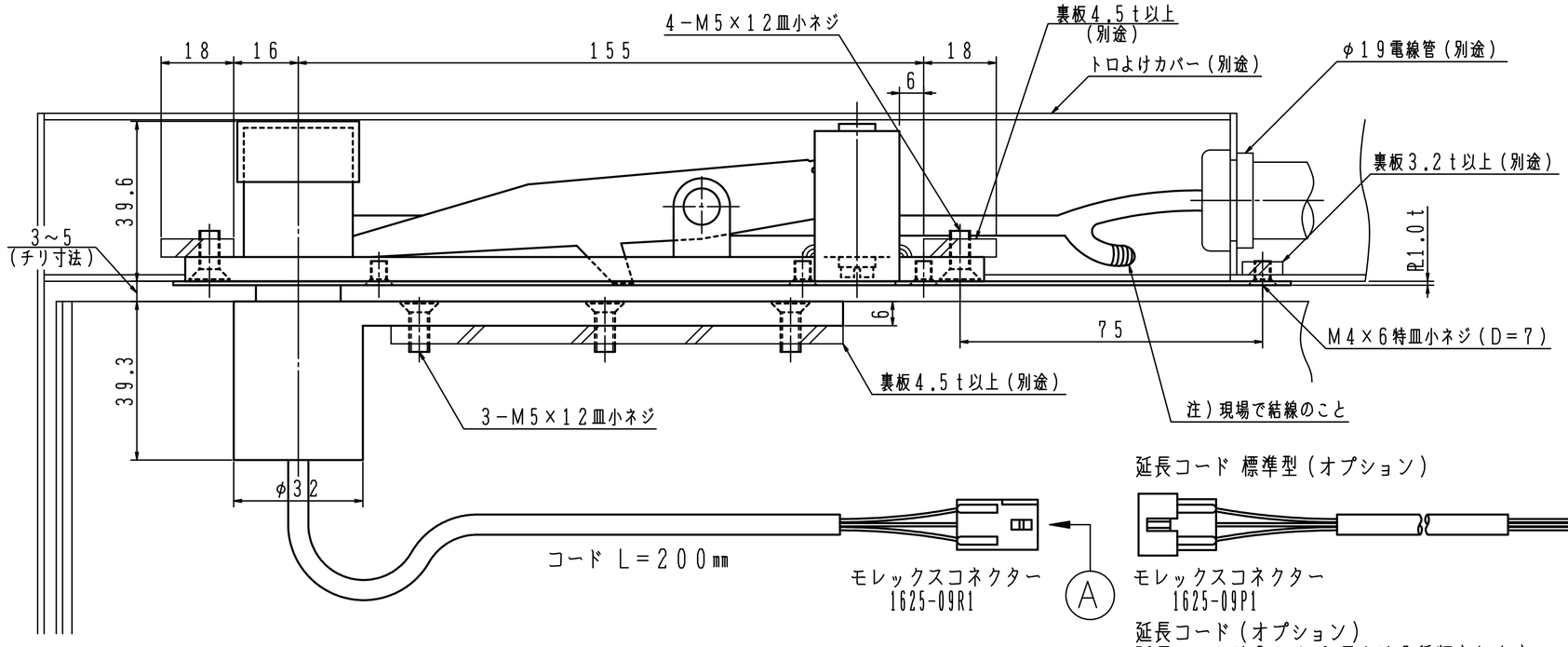

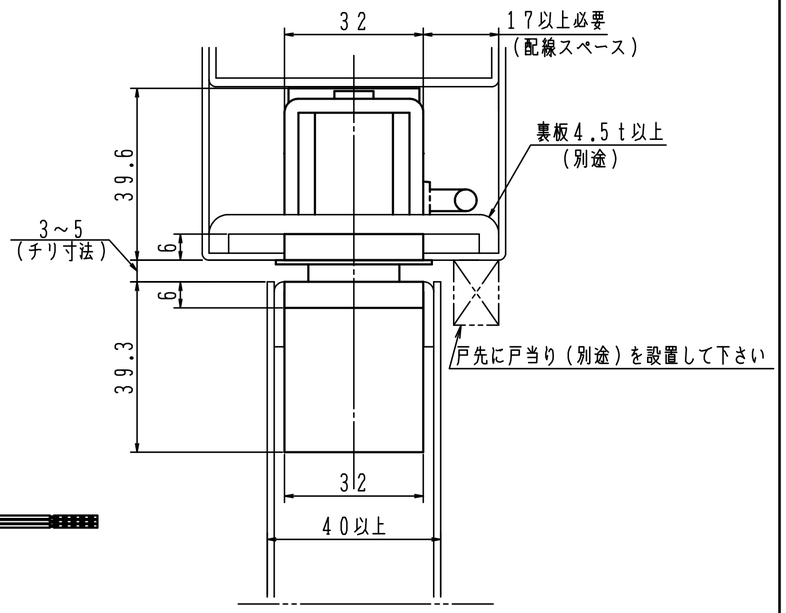

延長コード 標準型(オプション)

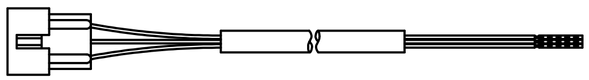

モレックスコネクター
1625-09P1

延長コード(オプション)
延長コードは3タイプ、長さは2種類あります。
詳細は別図をご参照下さい。

定格電圧	DC 30V
通電電流	1A
コネクター形式	モレックス
リード線	9本(ドア側)
使用温度範囲	−40℃ ～ +85℃

一方開き用のヒンジを使用して下さい。

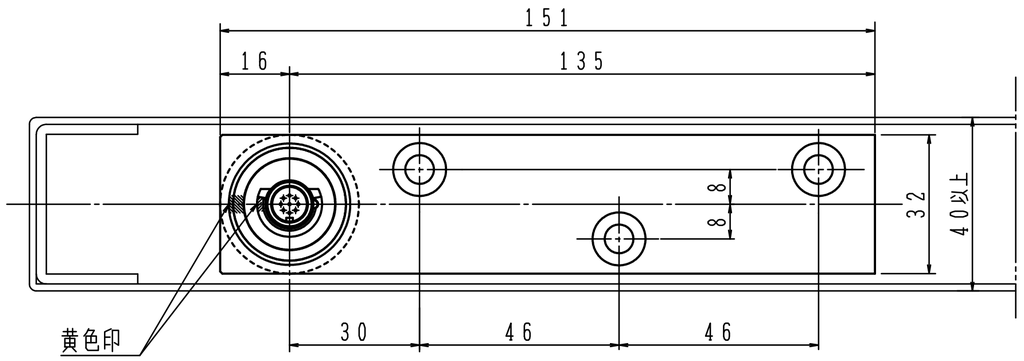

※左右勝手があります。
本図は右開きを示す。

左右勝手

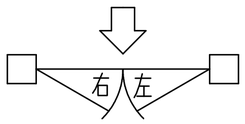

モレックスコネクター　1625-09R1　色相表

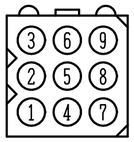

線芯色相									
色相	1	2	3	4	5	6	7	8	9
No.	白	黒	赤	緑	青	黄	橙	茶	灰

A 側視図(正面より見る)

日本ドアーチエック製造株式会社	図面名 通線用トッププピボット　TP-4000E　納まり図	改訂 1